PIANTA FONDAZIONE
(SCALA 1:25)

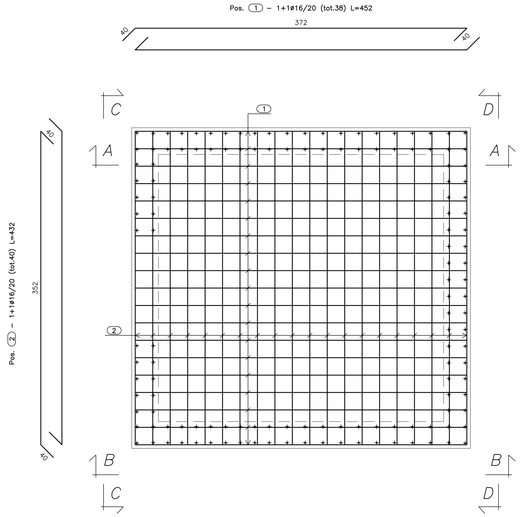

PIANTA SPICCATO
(SCALA 1:25)

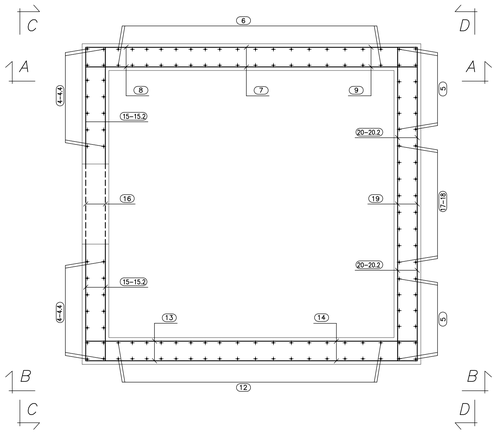

SEZ. A–A
(SCALA 1:25)

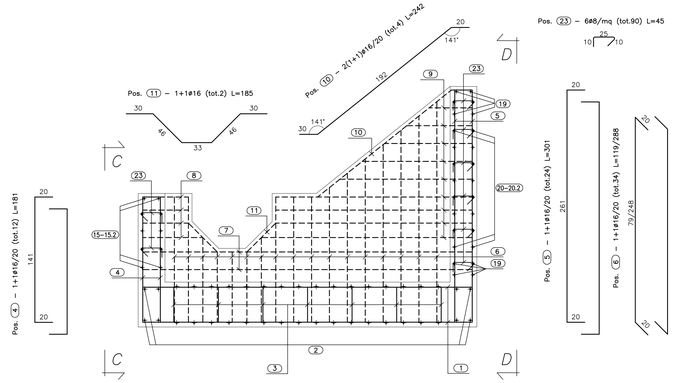

Pos. 3 – 2ø16/mq (tot.28) L=162

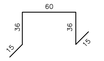

Pos. 8 – 1+1ø16/20 (tot.8) L=91/107

Pos. 9 – 1+1ø16/20 (tot.18) L=88/277

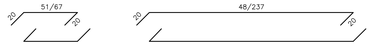

Pos. 7 – 1+1ø16/20 (tot.4) L=410

CALCESTRUZZO (UNI EN 206–1):
MAGRONI:
– CLASSE DI RESISTENZA C12/15

STRUTTURE DI FONDAZIONE/ELEVAZIONE:
– CLASSE DI RESISTENZA C32/40 (UNI 9858)
– CLASSE DI ESPOSIZIONE XA2 (UNI EN 206–1)
– CLASSE DI CONSISTENZA S4 (UNI 9418)
– COPRIFERRO 40mm

DIAMETRO MAX DEGLI AGGREGATI 32 mm

ACCIAIO PER C.A.:
– Fe B 44 K Controllato in stabilimento saldabile

SEZ. A–A
(SCALA 1:25)

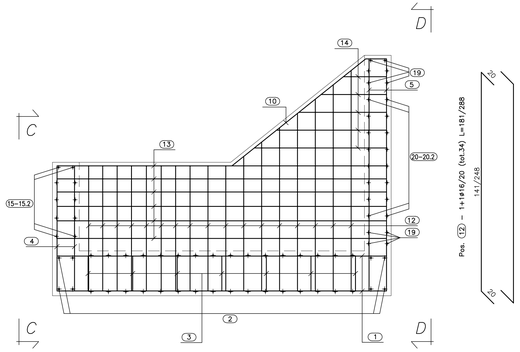

Pos. 14 – 1+1ø16/20 (tot.10) L=88/188

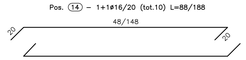

Pos. 13 – 1+1ø16/20 (tot.12) L=410

VISTA. C–C
(SCALA 1:25)

Pos. 16 – 1+1ø16 (tot.2) L=376

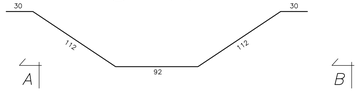

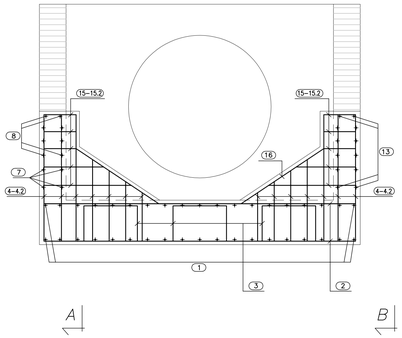

Pos. 4.4 – 1+1ø16/20 (tot.4) L=94

Pos. 4.3 – 1+1ø16/20 (tot.4) L=107

Pos. 4.2 – 1+1ø16/20 (tot.4) L=119

Pos. 4.1 – 1+1ø16/20 (tot.4) L=132

Pos. 15.2 – 1+1ø16/20 (tot.12) L=76

Pos. 15.1 – 1+1ø16/20 (tot.4) L=107

Pos. 15 – 1+1ø16/20 (tot.4) L=138

VISTA. D–D
(SCALA 1:25)

Pos. 21 – 4+4ø16 (tot.8) L=168

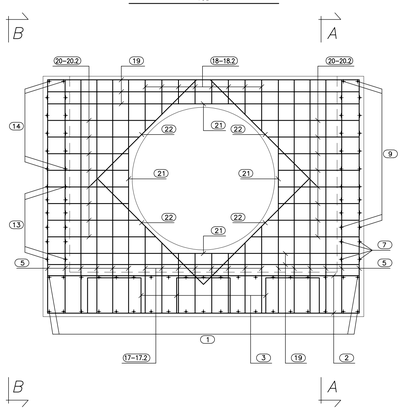

Pos. 18.2 – 1+1ø16/20 (tot.8) L=67

Pos. 18.1 – 1+1ø16/20 (tot.4) L=79

Pos. 18 – 1+1ø16/20 (tot.4) L=98

Pos. 17.2 – 1+1ø16/20 (tot.8) L=107

Pos. 17.1 – 1+1ø16/20 (tot.4) L=119

Pos. 17 – 1+1ø16/20 (tot.4) L=138

Pos. 20 – 1+1ø16/20 (tot.8) L=161

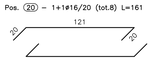

Pos. 20.2 – 1+1ø16/20 (tot.16) L=131

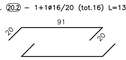

Pos. 19 – 1+1ø16/20 (tot.10) L=390

Pos. 20.1 – 1+1ø16/20 (tot.8) L=143

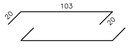

ANAS S.p.A.
DIREZIONE CENTRALE PROGRAMMAZIONE PROGETTAZIONE

PA 12/09
CORRIDOIO PLURIMODALE TIRRENICO - NORD EUROPA
ITINERARIO AGRIGENTO - CALTANISSETTA - A19
S.S. N° 640 "DI PORTO EMPEDOCLE"
AMMODERNAMENTO E ADEGUAMENTO ALLA CAT. B DEL D.M. 5.11.2001
Dal km 44+000 allo svincolo con l'A19

PROGETTO ESECUTIVO

Contraente Generale:
Empedocle 2 s.c.p.a.

OPERE IDRAULICHE
OPERE IDRAULICHE SVINCOLI
Svincolo A19
Rampa 2

Tombino DN 1500 pr.0+201.93 - Armatura Sbocco

Codice Unico Progetto (CUP) : F91B09000070001
Codice Elaborato:
PA12_09 - E 2 5 0 T O 2 4 3 T V 1 1 H B Z 0 0 4 A — Scala: 1:25

REV.	DATA	DESCRIZIONE	REDATTO	VERIFICATO	APPROVATO	AUTORIZZATO
F						
E						
D						
C						
B						
A	Aprile 2011	EMISSIONE	A. SALVAGO	A. TURSO	M. LITI	P. PAGLINI

Responsabile del procedimento: Ing. MAURIZIO LIMITI

Il Progettista: Dott. Ing. GIAN LUCA MENCHINI – ORDINE DEGLI INGEGNERI DI FIRENZE N° 4133
Il Consulente per la Progettazione Strutturale: Ordine Ingegneri Provincia di Siracusa – Dott. Ing. TURSO Adriano N° 1400
Il Coordinatore per la sicurezza in fase di progetto: Dott. Geol. D'ANGELO MAURIZIO N. 1607 – Collegio Regionale dei Geologi della Sicilia
Il Direttore dei lavori: Dott. Ing. ALESSANDRO SALVATORE GUARNAGO – Ordine Ingegneri Roma N° 14853
Dott. Ing. PEPPINO MARCIANO – Ordine Ingegneri Roma N° 14447