ARMATURA SOLETTA
SCALA 1:20

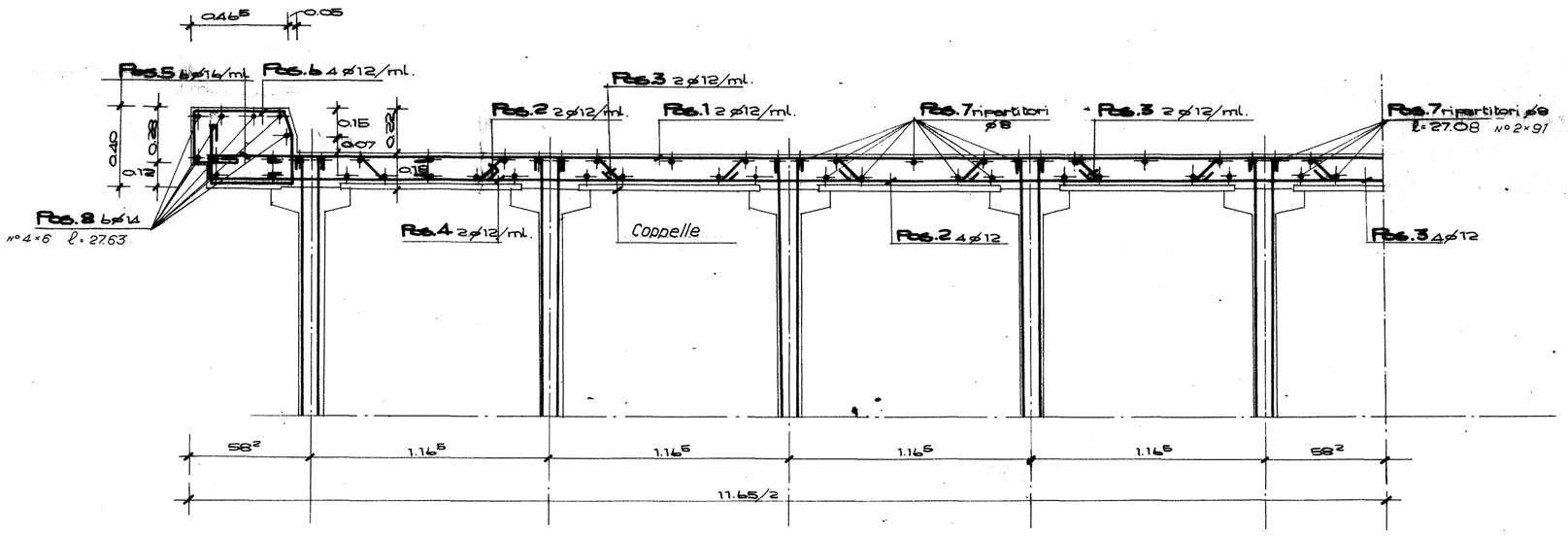

ARMATURA FORI SICURVIA
SCALA 1:10

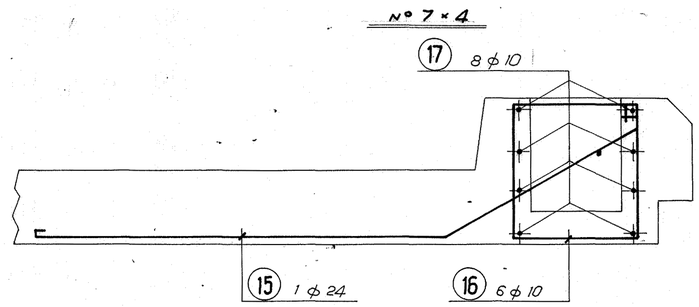

PARTICOLARE ARMATURA COPPELLA
SCALA 1:10

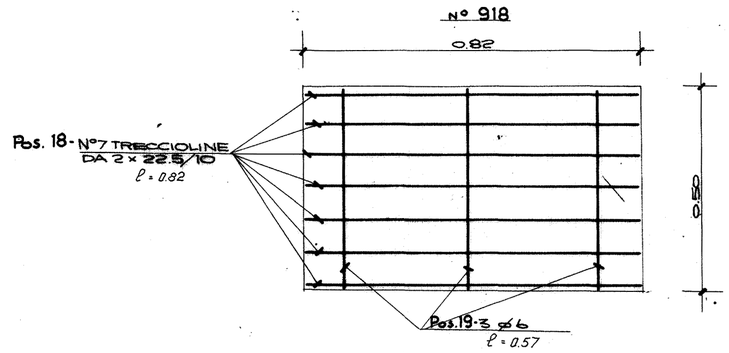

ARMATURA TRAVERSI
SCALA 1:20

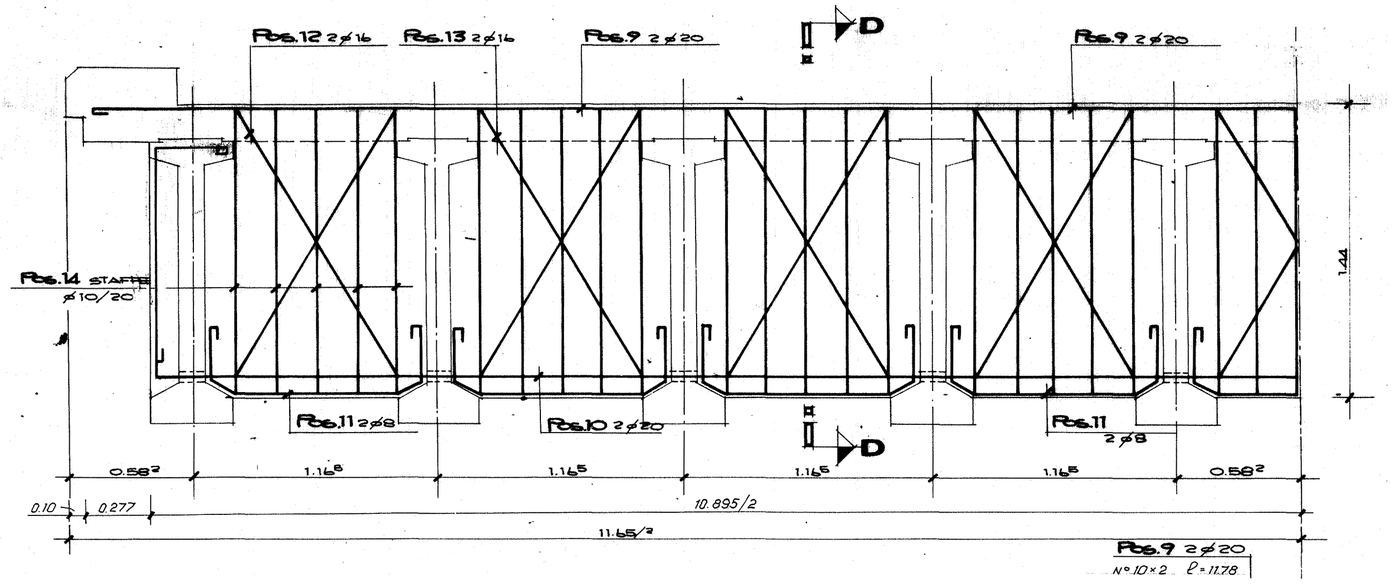

SEZIONE TRAVERSO (IN RETTO)
SCALA 1:20

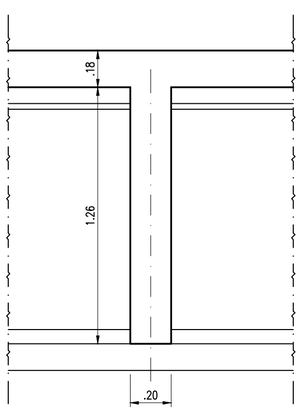

ARMATURA TRAVERSO
SCALA 1:20

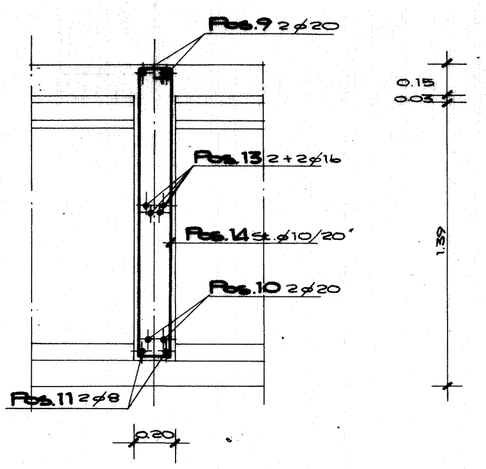

PARTICOLARE SEZIONE TRASVERSALE IMPALCATO (IN OBLIQUO)
SCALA 1:20

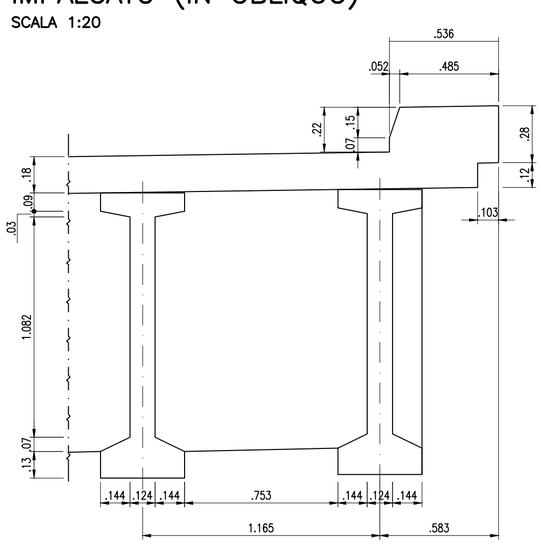

SOCIETA' PER AZIONI AUTOSTRADA DEL BRENNERO – TRENTO

ORDINE DEGLI INGEGNERI DELLA PROV. DI TRENTO
dott.ing. ROBERTO BOSETTI
INSCRIZIONE ALBO N° 1027

IL RESPONSABILE DEL PROCEDIMENTO
dott. ing. Roberto Bosetti

autostrada del brennero

PROGETTO DEFINITIVO PER LA REALIZZAZIONE DELLA TERZA CORSIA NEL TRATTO COMPRESO TRA VERONA NORD (KM 223) E L'INTERSEZIONE CON L'AUTOSTRADA A1 (KM 314)

A1	LOTTO 2 - dal km 223+100 al km 230+717
4.3.2.3.	INTERVENTI SULLE OPERE D'ARTE Ponte sul canale Conagro (pr km 224+854) Disegni – stato attuale: carpenteria e armatura soletta

REVISIONE:	DATA:	DESCRIZIONE:	REDAZIONE:	VERIFICA:	APPROVAZIONE:
0	MAR. 2021	EMISSIONE	M. CLEMENTEL	M. ZINI	C. COSTA

DATA PROGETTO: LUGLIO 2009

NUMERO PROGETTO: 31/09

DIREZIONE TECNICA GENERALE

IL DIRETTORE TECNICO GENERALE E PROGETTISTA:

ORDINE DEGLI INGEGNERI DELLA PROV. DI BOLZANO
Dott. Ing. CARLO COSTA
Nr. 591
INGENIEURKAMMER DER PROVINZ BOZEN