PIANTA PIANO VIABILE 1:200

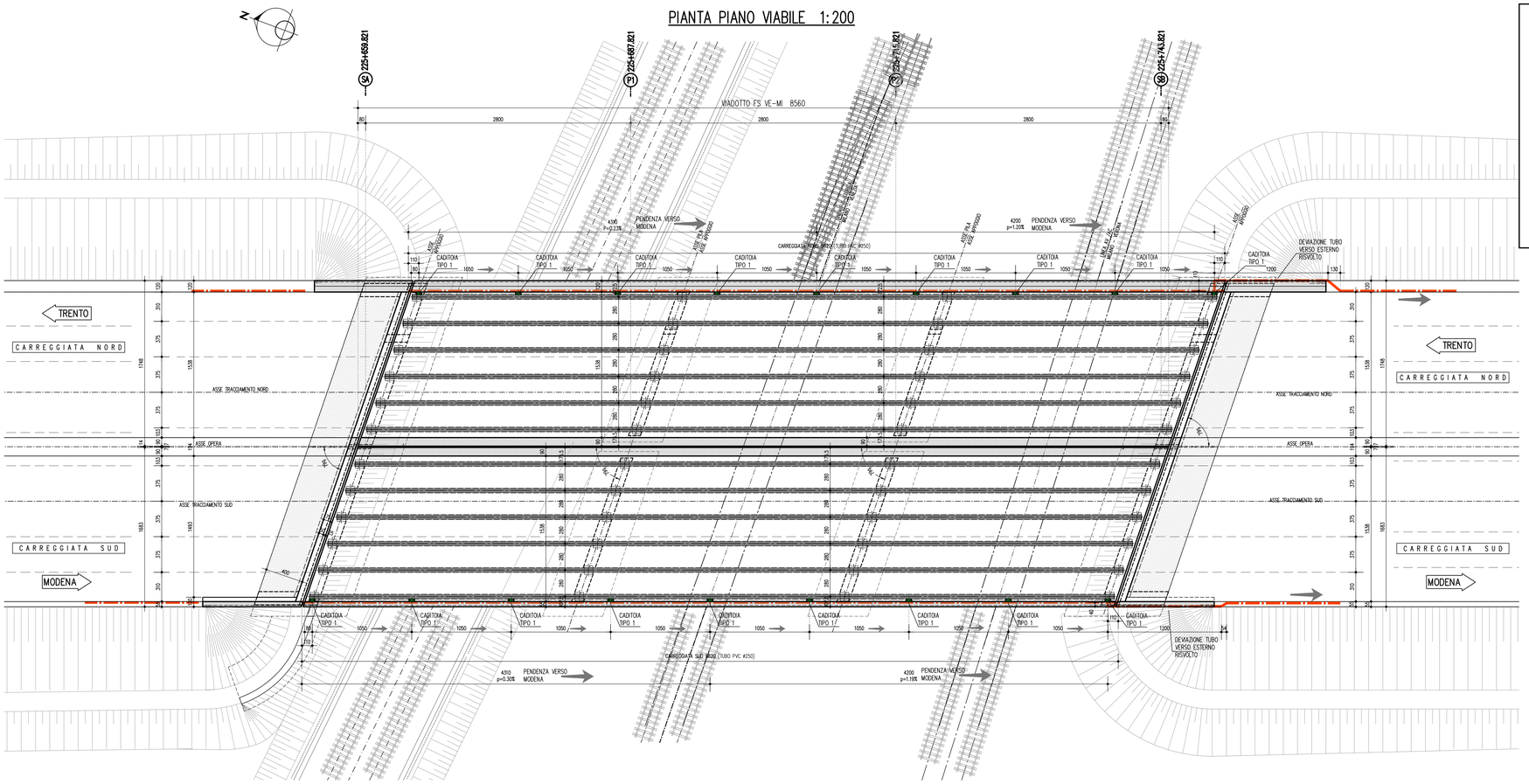

DETTAGLI MESSA A TERRA

MESSA A TERRA BARRIERE 1:10

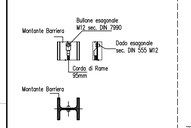

MESSA A TERRA ARMATURE 1:5

PIASTRINA TOPO METALLICA SALDATA AI FERRI DELL'ARMATURA LENTA PER MESSA A TERRA

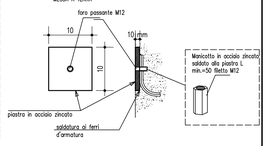

PRESCRIZIONI MESSA A TERRA

TUTTE LE ARMATURE DELLE STRUTTURE IN C.A. E LE STRUTTURE METALLICHE (SIA PORTANTI CHE ACCESSORIE TIPO BARRIERE) DOVRANNO ESSERE PREDISPOSTE CON OPPORTUNE "MESSA A TERRA".

DETTAGLIO CADITOIA TIPO 1 PRESSO CORDOLO 55cm – SEZIONE IMPALCATO IN ASSE CADITOIA 1:10

SEZIONE IMPALCATO PRESSO COLLARE DI APPENSIONE

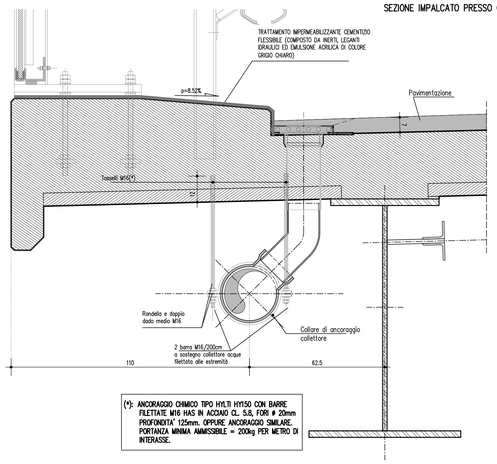

(*): ANCORAGGIO CHIMICO TIPO HILTI HVI50 CON BARRE FILETTATE M16 HAS IN ACCIAIO CL. 5.8, FORI Ø 20mm PROFONDITA' 125mm. OPPURE ANCORAGGIO SIMILARE. PORTANZA MINIMA AMMISSIBILE = 200kg PER METRO DI INTERASSE.

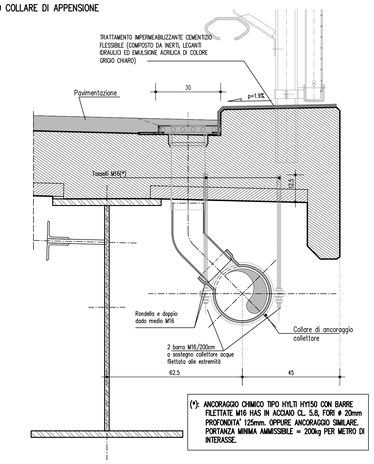

(*): ANCORAGGIO CHIMICO TIPO HILTI HVI50 CON BARRE FILETTATE M16 HAS IN ACCIAIO CL. 5.8, FORI Ø 20mm PROFONDITA' 125mm. OPPURE ANCORAGGIO SIMILARE. PORTANZA MINIMA AMMISSIBILE = 200kg PER METRO DI INTERASSE.

N.B.
L'EFFETTIVA POSIZIONE ALTIMETRICA DEL TUBO DI SMALTIMENTO SARA' DA COORDINARE CON I PROFILI IDRAULICI.

SEZIONE IMPALCATO IN ASSE CADITOIA

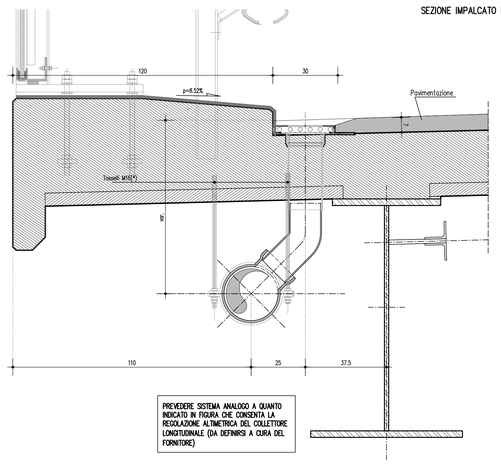

PREVEDERE SISTEMA ANALOGO A QUANTO INDICATO IN FIGURA CHE CONSENTA LA REGOLAZIONE ALTIMETRICA DEL COLLETTORE LONGITUDINALE (DA DEFINIRSI A CURA DEL FORNITORE)

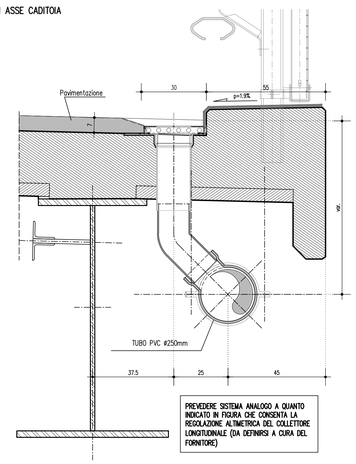

PREVEDERE SISTEMA ANALOGO A QUANTO INDICATO IN FIGURA CHE CONSENTA LA REGOLAZIONE ALTIMETRICA DEL COLLETTORE LONGITUDINALE (DA DEFINIRSI A CURA DEL FORNITORE)

DETTAGLIO RACCORDO PRESSO RIVOLTO SUD SPALLA B

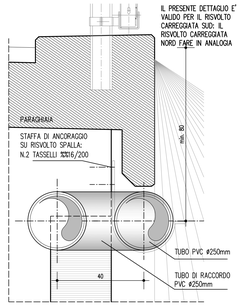

PIANTA IMPALCATO IN ASSE CADITOIA

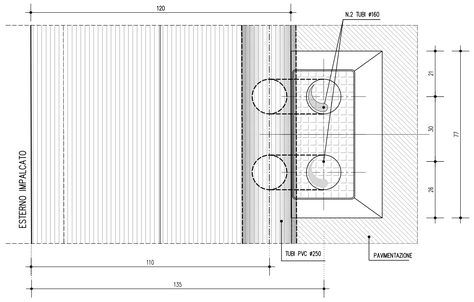

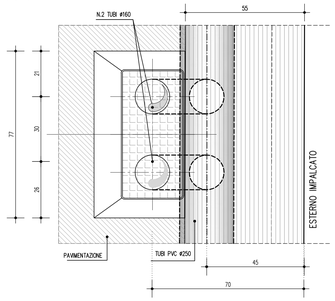

NOTA GENERALE

Per le note generali e le prescrizioni dei materiali vedere elaborato A1_04_05_03_01.

SOCIETA' PER AZIONI AUTOSTRADA DEL BRENNERO – TRENTO

ORDINE DEGLI INGEGNERI DELLA PROV. DI TRENTO
dott.Ing. ROBERTO BOSETTI
ISCRIZIONE ALBO N° 1027

IL RESPONSABILE DEL PROCEDIMENTO
dott. Ing. Roberto Bosetti

autostrada del brennero

PROGETTO DEFINITIVO PER LA REALIZZAZIONE DELLA TERZA CORSIA NEL TRATTO COMPRESO TRA VERONA NORD (KM 223) E L'INTERSEZIONE CON L'AUTOSTRADA A1 (KM 314)

A1	LOTTO 2 - dal km 223+100 al km 230+717
4.5.3.15.	INTERVENTI SULLE OPERE D'ARTE Sottopasso F.S. Venezia-Milano (pr km 225+706) Disegni Particolari: scolo acque, barriere, impermeabilizzazioni

REVISIONE:	DATA:	DESCRIZIONE:	REDAZIONE:	VERIFICA:	APPROVAZIONE:
0	MAR. 2021	EMISSIONE	PRADELLI	M. ZINI	C. COSTA

DATA PROGETTO: LUGLIO 2009

NUMERO PROGETTO: 31/09

DIREZIONE TECNICA GENERALE

IL DIRETTORE TECNICO GENERALE E PROGETTISTA:
ORDINE DEGLI INGEGNERI DELLA PROV. DI BOLZANO
Dott. Ing. CARLO COSTA
Nr. 991
INGENIEURKAMMER DER PROVINZ BOZEN