SEZIONE TRASVERSALE TRAVERSO TIPICO T1 SCALA 1:50

(SEZIONE IN RETTO TRAVERSO)

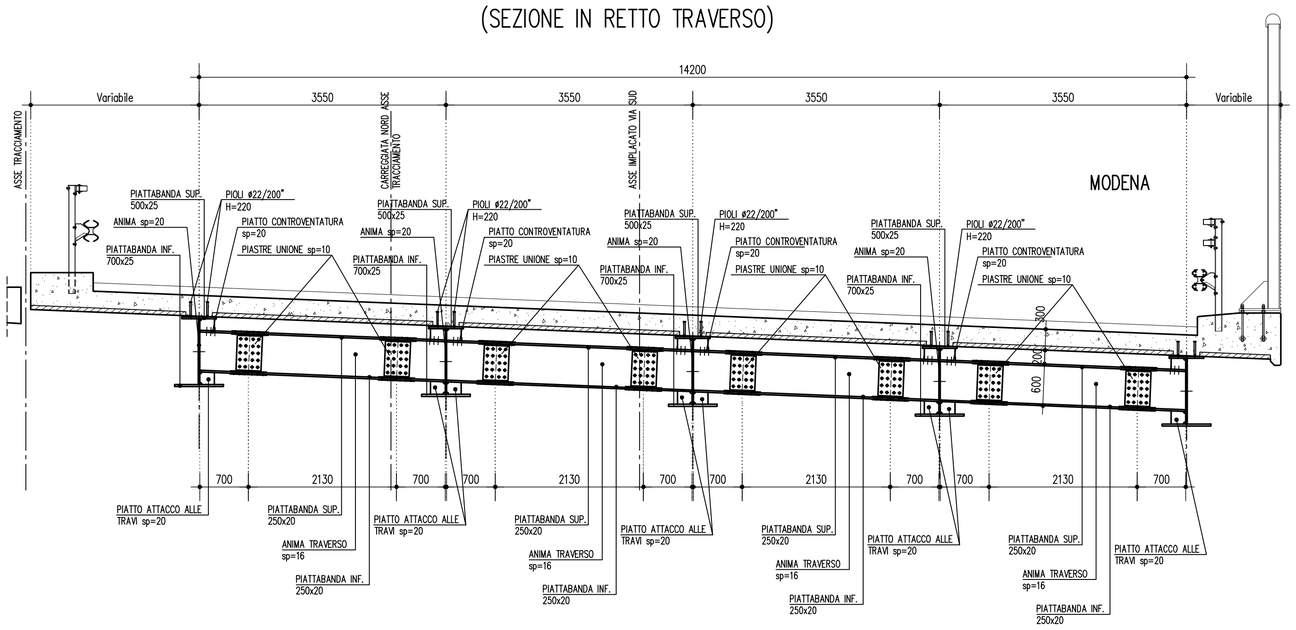

PIOLATURA TRAVE TIPICA SCALA 1:10

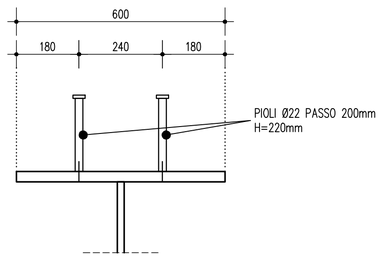

GIUNTO TRAVERSO T1 – ANIMA SCALA 1:10

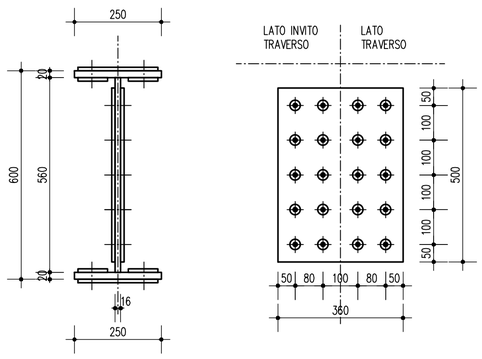

GIUNTO TRAVERSO T1 – PIATTABANDA SUPERIORE SCALA 1:10

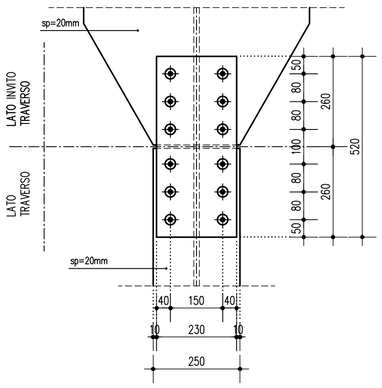

GIUNTO TRAVERSO T1 – PIATTABANDA INFERIORE SCALA 1:10

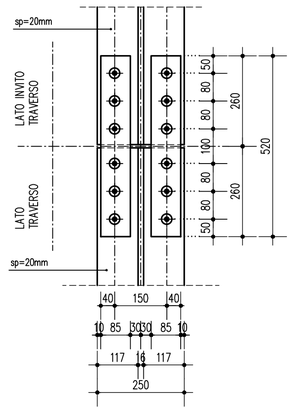

PIOLATURA TRAVE PRESSO SPALLE SCALA 1:10

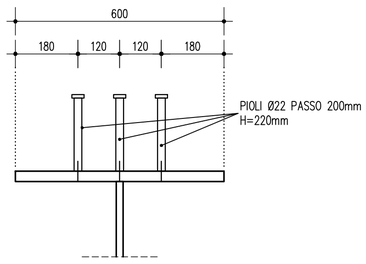

PIOLATURA TRAVERSO T2 SCALA 1:10

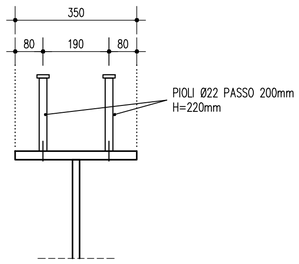

SEZIONE TRASVERSALE TRAVERSO TIPICO T2 SCALA 1:50

(SEZIONE IN RETTO TRAVERSO)

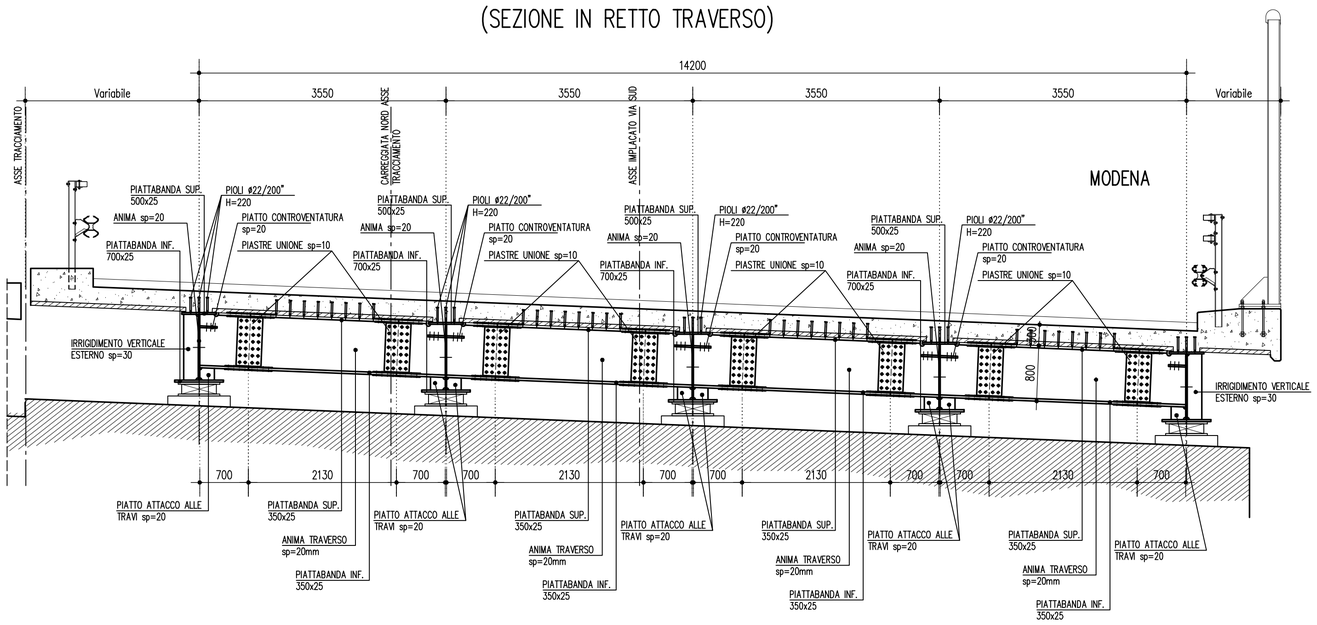

GIUNTO TRAVERSO T2 – ANIMA SCALA 1:10

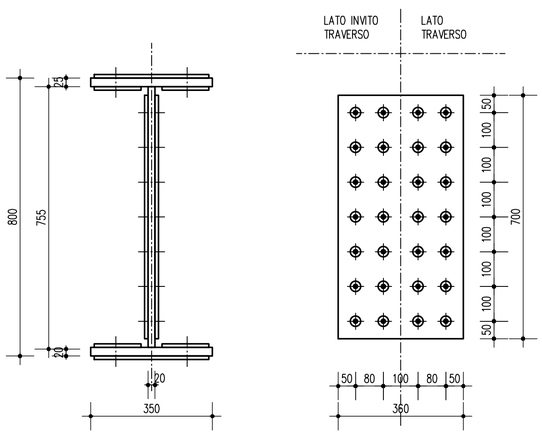

GIUNTO TRAVERSO T2 – PIATTABANDA SUPERIORE SCALA 1:10

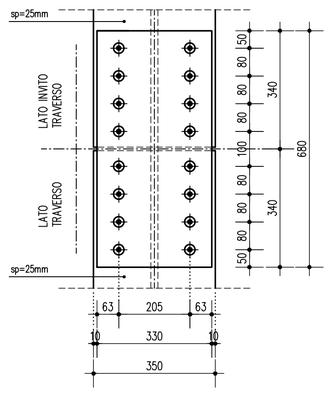

GIUNTO TRAVERSO T2 – PIATTABANDA INFERIORE SCALA 1:10

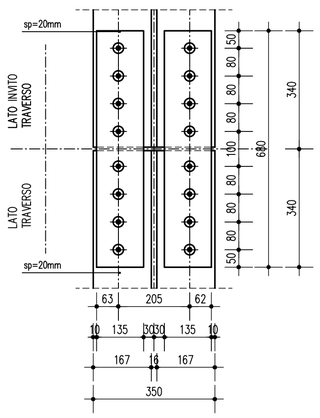

SOCIETA' PER AZIONI AUTOSTRADA DEL BRENNERO – TRENTO

ORDINE DEGLI INGEGNERI DELLA PROV. DI TRENTO
dott.ing. ROBERTO BOSETTI
INSCRIZIONE ALBO N° 1027

IL RESPONSABILE DEL PROCEDIMENTO
dott. ing. Roberto Bosetti

autostrada del brennero

PROGETTO DEFINITIVO PER LA REALIZZAZIONE DELLA TERZA CORSIA NEL TRATTO COMPRESO TRA VERONA NORD (KM 223) E L'INTERSEZIONE CON L'AUTOSTRADA A1 (KM 314)

A1	LOTTO 2 - dal km 223+100 al km 230+717
4.7.2.8.	INTERVENTI SULLE OPERE D'ARTE Sottopasso ANAS n°11 (pr km 226+731) Disegni – Carpenteria metallica impalcato – traversi

REVISIONE:	DATA:	DESCRIZIONE:	REDAZIONE:	VERIFICA:	APPROVAZIONE:
0	MAR. 2021	EMISSIONE	M. CLEMENTEL	M. ZINI	C. COSTA

DATA PROGETTO: LUGLIO 2009

NUMERO PROGETTO: 31/09

DIREZIONE TECNICA GENERALE

IL DIRETTORE TECNICO GENERALE E PROGETTISTA:
ORDINE DEGLI INGEGNERI DELLA PROV. DI BOLZANO
Dott. Ing. CARLO COSTA
Nr. 891
INGENIEURKAMMER DER PROVINZ BOZEN