SEZIONE A–A

SCALA 1:2 – MISURE IN MILLIMETRI

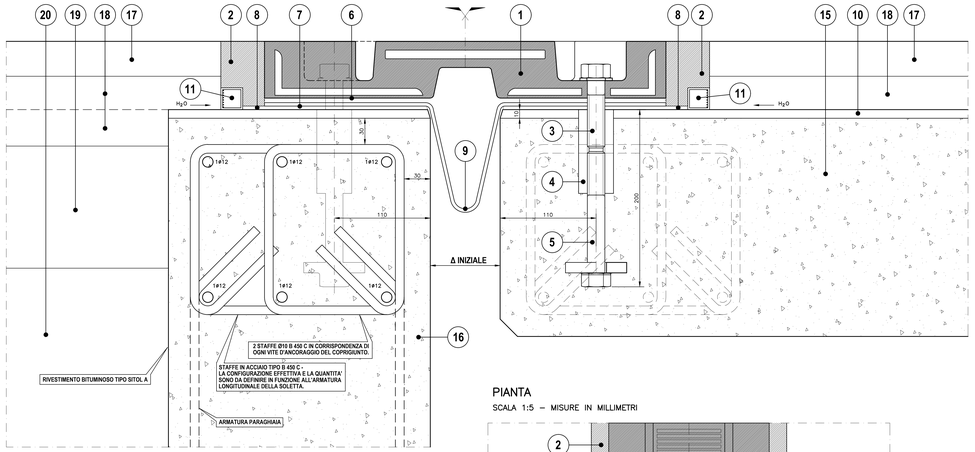

LAMIERA COPRICORDOLO

SCALA 1:5 – MISURE IN MILLIMETRI

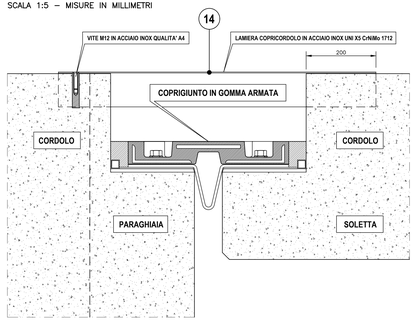

GIUNTO DI DILATAZIONE CON COPRIGIUNTO DEL TIPO IN NEOPRENE CON INSERTI METALLICI VULCANIZZATI

CARATTERISTICHE FUNZIONALI

ESCURSIONE LONGITUDINALE

Δ L = ± 60 mm

AMPIEZZA DEL VARCO

Δ INIZIALE	90 mm
Δ MINIMA	30 mm
Δ MASSIMA	150 mm

CARATTERISTICHE DEGLI ELEMENTI DEL GIUNTO

1	COPRIGIUNTO IN NEOPRENE (SHORE A3 60 ± 5) CON INSERTI METALLICI (S 235 JR) VULCANIZZATI ALLA GOMMA
2	MALTA DI RESINA EPOSSIDICA O EPOSSIPOLIURETANICA
3	VITE DI ANCORAGGIO M20 CLASSE 8.8.
4	BUSSOLA IN ACCIAIO C40
5	VITE DI ANCORAGGIO M20 CLASSE 8.8.
6	STUCCO EPOSSIDICO (TRA LA SCOSSALINA E IL COPRIGIUNTO)
7	ADESIVO SOTTO LA SCOSSALINA IN HYPALON
8	MALTA DI RESINA EPOSSIDICA PER ALLETTAMENTO GIUNTO
9	SCOSSALINA IN HYPALON SPESSORE 1.2 mm
10	RIVESTIMENTO STRUTTURALE IMPERMEABILIZZANTE IN MALTA POLIMERICA A BASSO MODULO ELASTICO
11	PROFILO MICROFESSURATO IN ALLUMINIO CON FESSURE LAMELLARI, PER DRENAGGIO ACQUE
12	PIASTRA IN ACCIAIO INOSSIDABILE UNI X5 CrNiMo 1712 DIMENSIONI 110x70x12 mm
13	BARRA FILETTATA M16 IN ACCIAIO INOSSIDABILE UNI X5 CrNiMo 1712 OPPURE VITE M16 IN ACCIAIO INOSSIDABILE QUALITA' A4
14	LAMIERA STRIATA IN ACCIAIO INOSSIDABILE UNI X5 CrNiMo 1712
15	SOLETTA
16	PARAGHIAIA
17	STRATO D'USURA
18	BINDER
19	CONGLOMERATO BITUMINOSO DI BASE
20	MAGRONE

PIANTA

SCALA 1:5 – MISURE IN MILLIMETRI

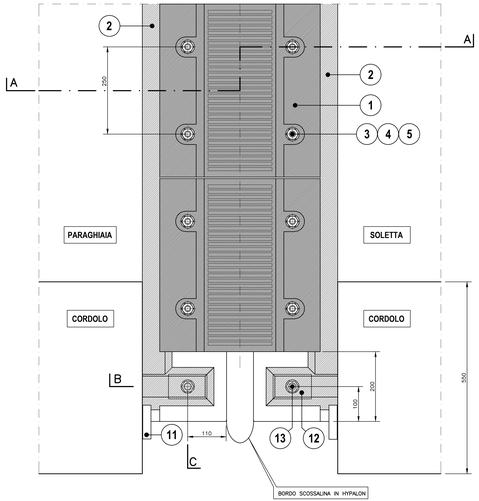

SEZIONE B

SCALA 1:2 – MISURE IN MILLIMETRI

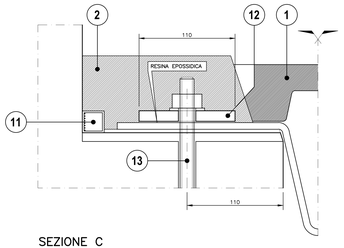

SEZIONE C

SCALA 1:2 – MISURE IN MILLIMETRI

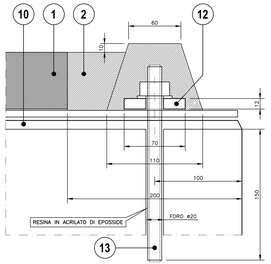

DETTAGLIO DELLA SOLETTA NELL'INTORNO DEL GIUNTO

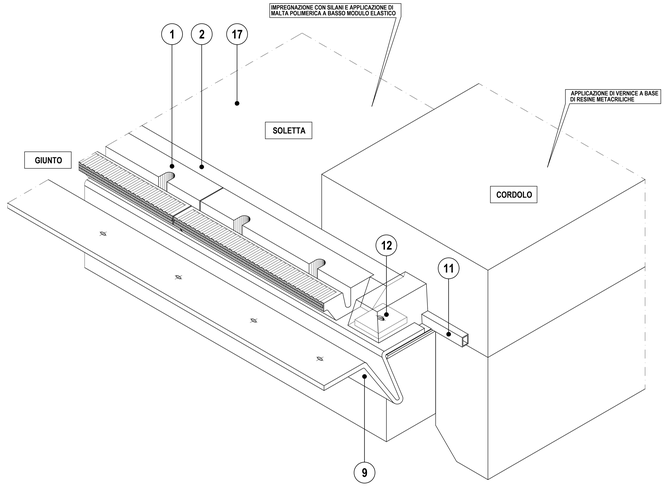

NOTE :

NOTA 1

IL VALORE Δ INIZIALE DEL VARCO TRA LA SOLETTE ED IL PARAGHIAIA E' DA VERIFICARE DAL PROGETTISTA AL MOMENTO DEL GETTO DELLE TESTATE.

NOTA 2

IL COPRIGIUNTO IN GOMMA ARMATA ED IL MECCANISMO DI TENUTA ALL'ACQUA DEVONO GIUNGERE FINO AI BORDI. INTERESSANDO DUNQUE ANCHE IL TRATTO DEI CORDOLI, COME E' INDICATO IN DISEGNO.

NOTA 3

LE DIMENSIONI NON QUOTATE NEL DISEGNO SONO DA VERIFICARE CON IL FORNITORE DEL GIUNTO.

NOTA 4

LA SCOSSALINA IN HYPALON DEVE ESSERE CONTINUA (OVVERO IN UN PEZZO UNICO) PER L'INTERA LUNGHEZZA DEL GIUNTO; NON SONO AMMESSE GIUNZIONI DI QUALSIASI NATURA.

SOCIETA' PER AZIONI AUTOSTRADA DEL BRENNERO – TRENTO

ORDINE DEGLI INGEGNERI DELLA PROV. DI TRENTO
dott.ing. ROBERTO BOSETTI
INSCRIZIONE ALBO n° 1037

IL RESPONSABILE DEL PROCEDIMENTO
(dott. ing. Roberto Bosetti)

autostrada del brennero

PROGETTO DEFINITIVO PER LA REALIZZAZIONE DELLA TERZA CORSIA NEL TRATTO COMPRESO TRA VERONA NORD (KM 223) E L'INTERSEZIONE CON L'AUTOSTRADA A1 (KM 314)

A1 — LOTTO 2 - dal km 223+100 al km 230+717

4.7.2.13 — INTERVENTI SULLE OPERE D'ARTE
Sottopasso ANAS n°11 (pr km 226+731)
Disegni – Giunti

REVISIONE:	DATA:	DESCRIZIONE:	REDAZIONE:	VERIFICA:	APPROVAZIONE:
0	MAR. 2021	EMISSIONE	M. CLEMENTEL	M. ZINI	C. COSTA

DATA PROGETTO: LUGLIO 2009

NUMERO PROGETTO: 31/09

DIREZIONE TECNICA GENERALE

IL DIRETTORE TECNICO GENERALE E PROGETTISTA:

ORDINE DEGLI INGEGNERI DELLA PROV. DI BOLZANO
Dott. Ing. CARLO COSTA
n° 96
INGENIEURKAMMER DER PROVINZ BOZEN

A1_4_7_2_13 Giunti.dwg 26/06 PLT 1=1 STD