PARTICOLARE "1" SCALA 1:20

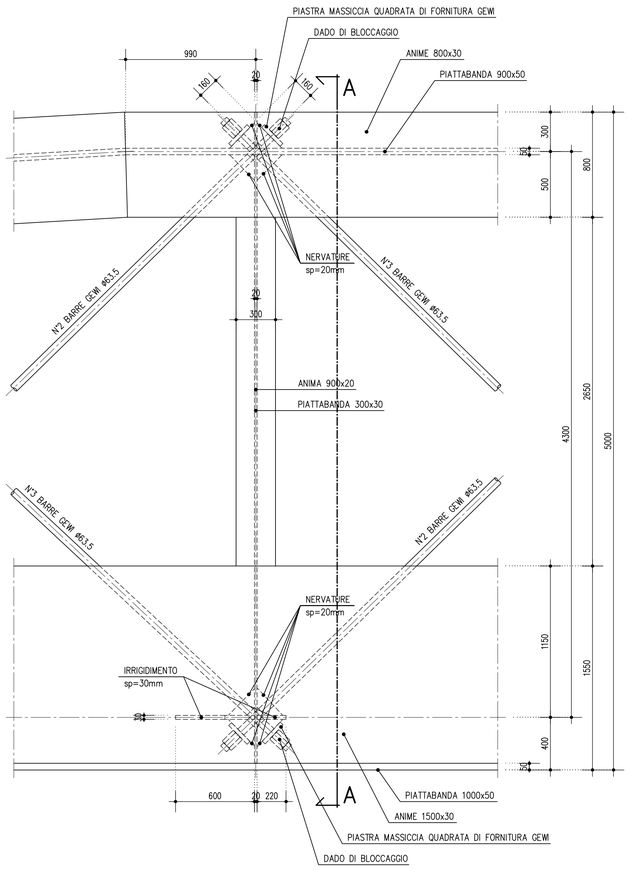

VISTA ASSONOMETRICA ATTACCO SUPERIORE BARRE

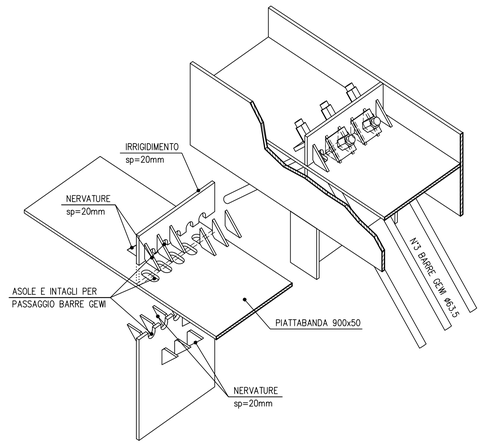

VISTA ASSONOMETRICA ATTACCO INFERIORE BARRE

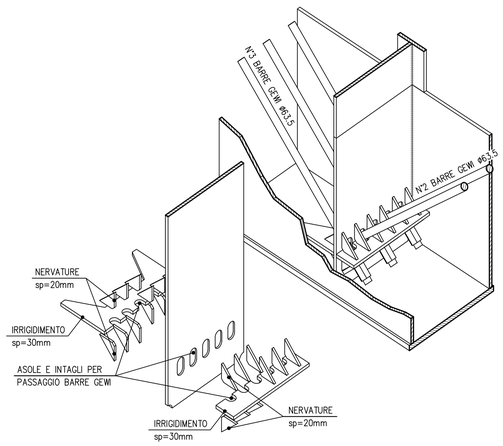

SEZIONE A-A SCALA 1:20

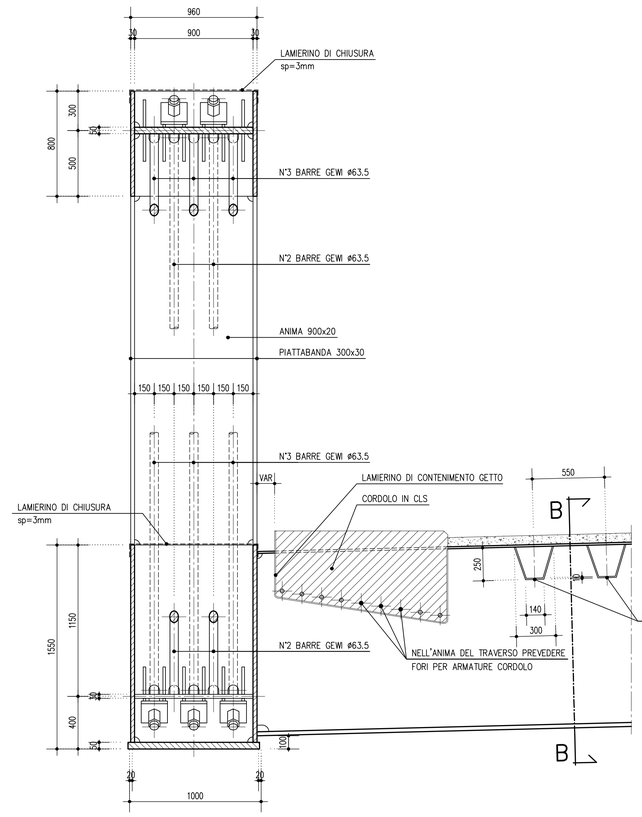

SEZIONE B-B SCALA 1:20

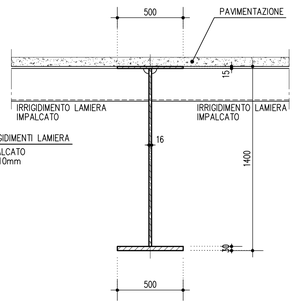

PARTICOLARE "2" SCALA 1:20

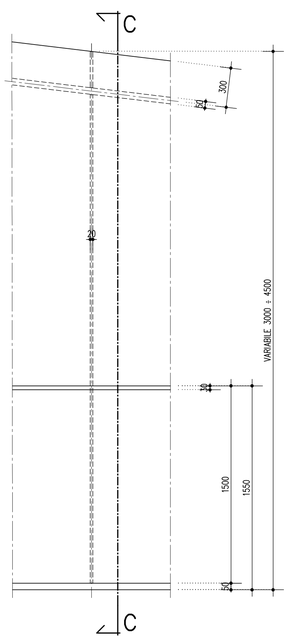

SEZIONE C-C SCALA 1:20

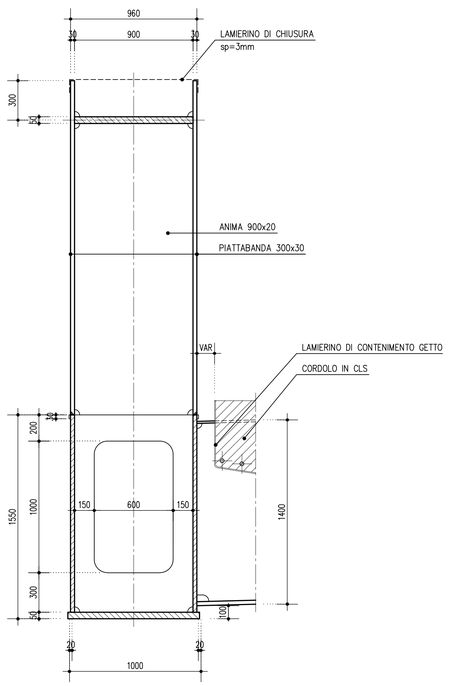

PRESCRIZIONI PER SALDATURE TIPICHE

- SALDATURE IN STABILIMENTO E IN OPERA: CLASSE 1.
- SALDATURE IN OPERA A COMPLETO RIPRISTINO OVE NON DIVERSAMENTE SPECIFICATO.

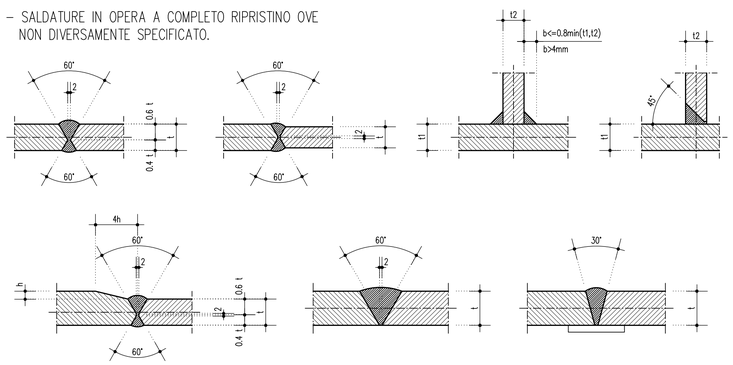

SOCIETA' PER AZIONI AUTOSTRADA DEL BRENNERO – TRENTO

ORDINE DEGLI INGEGNERI DELLA PROV. DI TRENTO
dott.ing. ROBERTO BOSETTI
INSCRIZIONE ALBO N° 1027

IL RESPONSABILE DEL PROCEDIMENTO
dott. Ing. Roberto Bosetti

autostrada del brennero

PROGETTO DEFINITIVO PER LA REALIZZAZIONE DELLA TERZA CORSIA NEL TRATTO COMPRESO TRA VERONA NORD (KM 223) E L'INTERSEZIONE CON L'AUTOSTRADA A1 (KM 314)

A1	LOTTO 2 - dal km 223+100 al km 230+717
4.13.2.6.	INTERVENTI SULLE OPERE D'ARTE Svincolo A4 -Sottopasso per l'Autostrada Serenissima (pr km 227+903) Disegni Carpenteria metallica impalcato - Dettagli

REVISIONE:	DATA:	DESCRIZIONE:	REDAZIONE:	VERIFICA:	APPROVAZIONE:
0	MAR. 2021	EMISSIONE	POLUZZI	M. ZINI	C. COSTA

DATA PROGETTO: LUGLIO 2009

NUMERO PROGETTO: 31/09

A22

DIREZIONE TECNICA GENERALE

IL DIRETTORE TECNICO GENERALE E PROGETTISTA:
ORDINE DEGLI INGEGNERI DELLA PROV. DI BOLZANO
Dott. Ing. CARLO COSTA
Nr. 881
INGENIEURKAMMER DER PROVINZ BOZEN