PIANTA FONDAZIONI 1:100

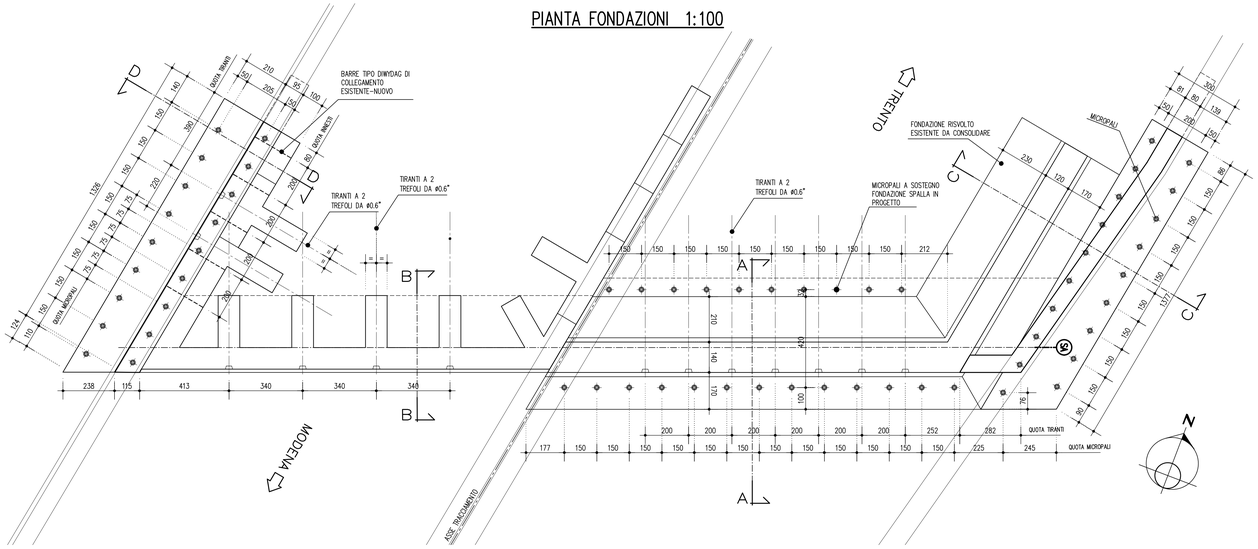

SEZIONE A–A 1:100
(SPALLA A SU SPALLA ESISTENTE)

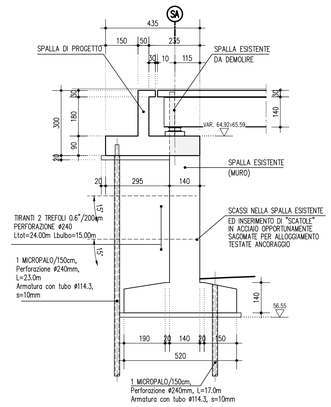

SEZIONE B–B 1:100
(SPALLA A SU DIAFRAMMA)

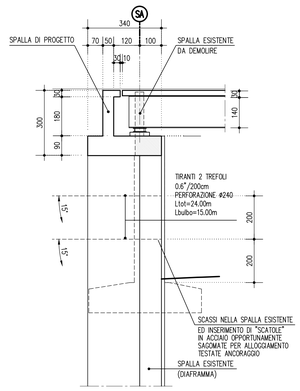

PIANTA A QUOTA APPOGGI 1:100

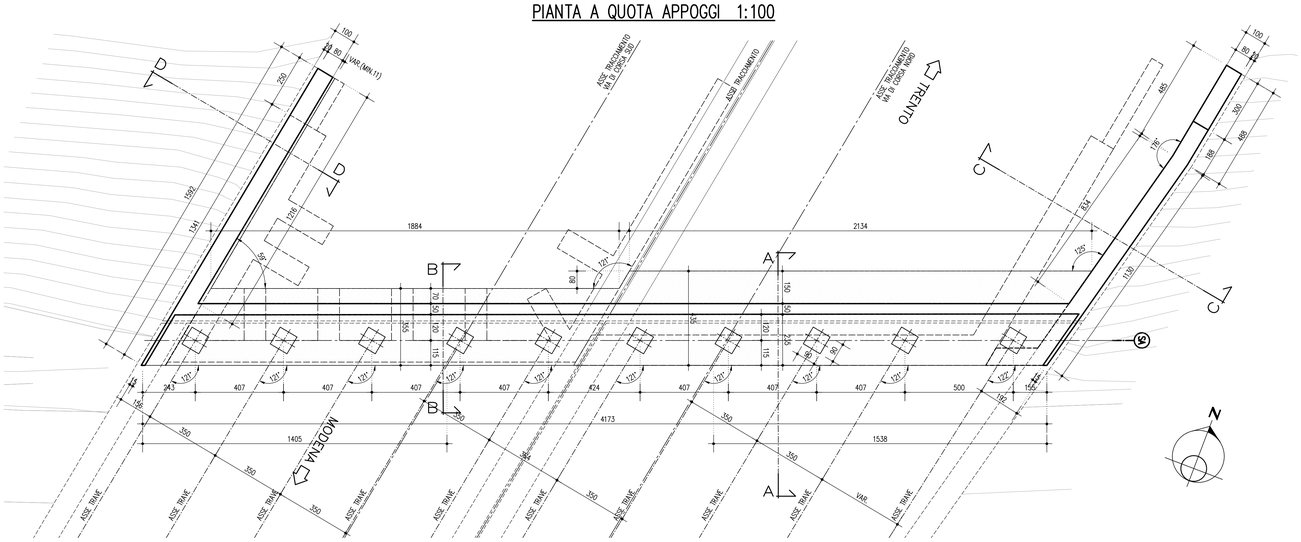

SEZIONE C–C 1:100
(MURO DI RISVOLTO SPALLA A – VIA NORD)

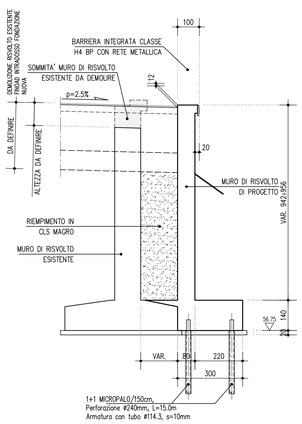

SEZIONE D–D 1:100
(MURO DI RISVOLTO SPALLA A – VIA SUD)

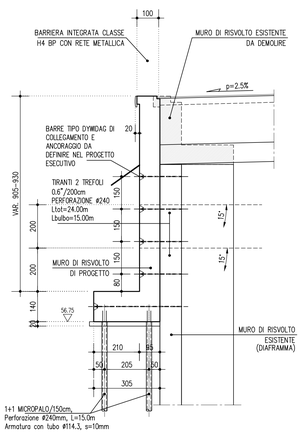

VISTA FRONTALE IN RETTO IMPALCATO 1:100
(SPALLA A – LATO TRENTO)

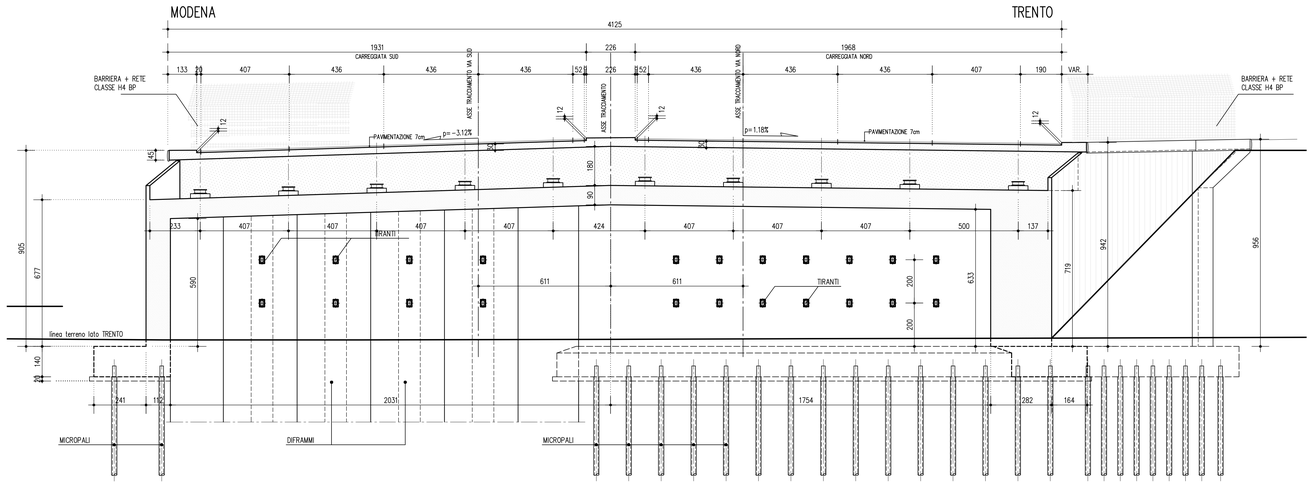

SOCIETA' PER AZIONI AUTOSTRADA DEL BRENNERO – TRENTO

ORDINE DEGLI INGEGNERI DELLA PROV. DI TRENTO
dott.ing. ROBERTO BOSETTI
INSCRIZIONE ALBO N° 1027

IL RESPONSABILE DEL PROCEDIMENTO
dott. ing. Roberto Bosetti

autostrada del brennero

PROGETTO DEFINITIVO PER LA REALIZZAZIONE DELLA TERZA CORSIA NEL TRATTO COMPRESO TRA VERONA NORD (KM 223) E L'INTERSEZIONE CON L'AUTOSTRADA A1 (KM 314)

A1	LOTTO 2 - dal km 223+100 al km 230+717
4.18.2.3	INTERVENTI SULLE OPERE D'ARTE Sottopasso ANAS n°8 "Tangenziale" (pr km 228+704) Disegni Carpenteria spalla A

REVISIONE:	DATA:	DESCRIZIONE:	REDAZIONE:	VERIFICA:	APPROVAZIONE:
0	MAR. 2021	EMISSIONE	POLUZZI	M. ZINI	C. COSTA

DATA PROGETTO: LUGLIO 2009

NUMERO PROGETTO: 31/09

DIREZIONE TECNICA GENERALE

IL DIRETTORE TECNICO GENERALE E PROGETTISTA:

ORDINE DEGLI INGEGNERI DELLA PROV. DI BOLZANO
dott. ing. CARLO COSTA
Nr. 891
INGENIEURKAMMER DER PROVINZ BOZEN