SEZIONE A-A 1:50

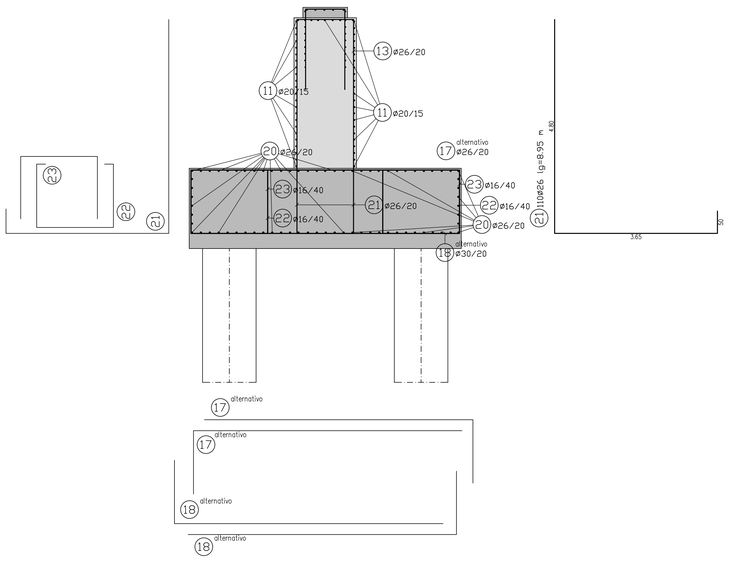

SEZIONE B-B 1:50

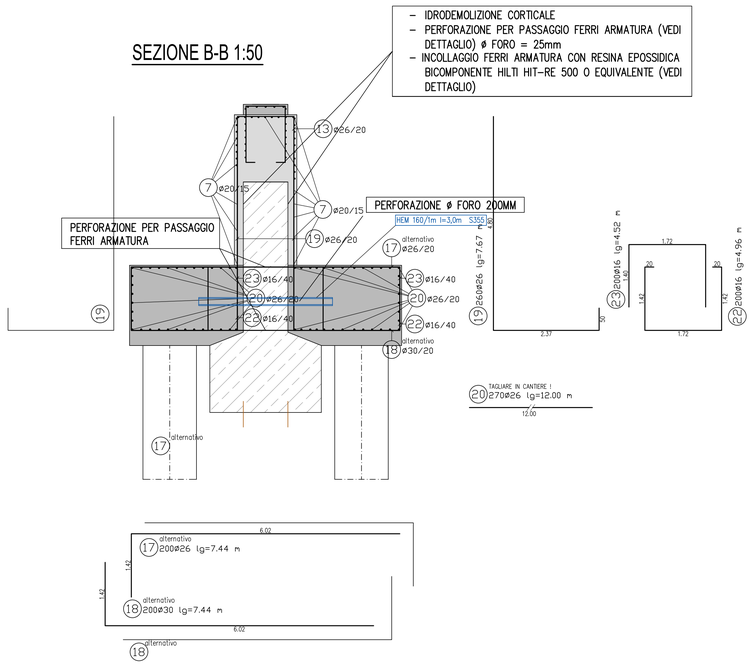

DETTAGLIO ARMATURA BAGGIOLO 1:25

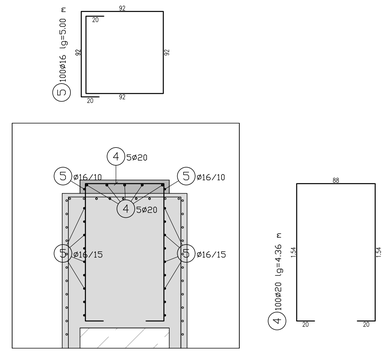

DETTAGLIO FERRI INCOLLATI 1:50

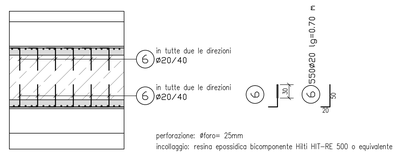

DETTAGLIO ARMATURA BAGGIOLO 1:25

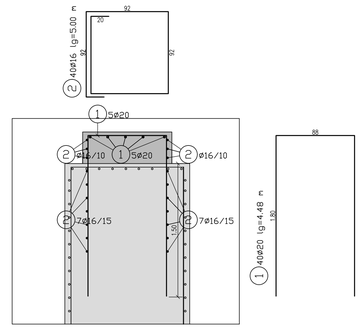

SOVRAPPOSIZIONE PER FERRI D'ARMATURA

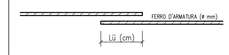

DIAMETRO:	ø10	ø12	ø14	ø16	ø20	ø26	ø30
SOVRAPPOSIZIONE [Lii] :	80	90	100	190	190	220	250

INDICAZIONI ESECUTIVE GENERALI

CALCESTRUZZO C28/35 / XF4 INERTE MAX = 32mm.

QUALITÀ CALCESTRUZZO SECONDO UNI EN 206-1

COPRIFERRO
4 cm SOTTO E SOPRA

FERRI DI RIPRESA — PER TUTTI I FERRI DI RIPRESA SONO DA PREVEDERE PARTICOLARI MISURE DI SICUREZZA ONDE EVITARE DANNI A PERSONE.

GIUNTI DI LAVORO — TUTTI I GIUNTI DI GETTO DEVONO AVERE UNA SUPERFICIE RUVIDA. DEVE ESSERE SCOPERTO L'INERTE CON SABBIATURA. NELLE RIPRESE DEI GETTI PREVEDERE RUSCO ACCIOLATO ADAPPANTI.

CALCESTRUZZO — DEVONO ESSERE IMPREGNATI CALCESTRUZZI A RITIRO COMPENSATO. LA MISCELA DEVE ESSERE APPROVATA DALLA D.L.

CURA DEI GETTI — LA CURA DEI GETTI DEVE ESSERE ESEGUITA A REGOLA D'ARTE. SONO DA RISPETTARE I TEMPI MINIMI PER IL DISARMO.

INDICAZIONI DI PIEGA PER ACCIAIO D'ARMATURA SECONDO EC2

(*) VALORE DEL RICOPRIMENTO MINIMO, NORMALE AL PIANO DI PIEGATURA, < 100mm o < 7ds VEDI EC2.

LISTA DEI FERRI

ACCIAIO: B450C

Pos	Num	ø	lg (m)		Pos	Num	ø	lg (m)		Pos	Num	ø	lg (m)	
1	40	20	4.48		9	23	20	5.75		19	260	26	7.67	
2	40	16	5.00		10	70	14	1.72		20	270	26	12.00	
3	104	20	7.50		11	52	20	12.00		21	110	26	8.95	
4	100	20	4.36		12	23	20	5.71		22	200	16	4.96	
5	100	16	5.00		13	180	26	7.28		23	200	16	4.52	
6	550	20	0.70		14	6	26	3.65	IM					
7	52	20	8.00		17	200	26	7.44						
8	52	20	8.00		18	200	30	7.44						

ø	lfm	kg/m	kg	ø	lfm	kg/m	kg	ø	lfm	kg/m	kg
14	120.40	1.21	145.68	26	9039.00	4.17	37692.63				
16	2596.00	1.58	4101.68	30	1488.00	5.55	8258.40				
20	3499.78	2.47	8644.45								

TOTALE in kg: 58842.85

SEZIONE C-C 1:50

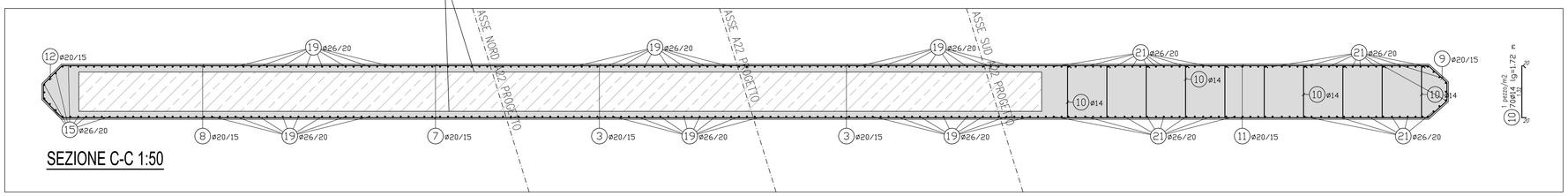

SEZIONE PILA 6 1:50

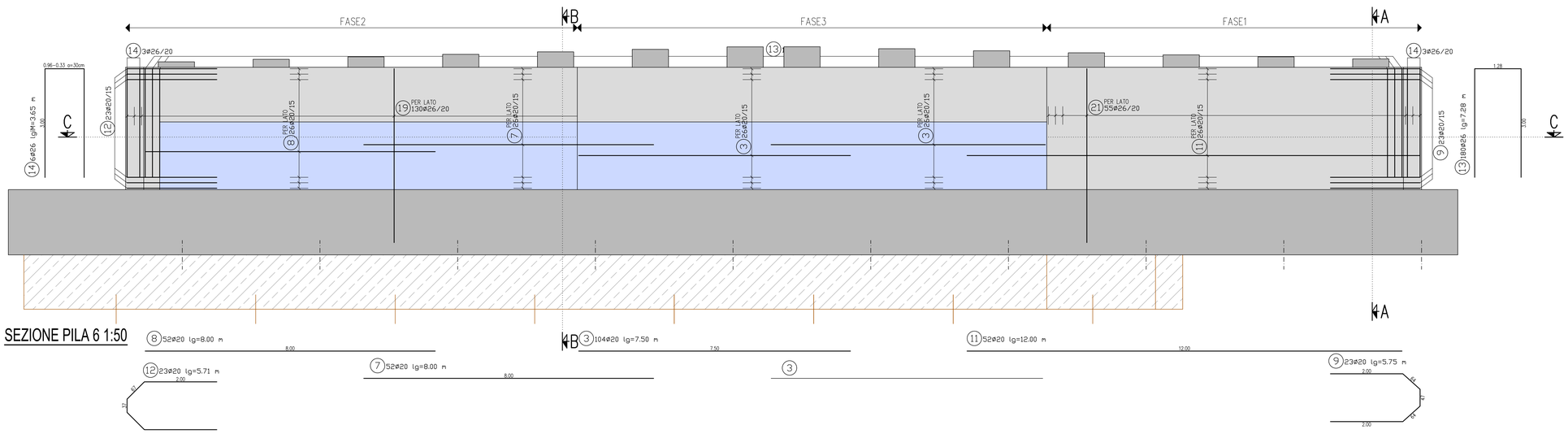

SOCIETA' PER AZIONI AUTOSTRADA DEL BRENNERO – TRENTO

ORDINE DEGLI INGEGNERI DELLA PROV. DI TRENTO
dott.ing. ROBERTO BOSETTI
INSCRIZIONE ALBO N° 1027

IL RESPONSABILE DEL PROCEDIMENTO
dott. ing. Roberto Bosetti

autostrada del brennero

PROGETTO DEFINITIVO PER LA REALIZZAZIONE DELLA TERZA CORSIA NEL TRATTO COMPRESO TRA VERONA NORD (KM 223) E L'INTERSEZIONE CON L'AUTOSTRADA A1 (KM 314)

B	LOTTO 3 - da Nogarole Rocca (km 246+185) a Campogalliano (km 312+200)
4.3.3.18	INTERVENTI SULLE OPERE D'ARTE Ponte sul fiume Mincio (pr. km 262+447) Pile e spalle Armatura pila 6

REVISIONE:	DATA:	DESCRIZIONE:	REDAZIONE:	VERIFICA:	APPROVAZIONE:
0	MAR. 2021	EMISSIONE			C. COSTA

DATA PROGETTO: LUGLIO 2009

NUMERO PROGETTO: 31/09

DIREZIONE TECNICA GENERALE

IL DIRETTORE TECNICO GENERALE E PROGETTISTA:
ORDINE DEGLI INGEGNERI DELLA PROV. DI BOLZANO
Dott. Ing. CARLO COSTA
Nr. 591
INGENIEURKAMMER DER PROVINZ BOZEN