PIANTA TRAVERSO DI TESTATA
SCALA 1:50

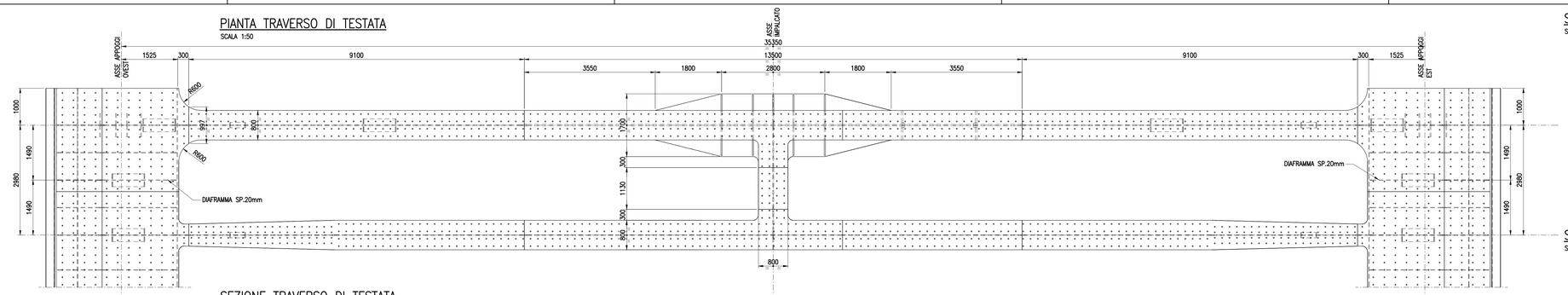

SEZIONE TRAVERSO DI TESTATA
SCALA 1:50

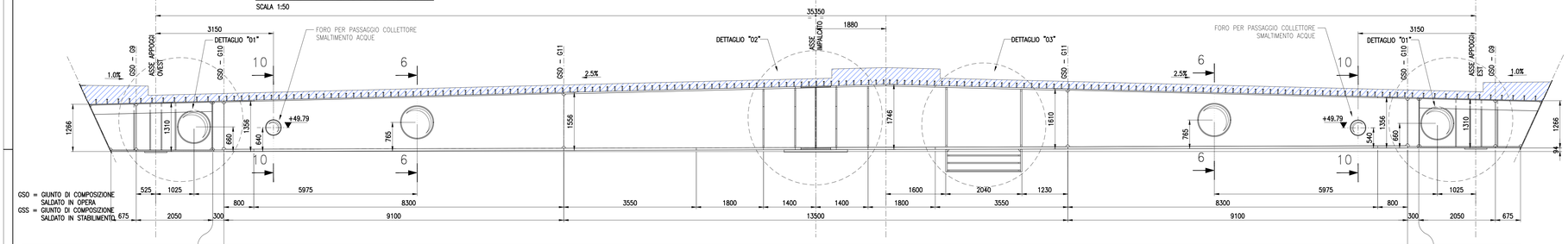

SEZIONE TIPO		1			2	3		2	1			
CONCI		T1				T2			T3			
LUNGHEZZA CONCI		9100				13500			9100			
PIATTABANDA SUPERIORE		1200x20	var. (max.1200÷min.800)x30	800x30		800x40			800x30	var. (max.1200÷min.800)x30	1200x20	
SPESSORE ANIMA	30	30	30			40			30		30	30
PIATTABANDA INFERIORE		1200x40	var. (max.1200÷min.800)x60	800x60	800x60	var. (min.800÷max.1700)x60	1700x60	var. (min.800÷max.1700)x60	800x60	var. (max.1200÷min.800)x60	1200x40	
DISPOSIZIONE PIOLI NELSON		4 PIOLI NELSON ø19/200 – h=125				4 PIOLI NELSON ø19/200 – h=125			4 PIOLI NELSON ø19/200 – h=125			

SEZIONE TIPO 01
SCALA 1:20

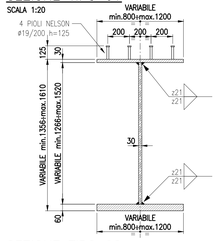

SEZIONE TIPO 02
SCALA 1:20

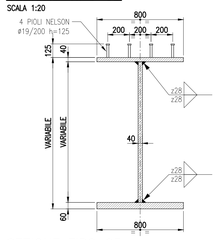

SEZIONE TIPO 03
SCALA 1:20

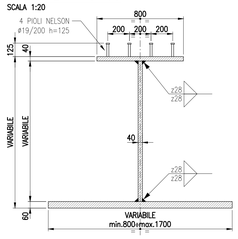

SCHEMA CONTROMONTA TRAVERSO DI TESTATA

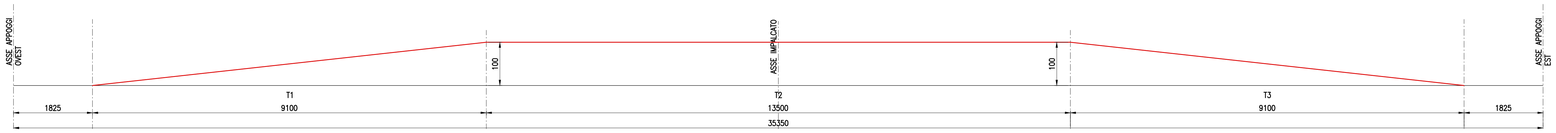

DETTAGLIO "01"
RITEGNO TRASVERSALE
SCALA 1:20

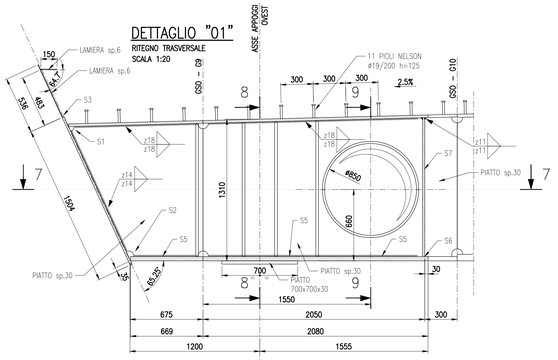

SEZIONE 8–8
SCALA 1:20

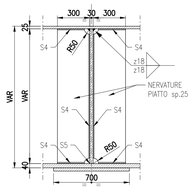

SEZIONE 7–7
SCALA 1:20

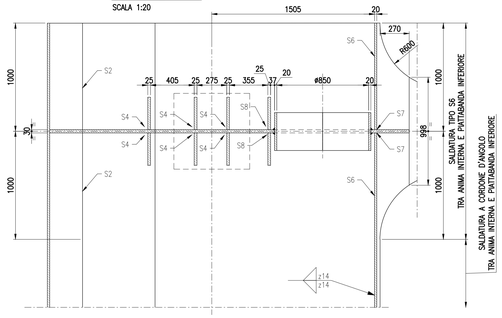

SEZIONE 9–9
SCALA 1:20

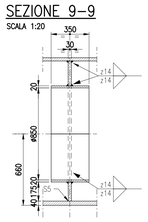

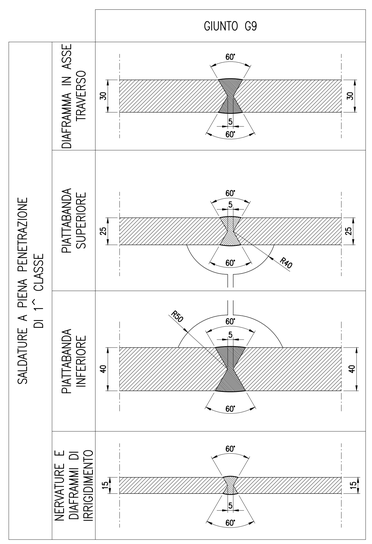

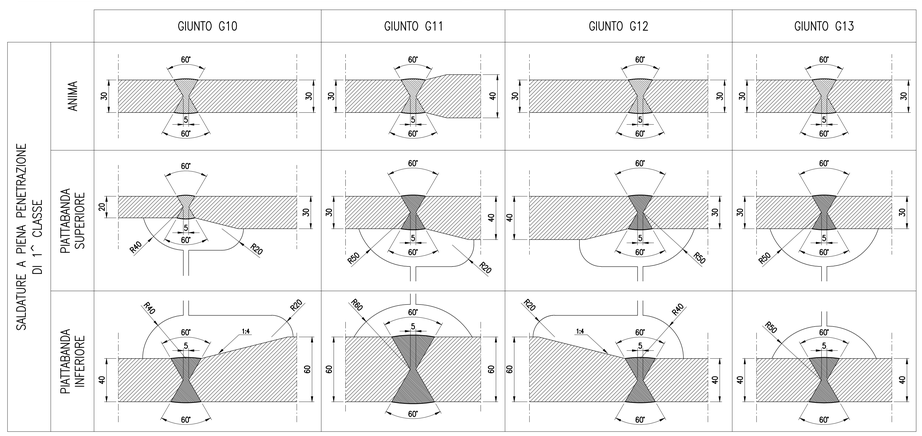

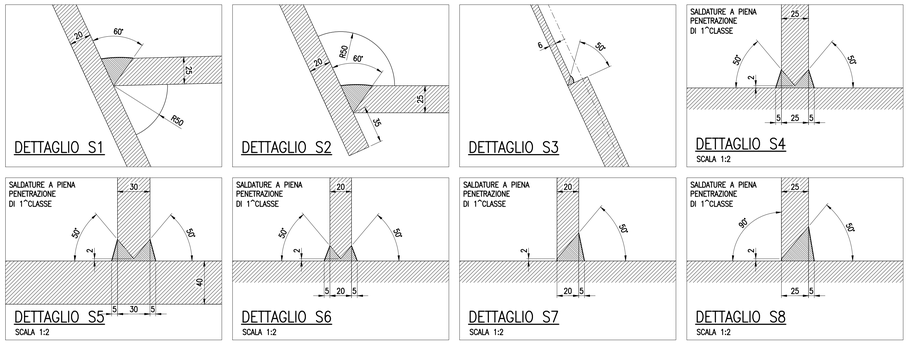

NOTE GENERALI

La realizzazione e il montaggio di tutte le opere dovrà essere eseguita in accordo con le indicazioni riportate negli elaborati relativi alle fasi realizzative ed agli schemi di varo (19–01–09).

SOCIETA' PER AZIONI AUTOSTRADA DEL BRENNERO – TRENTO

ORDINE DEGLI INGEGNERI DELLA PROV. DI TRENTO
dott.ing. ROBERTO BOSETTI
INSCRIZIONE ALBO N° 1027

IL RESPONSABILE DEL PROCEDIMENTO
dott. ing. Roberto Bosetti

autostrada del brennero

PROGETTO DEFINITIVO PER LA REALIZZAZIONE DELLA TERZA CORSIA NEL TRATTO COMPRESO TRA VERONA NORD (KM 223) E L'INTERSEZIONE CON L'AUTOSTRADA A1 (KM 314)

C	LOTTO 1 - da Campogalliano (km 312+200) al km 313+710
7.1.3.4.	OPERE D'ARTE PRINCIPALI SOVRAPPASSO ASTA A22 – B01 IMPALCATO – CARPENTERIA METALLICA Traverso di testata – Pianta e prospetti

REVISIONE:	DATA:	DESCRIZIONE:	REDAZIONE:	VERIFICA:	APPROVAZIONE:
0	MAR. 2021	EMISSIONE	C. OMETTO	L. LEARDINI	C. COSTA

DATA PROGETTO: LUGLIO 2009

NUMERO PROGETTO: 31/09

DIREZIONE TECNICA GENERALE

IL DIRETTORE TECNICO GENERALE E PROGETTISTA
ORDINE DEGLI INGEGNERI DELLA PROV. DI BOLZANO
Dott. Ing. CARLO COSTA
Nr. 891
INGENIEURKAMMER DER PROVINZ BOZEN