SEZIONE F-F
SCALA 1:20

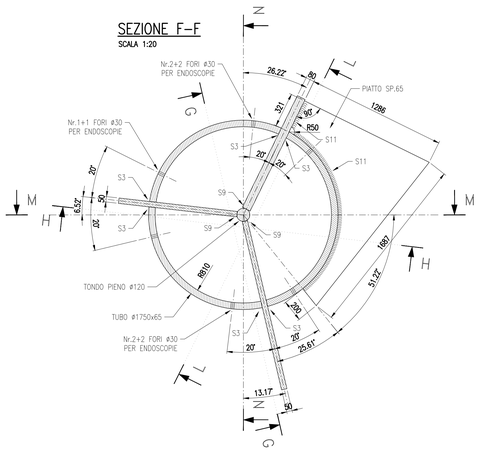

SEZIONE L-L
SCALA 1:20

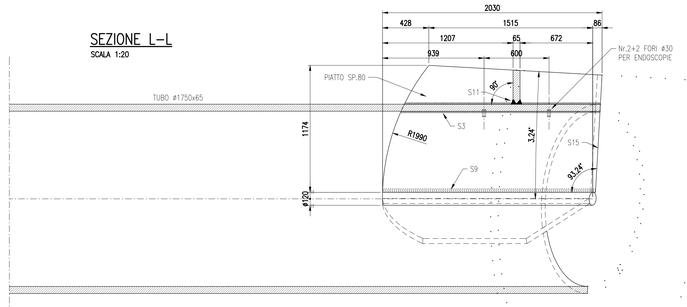

SEZIONE M-M
SCALA 1:20

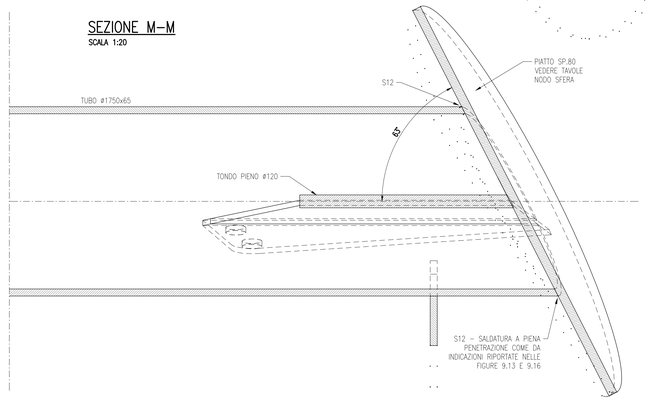

SEZIONE G-G
SCALA 1:20

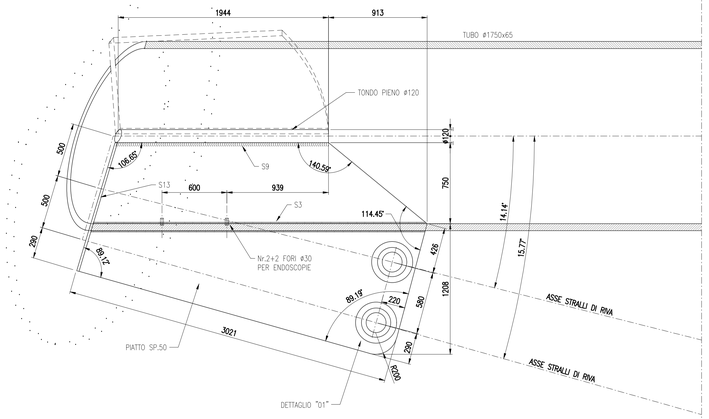

SEZIONE N-N
SCALA 1:20

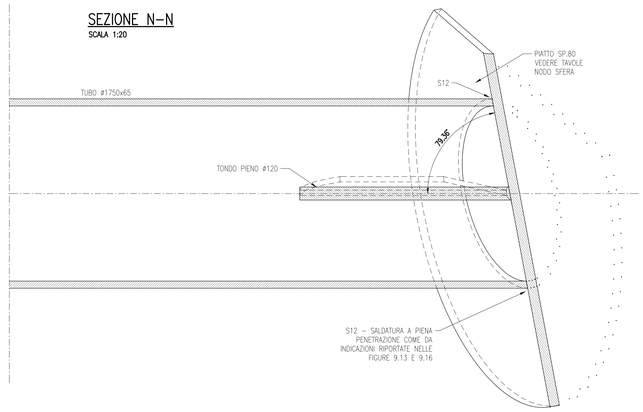

SEZIONE H-H
SCALA 1:20

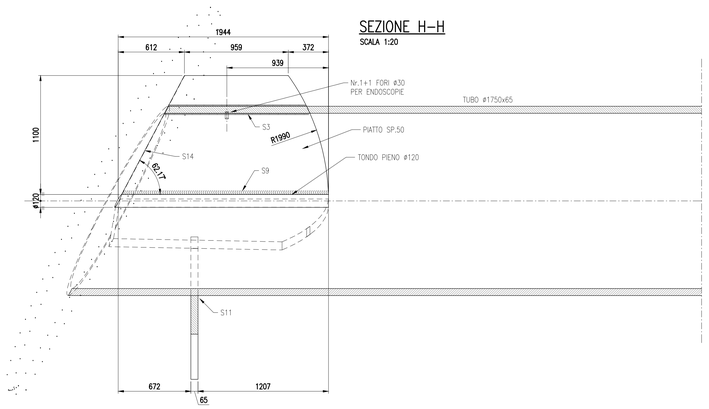

DETTAGLIO BOTOLA DI ISPEZIONE
SCALA 1:20

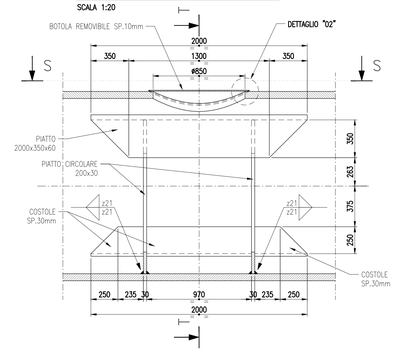

SEZIONE S-S
SCALA 1:20

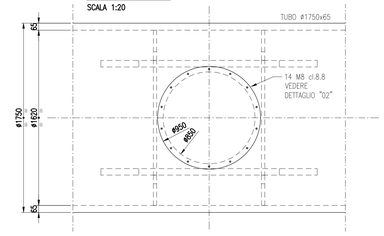

SEZIONE T-T
SCALA 1:20

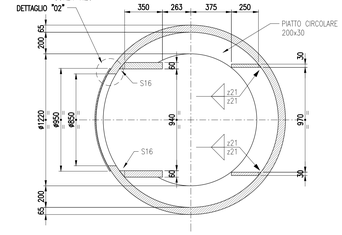

DETTAGLIO "02"
SCALA 1:2

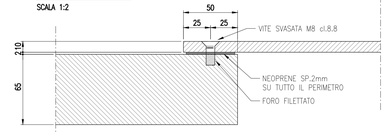

DETTAGLIO "01"
ATTACCO ANCORAGGIO STRALLI
SCALA 1:10

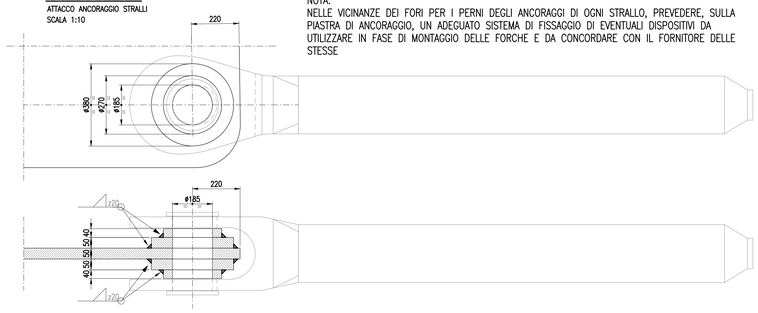

NOTA:
NELLE VICINANZE DEI FORI PER I PERNI DEGLI ANCORAGGI DI OGNI STRALLO, PREVEDERE, SULLA PIASTRA DI ANCORAGGIO, UN ADEGUATO SISTEMA DI FISSAGGIO DI EVENTUALI DISPOSITIVI DA UTILIZZARE IN FASE DI MONTAGGIO DELLE FORCHE E DA CONCORDARE CON IL FORNITORE DELLE STESSE

SALDATURA S12

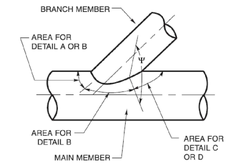

Figure 9.13—Definitions and Detailed Selections for Prequalified CJP T-, Y-, and K-Tubular Connections (see 9.11.2 and Table 9.7)

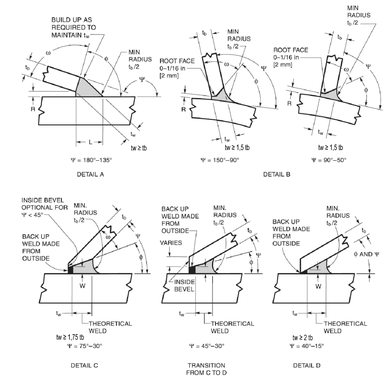

Notes:
1. Illustrating improved weld profiles for 9.2.7.6(1) as welded and 9.2.7.6(2) fully ground.
2. For heavy sections or fatigue critical applications as indicated in 9.2.7.7.
3. See Table 9.8 for dimensions t_b, L, R, W, α_1, α_2

Figure 9.16—Prequalified Joint Details for CJP Groove Welds in Tubular T-, Y-, and K-Connections—Concave Improved Profile for Heavy Sections or Fatigue (see 9.11.2)

Table 9.8
Prequalified Joint Dimensions and Groove Angles for CJP Groove Welds in Tubular T-, Y-, and K-Connections Made by SMAW, GMAW-S, and FCAW (see 9.11.2)

		Detail A Ψ = 180° – 135°		Detail B Ψ = 150° – 50°		Detail C Ψ = 75° – 30° [b]	Detail D Ψ = 40° – 15° [b]
End preparation (e)	max.			90° [a]		(Note a)	
	min.			10° or 45° for Ψ > 105°		10°	
Fit-up or root opening (R)		FCAW-S SMAW [d]	GMAW-S FCAW-G [e]	FCAW-S SMAW [d]	GMAW-S FCAW-G [e]	(Note c) FCAW-S SMAW (1): 1/8 in [3 mm] W max. 25°–40°; 3/16 in [5 mm] ϕ 15°–25°	
	max.	3/16 in [5 mm]	3/16 in [5 mm]	1/4 in [6 mm]	1/4 in [6 mm] for ϕ > 45°; 5/16 in [8 mm] for ϕ ≤ 45°	GMAW-S FCAW-G (2): 1/8 in [3 mm] 30°–40°; 1/4 in [6 mm] 25°–30°; 3/8 in [10 mm] 20°–25°; 1/2 in [12 mm] 15°–20°	
	min.	1/16 in [2 mm] No min. for ϕ > 90°	1/16 in [2 mm] No min. for ϕ > 120°	1/16 in [2 mm]	1/16 in [2 mm]		
Joint included angle ϕ	max.	90°		60° for Ψ ≤ 105°		40°; if more use Detail B	
	min.	45°		37-1/2°; if less use Detail C		1/2 Ψ	
Completed weld	t_w	≥ t_b		≥ t_b for Ψ > 90°; ≥ t_b/sin Ψ for Ψ < 90°		≥ t_b/sin Ψ but need not exceed 1.75 t_b	≥ $2t_b$
	L	≥ t_b/sin Ψ but need not exceed 1.75 t_b				Weld may be built up to meet this	

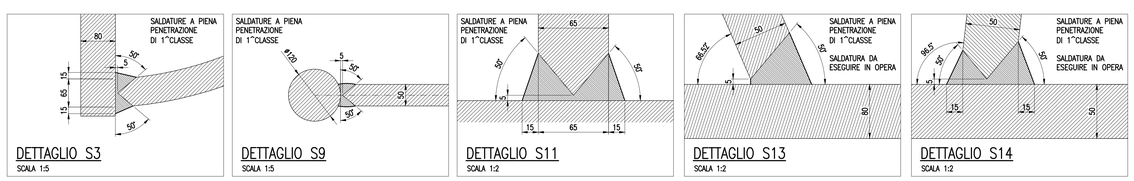

NOTE GENERALI

La realizzazione e il montaggio di tutte le opere dovrà essere eseguita in accordo con le indicazioni riportate negli elaborati relativi alle fasi realizzative ed agli schemi di varo (19-01-09).

SOCIETA' PER AZIONI AUTOSTRADA DEL BRENNERO – TRENTO

ORDINE DEGLI INGEGNERI DELLA PROV. DI TRENTO
dott.ing. ROBERTO BOSETTI
INSCRIZIONE ALBO N° 1027

IL RESPONSABILE DEL PROCEDIMENTO
dott. ing. Roberto Bosetti

autostrada del brennero

PROGETTO DEFINITIVO PER LA REALIZZAZIONE DELLA TERZA CORSIA NEL TRATTO COMPRESO TRA VERONA NORD (KM 223) E L'INTERSEZIONE CON L'AUTOSTRADA A1 (KM 314)

C	LOTTO 1 - da Campogalliano (km 312+200) al km 313+710
7.1.5.2.	OPERE D'ARTE PRINCIPALI SOVRAPPASSO ASTA A22 – B01 BIPODI E SFERA Giunto in sommità

REVISIONE:	DATA:	DESCRIZIONE:	REDAZIONE:	VERIFICA:	APPROVAZIONE:
0	MAR. 2021	EMISSIONE	G. OMETTO	L. LEARDINI	C. COSTA

DATA PROGETTO: LUGLIO 2009

NUMERO PROGETTO: 31/09

DIREZIONE TECNICA GENERALE

IL DIRETTORE TECNICO GENERALE E PROGETTISTA
ORDINE DEGLI INGEGNERI DELLA PROV. DI BOLZANO
Dott. Ing. CARLO COSTA
Nr. 861
INGENIEURKAMMER DER PROVINZ BOZEN