PIANTA FONDAZIONE
Scala 1:100

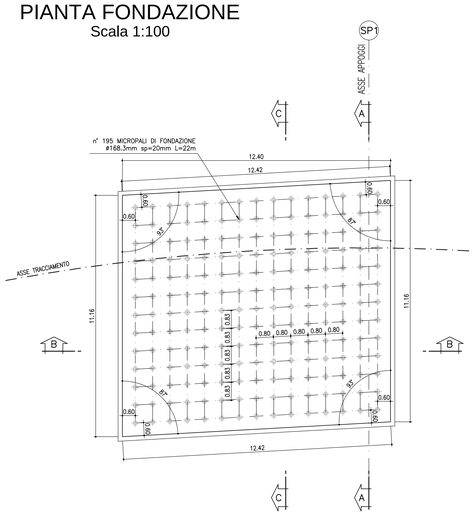

SEZIONE A-A
Scala 1:100

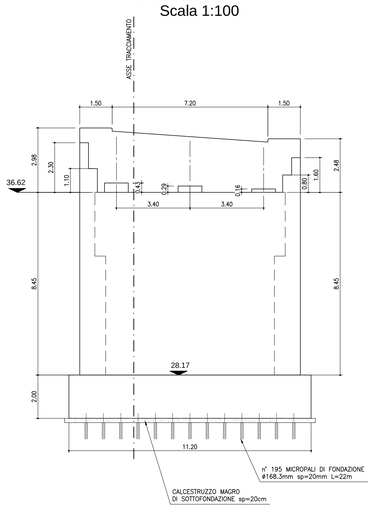

SEZIONE B-B
Scala 1:100

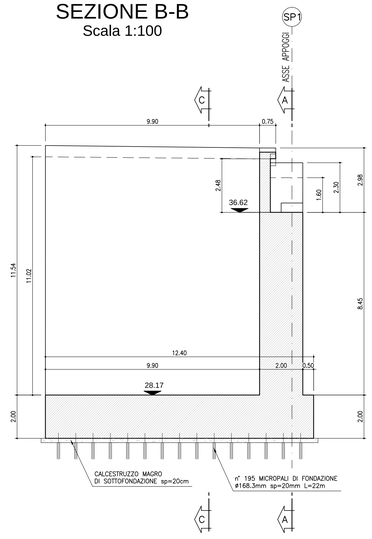

SEZIONE C-C
Scala 1:100

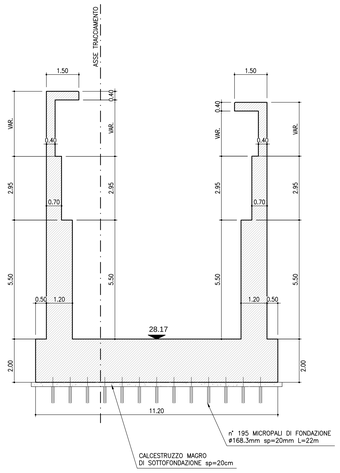

PIANTA ELEVAZIONE
Scala 1:100

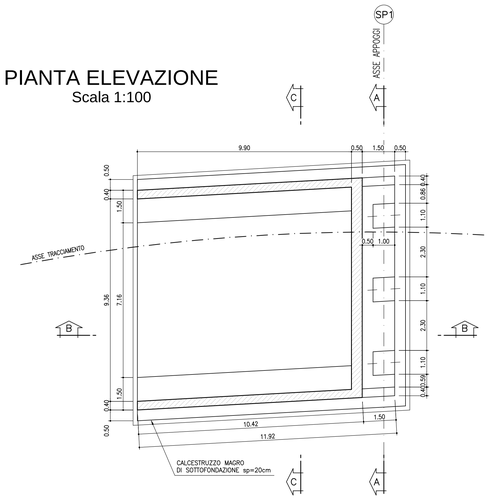

SEZIONE C-C
Scala 1:100

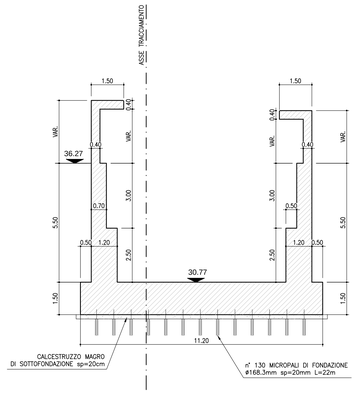

PIANTA FONDAZIONE
Scala 1:100

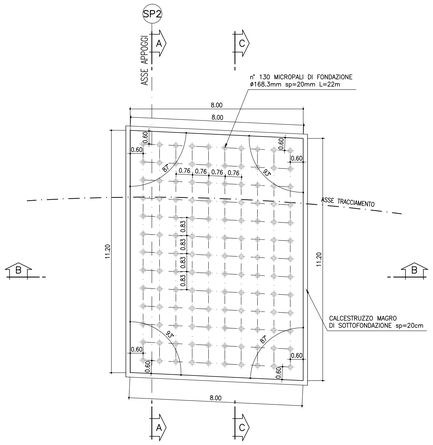

SEZIONE A-A
Scala 1:100

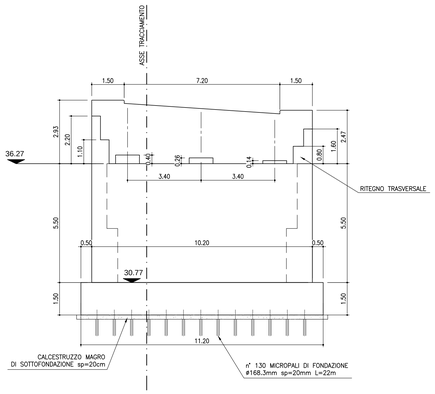

SEZIONE B-B
Scala 1:100

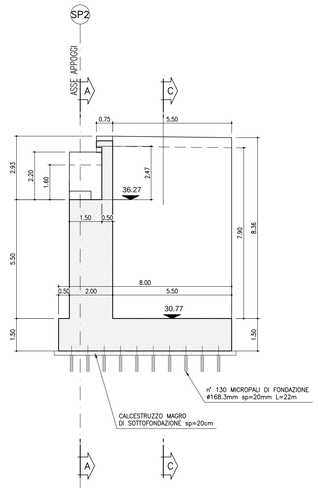

PIANTA ELEVAZIONE
Scala 1:100

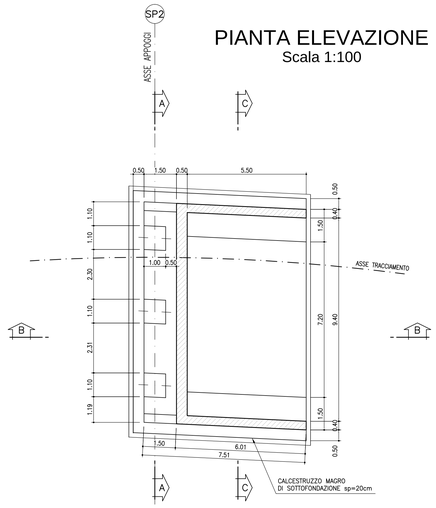

TABELLA MATERIALI :

MAGRO DI FONDAZIONE (non strutturale):

– Classe	C12/15 MPa
– Classe di esposizione	X0

FONDAZIONE:

– Classe	C25/30 MPa
– Classe di esposizione	XC2
– Classe di consistenza	S4
– Rapporto A/C	<=0.60
– Diametro max. inerti	32mm
– Copriferro	40mm

ELEVAZIONE (SPALLE):

– Classe	C32/40 MPa
– Classe di esposizione	XS1, XC4, XF2
– Classe di consistenza	S4 .
– Rapporto A/C	<=0.50
– Diametro max. inerti	32mm
– Copriferro	55mm

SOLETTA IMPALCATO E CORDOLI:

– Classe	C32/40 MPa
– Classe di esposizione	XC4, XF4
– Classe di consistenza	S4
– Rapporto A/C	<=0.50
– Diametro max. inerti	32mm
– Copriferro	55mm

ACCIAIO PER C.A.:
Tipo B450C fyk ≥ 450 MPa
ftk ≥ 540 MPa

ACCIAIO ARMATURA MICROPALI DI FONDAZIONE:
S355H

ACCIAIO PER IMPALCATO CLASSE DI ESECUZIONE EXC3:
- Elementi saldati in acciaio con sp. ≤ 20mm S355J0 (ex 510C)
- Elementi saldati in acciaio con 20mm < sp. ≤ 40mm S355J2G3 (ex 510D)
- Elementi saldati in acciaio con sp. > 40mm S355K2G3 (ex 510DD)
- Elementi non saldati, angolari e piastre scalate, S355J0 (ex 510C)

BULLONI
Viti 10.9 secondo UNI EN ISO 898–1 2001
Dadi 10 secondo UNI EN 20898–2 1994
Rosette in acciaio C50 temperato e rinvenuto HRC32÷40, secondo UNI EN 10083–2 2006.
Piastrine in acciaio C50 temperato e rinvenuto HRC32÷40, secondo UNI EN 10083–2 2006.

PIOLI
Pioli tipo NELSON
Acciaio ex ST 37–3K (S235J2G3+C450)
fy > 350 MPa
fu > 450 MPa
Allungamento > 15%Strizione > 50%

SALDATURE
Secondo D.M. 17/01/2018

Autostrada dei Fiori

Tronco A10: Savona - Ventimiglia (confine francese)

NUOVO SVINCOLO AUTOSTRADALE DI VADO LIGURE

CARREGGIATA SUD / CARREGGIATA NORD
Progr. Km 47+545

PROGETTO DEFINITIVO

OPERE D' ARTE MAGGIORI
PONTE RIO TANA
SPALLA 1 E SPALLA 2
Carpenteria e fondazione

PROGETTISTA	RESPONSABILE INTEGRAZIONE ATTIVITÀ SPECIALISTICHE	IMPRESA	COMMITTENTE
Dott. Ing. Enrico GHISLANDI Ordine degli Ingegneri Provincia di Milano n° 16993 SINA	Dott. Ing. Enrico GHISLANDI Ordine degli Ingegneri Provincia di Milano n° 16993 SINA		Autostrada dei Fiori S.p.A. Via dello Repubblica, 46< 18100 Imperia (IM)

REV.	DATA	DESCRIZIONE	REDATTO	CONTR.	APPROV.	RIESAME
A	Febbraio 2020	PRIMA EMISSIONE	SINA	DTOC	DT	DT

DATA: Febbraio 2020 — SCALA: 1:100 — N. PROGR.

CODIFICA: PROGETTO P280 — LIV. D — TRONCO A10 — DOCUMENTO OMG CA 006 — REV. A

WBS: A10 I BT0001

CUP: I44E14000810005

RESPONSABILE DEL PROCEDIMENTO

VISTO DELLA COMMITTENTE

Il presente documento non potrà essere copiato, riprodotto o altrimenti pubblicato, in tutto od in parte, senza il consenso scritto da parte dell'autorità del Fiori S.p.A. Ogni utilizzo non autorizzato sarà perseguito a norma di legge

This document may not be copied, reproduced or published, either in part or in its entirety, without the written permission of Autostrade dei Fiori S.p.A. Unauthorised use will be persecuted by law.

PDF/A-1b
Adobe PDF Library 15.0