POZZETTI PREFABBRICATI 200x200 cm

Scala 1:50

PIANTA COPERTURA

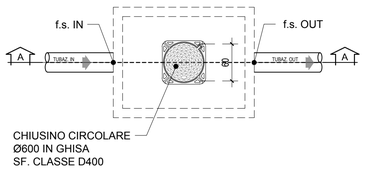

PIANTA

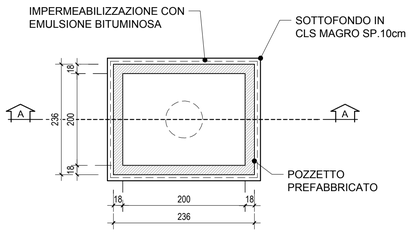

SEZIONE A-A

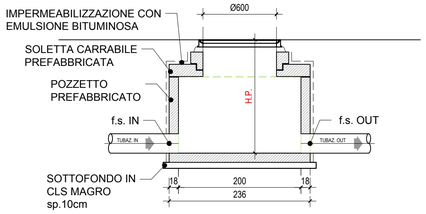

T A B E L L A					
POSIZIONE	DIM. INTERNE [m]	Q.P. [m.s.l.m.]	TUBAZ. IN	TUBAZ. OUT	HP [m]
SEZIONE STRADALE A2-03-10 DX	2x2	27.02	FOSSO GUARDIA f.s. IN=25.15	PEAD De500 f.s. OUT=25.15	1.87
SEZIONE STRADALE A2-02-15 SX	2x2	22.40	PEAD De500 f.s. IN=20.10	PEAD De500 f.s. OUT=20.10	2.30
SEZIONE STRADALE A2-02-15 SX BIS	2x2	21.70	PEAD De500 f.s. IN=19.90	PEAD De500 f.s. OUT=19.90	1.80
SEZIONE STRADALE A1-04-35 DX	2x2	29.64	PEAD De500 f.s. IN=26.50	PEAD De500 f.s. OUT=26.50	3.14

T A B E L L A M A T E R I A L I

- CALCESTRUZZO MAGRO:

Classe di resistenza (UNI EN 206-1:2001):	= C12/15

- CALCESTRUZZO PER GETTI IN OPERA

Classe di resistenza (UNI EN 206-1:2001):	= C32/40
Classe di esposizione (UNI EN 206-1:2001)	= XA2
Classe di consistenza (UNI EN 206-1:2001)	= S4
Diametro massimo inerti :	= 20 mm
Dosaggio cemento:	= 340kg/m³
Rapporto a/c:	= 0.50
-ACCIAIO PER C.A.	=B450C
-COPRIFERRO	=4 cm

-CHIUSINI IN GHISA SFEROIDALE classe D400 Ø800 peso min. 131 kg

POZZETTI GETTATI

Scala 1:50

PIANTA

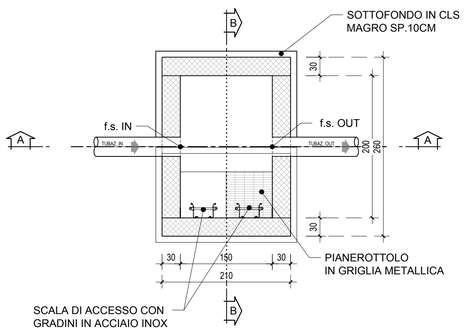

PIANTA COPERTURA

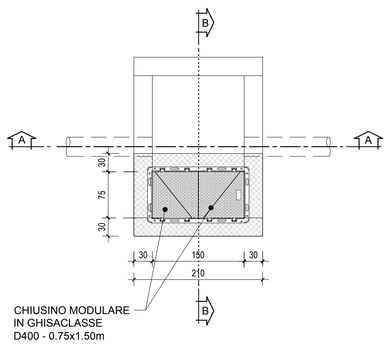

CHIUSINO IN GHISA SFEROIDALE
CLASSE D400 150x75cm

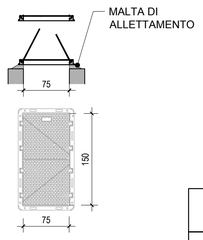

T A B E L L A						
POSIZIONE	DIM. INTERNE [m]	Q.P. [m.s.l.m.]	TUBAZ. IN	TUBAZ. OUT	Hp	Ht
SEZIONE STRADALE A1-05-3	2x1.5	38.47	PEAD De 500 f.s. IN 32.45	PEAD De 500 f.s. OUT 32.45	6.02	3.62
SEZIONE STRADALE A1-05-2	2x1.5	38.40	PEAD De 500 f.s. IN 32.33	PEAD De 500 f.s. OUT 32.33	6.07	3.67
SEZIONE STRADALE A1-05-1	2x1.5	39.00	PEAD De 500 f.s. IN 32.25	PEAD De 500 f.s. OUT 32.25	6.75	4.35
SEZIONE STRADALE A1-02-48 a	2x1.5	45.00	PEAD De 500 f.s. IN 39.79	PEAD De 500 f.s. OUT 39.79	5.21	2.81

T A B E L L A M A T E R I A L I

- CALCESTRUZZO MAGRO:

Classe di resistenza (UNI EN 206-1:2001):	= C12/15

- CALCESTRUZZO MANUFATTI PREFABBRICATI

Classe di resistenza (UNI EN 206-1:2001):	= C40/50
Classe di esposizione (UNI EN 206-1:2001)	= XA2
Classe di consistenza (UNI EN 206-1:2001)	= S4
Diametro massimo inerti :	= 20 mm
Dosaggio cemento:	= 340kg/m³
Rapporto a/c:	= 0.50
-ACCIAIO PER C.A.	=B450C

-CHIUSINI IN GHISA SFEROIDALE classe D400 Ø800 peso min. 131 kg

SEZIONE A-A

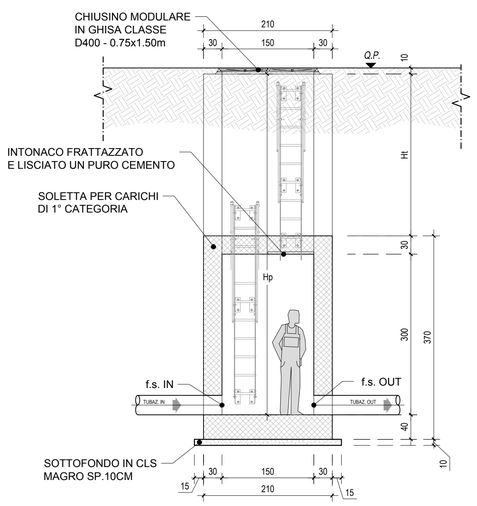

SEZIONE B-B

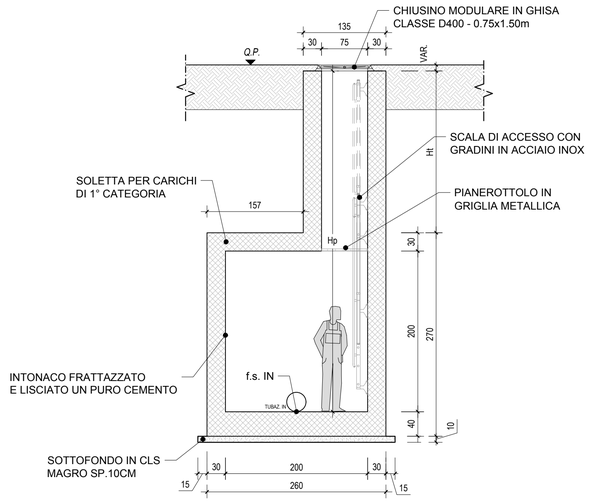

Autostrada dei Fiori

Tronco A10: Savona - Ventimiglia (confine francese)

NUOVO SVINCOLO AUTOSTRADALE DI VADO LIGURE

CARREGGIATA SUD / CARREGGIATA NORD
Progr. Km 47+545

PROGETTO DEFINITIVO

IDROLOGIA ED IDRAULICA

IDRAULICA DI PIATTAFORMA

Particolari costruttivi smaltimento

Tav. N°4

PROGETTISTA	RESPONSABILE INTEGRAZIONE ATTIVITÀ SPECIALISTICHE	IMPRESA	COMMITTENTE
Dott. Ing. Enrico GHISLANDI Ordine degli Ingegneri Provincia di Milano n° 16993 SINA	Dott. Ing. Enrico GHISLANDI Ordine degli Ingegneri Provincia di Milano n° 16993 SINA		Autostrade dei Fiori S.p.A. Via della Repubblica, 46 18100 Imperia (IM)

REV.	DATA	DESCRIZIONE	REDATTO	CONTR.	APPROV.	RIESAME
A	Gennaio 2020	PRIMA EMISSIONE	SINA	DT/OC	DT	DT

DATA | SCALA: VARIE

N. PROGR.

CODIFICA

PROGETTO	LIV	TRONCO	DOCUMENTO	REV
P280	D	A10	IDR PC 004	A

WBS: A10IBT0001

CUP: I44E14000081000 5

RESPONSABILE DEL PROCEDIMENTO

VISTO DELLA COMMITTENTE

Il presente documento non potrà essere copiato, riprodotto o altrimenti pubblicato, in tutto od in parte, senza il consenso scritto dell'Autostrada dei Fiori S.p.A. Ogni utilizzo non autorizzato sarà perseguito a norma di legge.

This document may not be copied, reproduced or published, either in part or in its entirety, without the written permission of Autostrada dei Fiori S.p.A. Unauthorized use will be prosecute by law.