REGIONE CALABRIA

COMUNE DI TROPEA

PROVINCIA DI VIBO VALENTIA

P.O.R. Calabria FERS - FSE 2014/2020. Asse prioritario 7 - Obiettivo specifico 7.2 - Azione 7.2.2.

Potenziamento, riqualificazione e messa in sicurezza del porto di Tropea

PROGETTO DEFINITIVO

B.3.9

REALIZZAZIONE DI PENSILINE FOTOVOLTAICHE A PROTEZIONE DEI PARCHEGGI

DISEGNI ESECUTIVI - TETTOIA 2

SCALA 1:50 / VARIE

Progettazione, Direzione dei lavori e geologia

R.T.P. TEC MED s.r.l.

Tec Med s.r.l.
Ing. Stefano Ponti
Ing. Giovanni Oggiano
Ing. Maurizio Sassu

E3 società cooperativa
Ing. Giuseppe Maradei
dott.ssa Paola Angela Basta

Consultec società cooperativa
Ing. Stefano Bassotti
Ing. Mauro Cosetta

Ing. Rosario Bruzzaniti

Ing. Francesco Bagnato

Arch. Maria Carmela Giuditta

Il Responsabile Unico del Procedimento

Arch. Gabriele CRISAFIO

Responsabile della sicurezza: Ing. Rosario Bruzzaniti

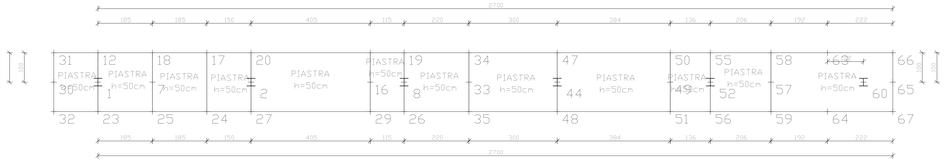

PIANTA IMPALCATO QUOTA m: 0.00

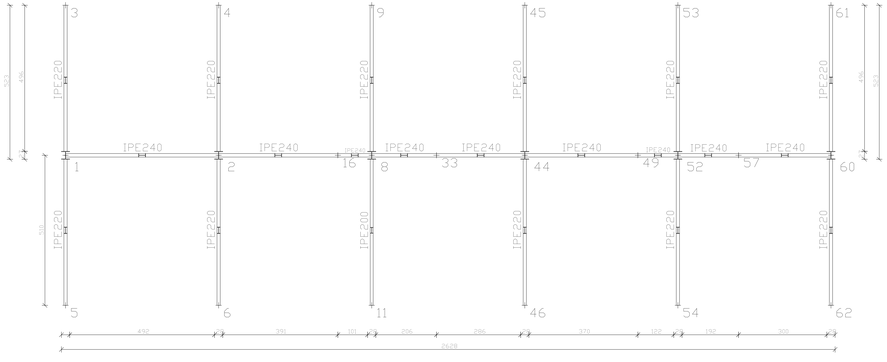

PIANTA IMPALCATO QUOTA m: 2.40

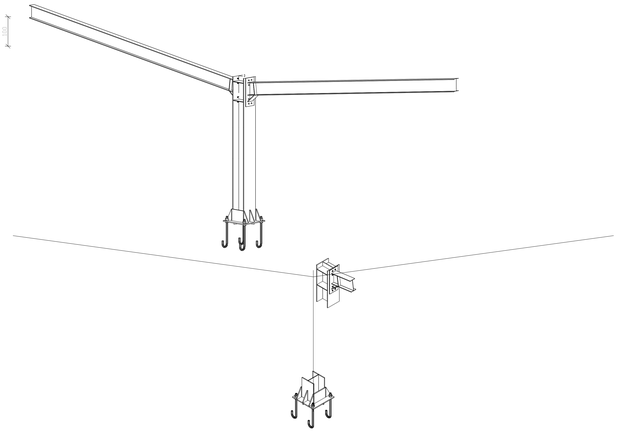

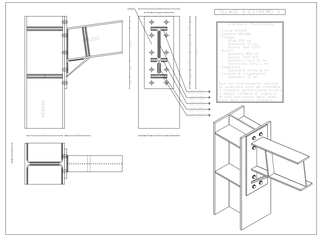

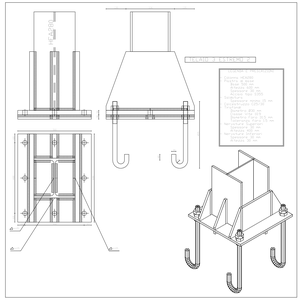

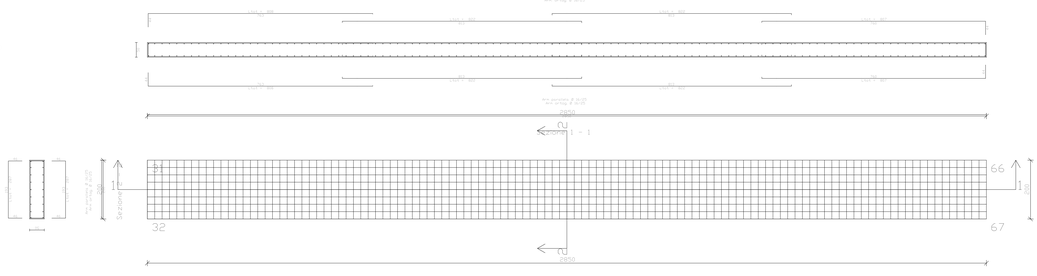

ARMATURA DI BASE INFERIORE PIASTRA 1 QUOTA m.0.00
Ø 16/ 25 direz.X
Ø 16/ 25 direz.y (spessore= 50 cm)

ACCIAIO B450C CALCESTR. C20/25

le sovrapposizioni vanno sfalsate a ferri alterni di una lunghezza pari a 0.65 della sovrapposizione (EC 1992-2005 p 8.7.3)