DETTAGLI VELETTA E PARAPETTI

SEZIONE TRASVERSALE

SCALA 1:10

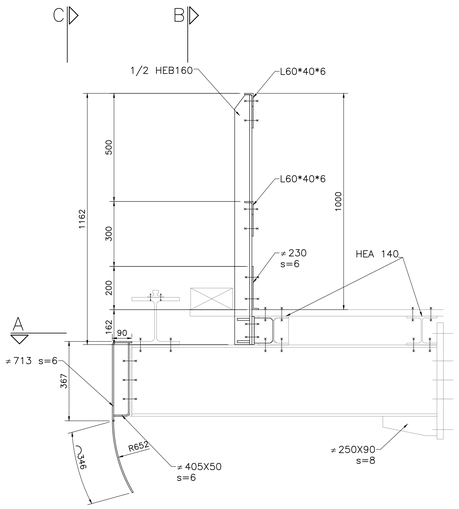

SEZIONE A-A

SCALA 1:10

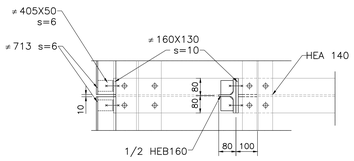

SEZIONE C-C VELETTA

SCALA 1:10

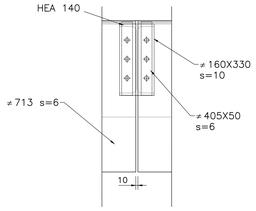

DETTAGLI RITEGNO SISMICO LONGITUDINALE

DETTAGLIO "2"

SCALA 1:10

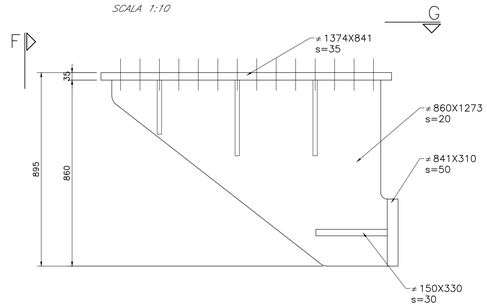

SEZIONE F-F

SCALA 1:10

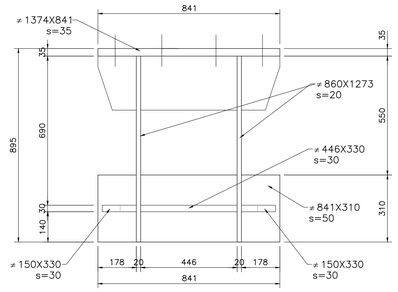

SEZIONE G-G

SCALA 1:10

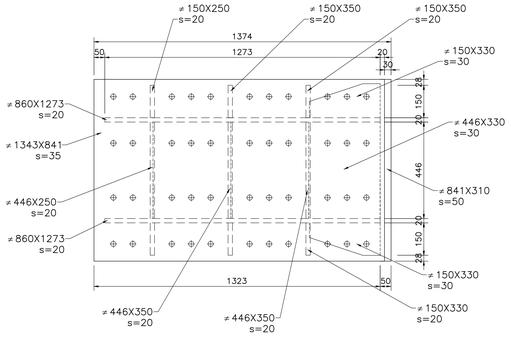

DETTAGLI RITEGNO SISMICO TRASVERSALE

DETTAGLIO "1"

SCALA 1:10

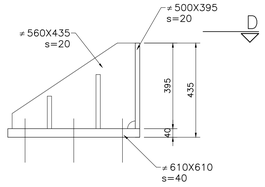

SEZIONE D-D

SCALA 1:10

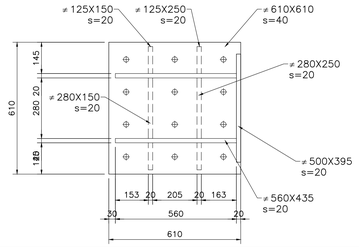

NOTA: per le caratteristiche dei materiali e per le incidenze si rimanda all'elaborato "NN1X00D09TTVI0000001."

DETTAGLIO SMALTIMENTO ACQUE

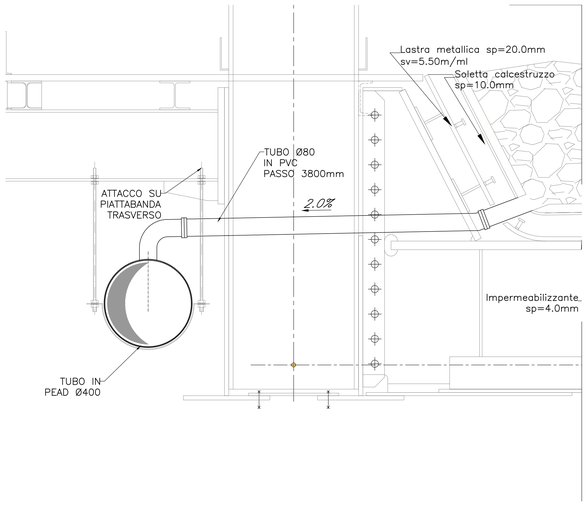

SEZIONE B-B PARAPETTO

SCALA 1:10

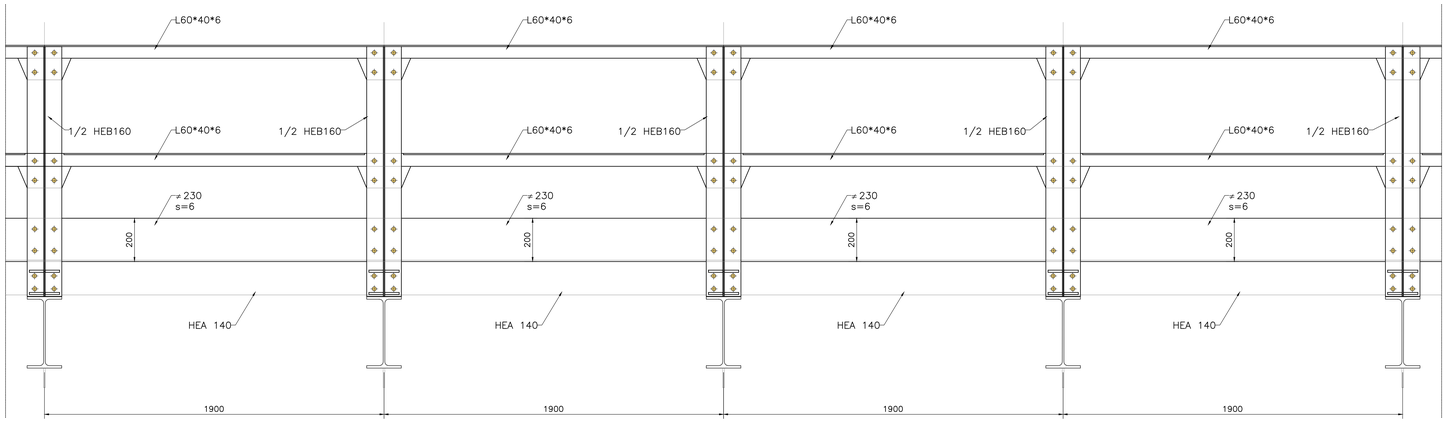

COMMITTENTE:

RFI RETE FERROVIARIA ITALIANA
GRUPPO FERROVIE DELLO STATO ITALIANE

PROGETTAZIONE:

ITALFERR
GRUPPO FERROVIE DELLO STATO ITALIANE

U.O. OPERE CIVILI E GESTIONE DELLE VARIANTI

PROGETTO DEFINITIVO

LINEA SALERNO - PONTECAGNANO AEROPORTO
COMPLETAMENTO METROPOLITANA DI SALERNO
TRATTA ARECHI - PONTECAGNANO AEROPORTO

OPERE D'ARTE MAGGIORI

VI02 - PONTE SUL FIUME PICENTINO
IMPALCATO A TRAVE RETICOLARE L=45 m - DETTAGLI

SCALA: 1:10

COMMESSA	LOTTO	FASE	ENTE	TIPO DOC.	OPERA/DISCIPLINA	PROGR.	REV.
NN1X	00	D	09	BZ	VI0209	004	A

Rev.	Descrizione	Redatto	Data	Verificato	Data	Approvato	Data	Autorizzato Data
A	Emissione Esecutiva	A. Polastri	Sett 2020	P. Bonifaci	Sett 2020	M. D'Angelo	Sett 2020	ITALFERR S.p.A. U.O. Opere Civili e Gestione delle Varianti Dott. Ing. M. D'Angelo Ordine degli Ingegneri della Provincia di Roma n° A 21731

File: NN1X00D09BZVI0209004A.DWG

n. Elab.: