DETTAGLI VELETTA E PARAPETTI

SEZIONE TRASVERSALE

SCALA 1:10

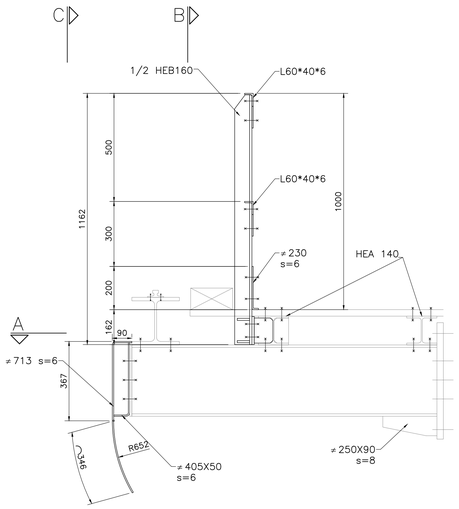

SEZIONE A-A

SCALA 1:10

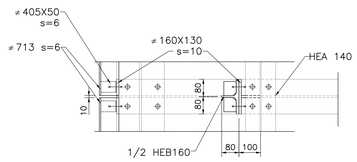

SEZIONE C-C VELETTA

SCALA 1:10

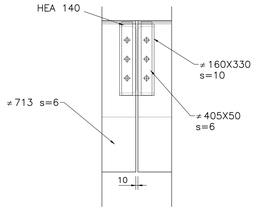

DETTAGLI RITEGNO SISMICO LONGITUDINALE

DETTAGLIO "2"

SCALA 1:10

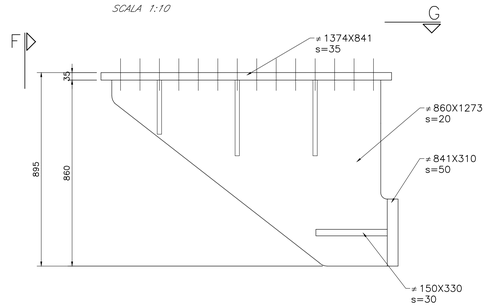

SEZIONE F-F

SCALA 1:10

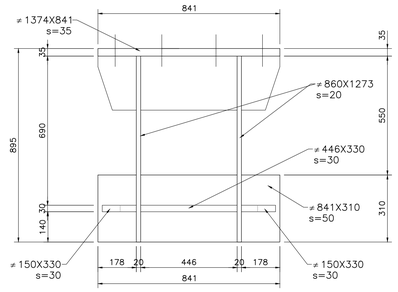

SEZIONE G-G

SCALA 1:10

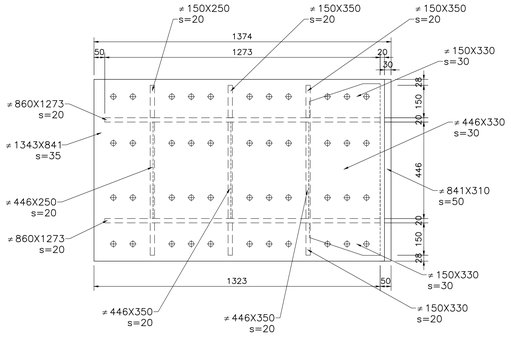

DETTAGLI RITEGNO SISMICO TRASVERSALE

DETTAGLIO "1"

SCALA 1:10

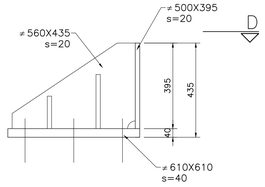

SEZIONE D-D

SCALA 1:10

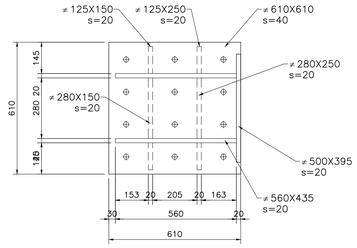

NOTA: per le caratteristiche dei materiali e per le incidenze si rimanda all'elaborato "NN1X00D09TV:I0000001."

SEZIONE B-B PARAPETTO

SCALA 1:10

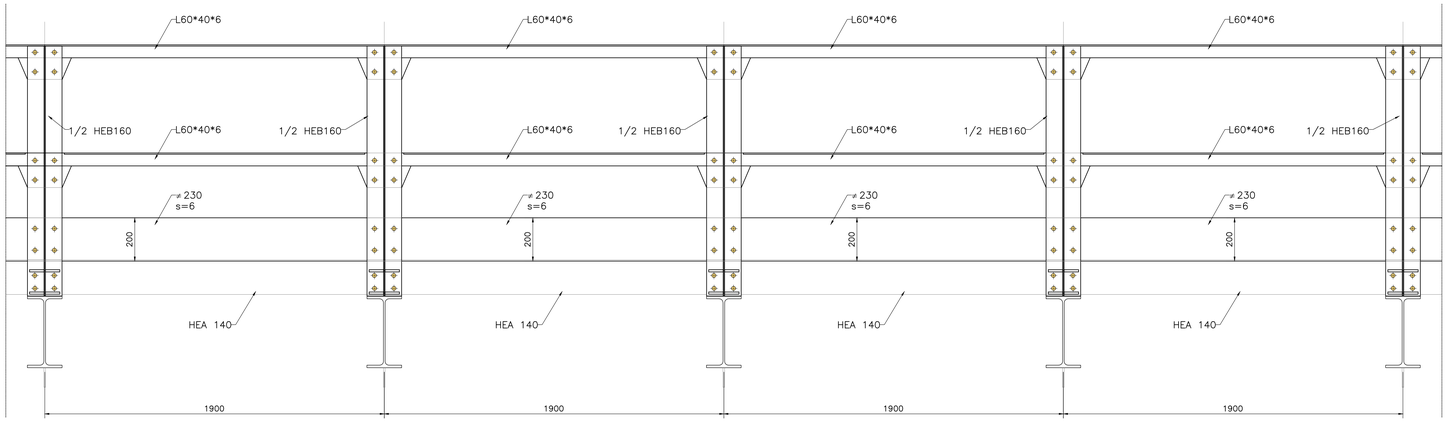

DETTAGLIO SMALTIMENTO ACQUE

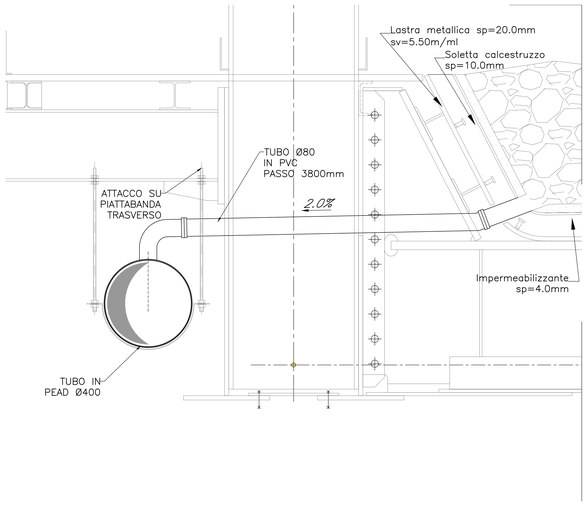

COMMITTENTE:

RFI RETE FERROVIARIA ITALIANA
GRUPPO FERROVIE DELLO STATO ITALIANE

PROGETTAZIONE:

ITALFERR
GRUPPO FERROVIE DELLO STATO ITALIANE

U.O. OPERE CIVILI E GESTIONE DELLE VARIANTI

PROGETTO DEFINITIVO

LINEA SALERNO - PONTECAGNANO AEROPORTO
COMPLETAMENTO METROPOLITANA DI SALERNO
TRATTA ARECHI - PONTECAGNANO AEROPORTO

OPERE D'ARTE MAGGIORI

VI03 - PONTE SUL FIUME ASA
Impalcato a trave reticolare L=45m - Dettagli

SCALA: 1:10

COMMESSA	LOTTO	FASE	ENTE	TIPO DOC.	OPERA/DISCIPLINA	PROGR.	REV.
NN1X	00	D	09	BZ	VI0309	004	A

Rev.	Descrizione	Redatto	Data	Verificato	Data	Approvato	Data	Autorizzato
A	Emissione Esecutiva	A. Polastri	Sett.2020	F. Bonomi	Sett.2020	M. D'Aveno	Sett.2020	A. Vitale

ITALFERR S.p.A. U.O. Opere Civili e Gestione delle Varianti Dott. Ing. Andrea Vitale Ordine degli Ingegneri di Roma n. A 21181

File: NN1X00D09BZVI0309004A.DWG

n. Elab.: