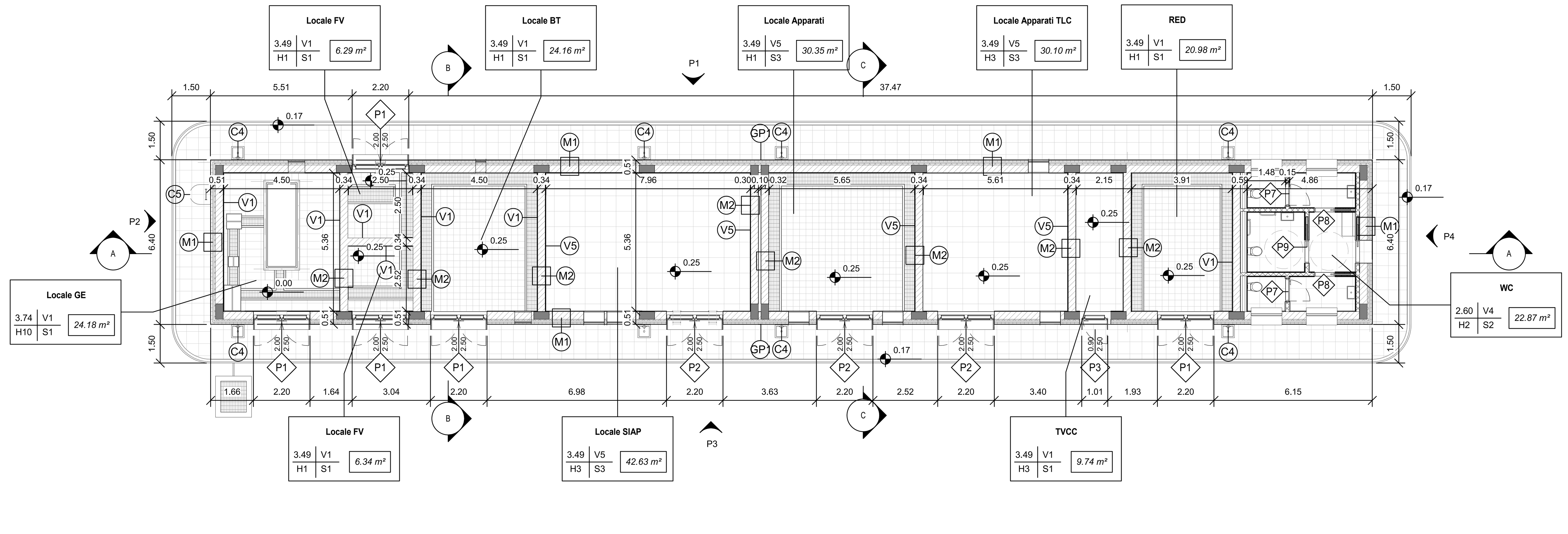

Piano Terra
1 : 100

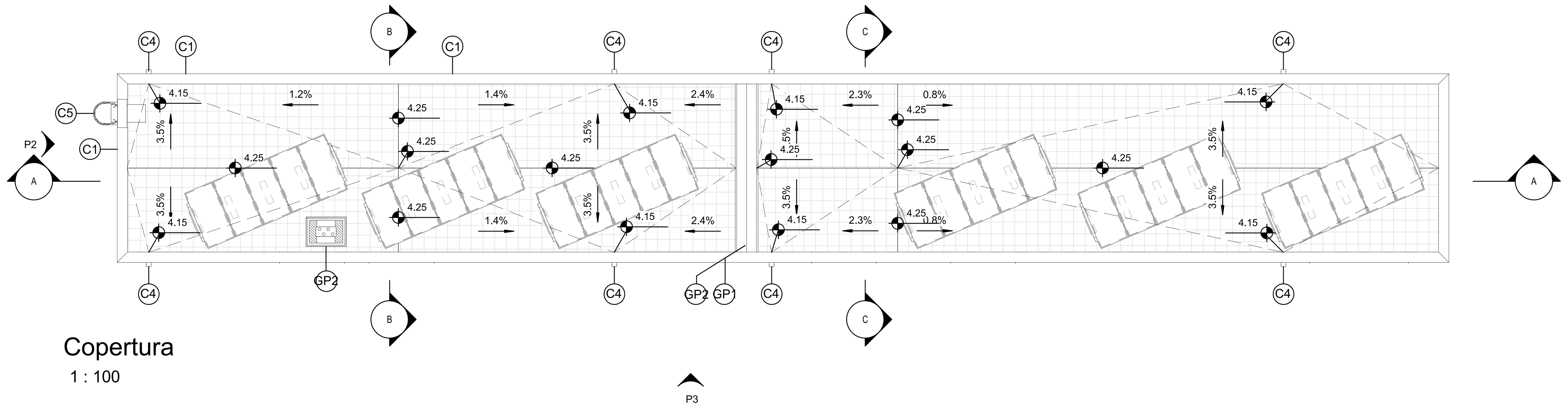

Copertura
1 : 100

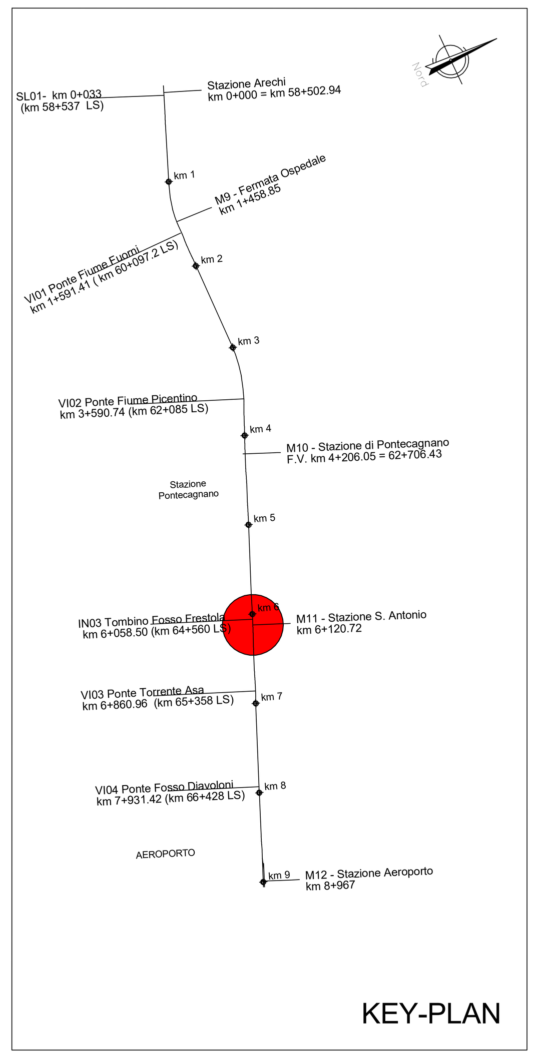

LEGENDA MATERIALI FINITURE

ABACO INTERVENTI	ABACO INFISSI
m2 — SUPERFICIE; h - ALTEZZA NETTA AMBIENTE H - FINITURA PAVIMENTO V - FINITURA PARETI (1) S - FINITURA SOFFITTO	B - LARGHEZZA INFISSO; H - ALTEZZA INFISSO; T - TIPO INFISSO
PACCHETTO FINITURE	

CHIUSURE ORIZZONTALI

H1	PAVIMENTO IN PIASTRELLE SPECIALI AD ALTA COMPRESSIONE IN CONGLOMERATO CEMENTIZIO E GRANIGLIA DI MATERIALE ANTISDRUCCIOLEVOLE (dim.25x25cm sp. 3cm) POSATO SU SOLAIO REALIZZATO CON CASSERI A PERDERE IN POLIPROPILENE RICICLATO E SOLETTA ARMATA CON RETE ELETTROSALDATA (sp.10cm)
H2	PAVIMENTAZIONE IN PIASTRELLE DI GRES FINE PORCELLANATO (COLORE RAL 7043) NON SMALTATO E NON ASSORBENTE, COEFF. ATTRITO DINAMICO > 0,4 DIMENSIONI 30X30X2 CM, POSATA CON SPECIFICO COLLANTE, MASSETTO 5 CM, SOLETTA ARMATA CON RETE D=8 20X20, ISOLANTE PANNELLI PIR RIVESTITI VELO VETRO MINERALIZZATO E FIBRE MINERALI CLASSE B,S1,D0, SP.10 CM, STRATO SEPARATORE, GUAINA, STRATO DI LIVELLAMENTO SOLAIO AREATO IN CONGLOMERATO DI CALCESTRUZZO ARMATO E CASSERI A PERDERE TRA I 35 E I 55 CM (PORTATA 10 KN/M2), TRATTAMENTO ANTIPOLVERE
H3	PAVIMENTO TECNICO SOPRAELEVATO (PORTANZA 10 KN/M2) COSTITUITO DA PANNELLI (DIM. 60X60X3,4CM) CON FINITURA SUPERFICIALE IN GRES PORCELLANATO E STRUTTURE DI SOSTEGNO IN ACCIAIO ZINCATO, MASSETTO E GUAINA IMPERMEABILE BITUMINOSA POSATI SU SOLETTA IN CLS. TRATTAMENTO ANTIPOLVERE DELLA SUPERFICIE SOTTOSTANTE.
H4	PAVIMENTAZIONE IN PIASTRELLE DI GRES FINE PORCELLANATO (COLORE RAL 7043) NON SMALTATO E NON ASSORBENTE, COEFF. ATTRITO DINAMICO > 0,4 DIMENSIONI 60X60X2 CM, POSATA CON SPECIFICO COLLANTE, MASSETTO 5 CM, SOLETTA ARMATA CON RETE D=8 20X20, ISOLANTE PANNELLI PIR RIVESTITI VELO VETRO MINERALIZZATO E FIBRE MINERALI CLASSE B,S1,D0, SP.10 CM, STRATO SEPARATORE, STRATO DI LIVELLAMENTO SOLAIO AREATO IN CONGLOMERATO DI CALCESTRUZZO ARMATO E CASSERI A PERDERE TRA I 35 E I 55 CM (PORTATA 10 KN/M2), TRATTAMENTO ANTIPOLVERE
H5	PACCHETTO DI COPERTURA: PAVIMENTO SOPRAELEVATO CON LASTRE PER ESTERNI IN MATERIALE LAPIDEO (DIM. 40X40CM) COMPRESA SOTTOSTRUTTURA IN ACCIAIO ZINCATO, POSATO SU SOLETTA (SP.8CM) ARMATA CON RETE Ø8 20X20, STRATO SEPARATORE IN TESSUTO NON TESSUTO, STRATO DI ISOLAMENTO IN PANNELLI XPS (SP.6CM), IMPERMEABILIZZAZIONE CON GUAINA BITUMINOSA (2 STRATI 4+4MM), MASSETTO DELLE PENDENZE IN CONGLOMERATO CEMENTIZIO, BARRIERA AL VAPORE.
H6	PAVIMENTAZIONE IN GRES PORCELLANATO (60X30CM) POSATO SU COLLA, AUTOLIVELLANTE (3 CM) MASSETTO (SP.6CM) E SOLETTA ARMATA CON RETE ELETTROSALDATA (SP.20 CM), GUAINA E STRATO SEPARATORE IN TNT
H7	IMPERMEABILIZZAZIONE CON MALTA CEMENTIZIA OSMOTICA MONOCOMPONENTE 2MM
H8	PAVIMENTAZIONE IN BETONELLE AUTOBLOCCANTI (sp. 8cm) SU SABBIA DI ALLETTAMENTO (sp.4cm), MASSETTO DELLE PENDENZE IN CLS (sp.7cm) CON RETE ELETTROSALDATA, STRATO IN CONGLOMERATO MISTO GRANULARE NATURALE (sp.28cm) + CORDOLO PERIMETRALE IN C.A.V.

FINITURA PARETI

V1	INTONACO, DI SPESSORE IDONEO ALLA RESISTENZA AL FUOCO REI 120, A BASE DI VERMICULITE, IN OPERA SU PARETI A SUPERFICIE RUSTICA, TINTEGGIATO CON IDROPITTURA A BASE DI RESINA SILOSSANICA E RETE IN FIBRA DI VETRO PORTAINTONACO.
V2	RIVESTIMENTO IN LASTRE DI GRES PORCELLANATO DIM. 600X1000 MM DI COLORAZIONE ASSIMILABILE AL RAL 5001 PER UN H TOTALE DI 2400 MM APPLICATE CON IDONEO COLLANTE E STAFFE DI ANCORAGGIO A SCOMPARSA E INTONACO GREZZO. INTONACO CIVILE CON IDROPITTURA A BASE DI RESINA SILOSSANICA DA H 2.40 A SOFFITTO
V3	IMPERMEABILIZZAZIONE CON CEMENTO OSMOTICO
V4	RIVESTIMENTO IN GRES CERAMICO DIM.20x20cm FINO AD UN'ALTEZZA DI 2.40cm E SOVRASTANTE INTONACO CIVILE PER INTERNI TINTEGGIATO CON IDROPITTURA TRASPIRANTE
V5	INTONACO LISCIO PER INTERNI TINTEGGIATO CON IDROPITTURA A BASE DI RESINA SILOSSANICA E RETE IN FIBRA DI VETRO PORTAINTONACO

FINITURA SOFFITTO

S1	INTONACO ISOLANTE (TERMOACUSTICO, ANTICONDENSA, ANTINCENDIO REI120), SPESS. MIN. 20 MM PER INTERNI, TINTEGGIATURA CON IDROPITTURA A BASE DI RESINA SILOSSANICA.
S2	CONTROSOFFITTO ISPEZIONABILE IN PANNELLI DI FIBRA MINERALE 600X600X15 MM CON STRUTTURA SEMINASCOSTA, SUPERFICIE TINTEGGIATA CON IDROPITTURA TRASPIRANTE BIANCA.
S3	INTONACO LISCIO PER INTERNI TINTEGGIATO CON IDROPITTURA A BASE DI RESINA SILOSSANICA E RETE IN FIBRA DI VETRO PORTAINTONACO.

OPERE METALLICHE

C1	LAMIERA IN ACCIAIO CORTEN PER SCOSSALINA, SOGLIA E CARTER DI BORDO, SPESS. 8/10
C2	PORTALE IN LAMIERA FORATA IN ACCIAIO CORTEN PER IMBOTTI APERTURE spess. 20/10 mm, CON SOTTOSTRUTTURA IN PROFILI RETTANGOLARI IN ACCIAIO 30x20
C3	ZOCCOLINO CON CARTER DI ACCIAIO CORTEN h=20 cm, sp. 8/10
C4	DISCENDENTE x 100 mm IN LAMIERA DI ACCIAIO INOX CON PARAFOGLIE
C5	SCALA ALLA MARINARA PIOLI CON GABBIA DI PROTEZIONE, PIANEROTTOLO DI SBARCO E BOTOLA DI CHIUSURA INFERIORE CONFORME A DLEG 81/08, EN131 –1/2, EN14122 E DIN 18799-1 IN ACCIAIO ZINCATO ANCORATA ALLA STRUTTURA VERTICALE CON STAFFE BULLONATE
C8	LAMIERA STRIATA A CHIUSURA DELLE CANALIZZAZIONI A PAVIMENTO
C9	SPECCHIATURE FORATE PARAPETTO IN LAMIERA STIRATA DI ALLUMINIO PREVERNICIATO CON TELAIO E SOTTOSTRUTTURA IN PROFILI IN ACCIAIO ZINCATO E VERNICIATO. (PORTATA 2 kN/m)
C10	ZOCCOLINO IN ALLUMINIO H 100 MM

CORDOLI

L2e	CORDOLO PREFABBRICATO IN C.A.V.

MURATURE

M1	CHIUSURA ESTERNA COSTITUITA DA: MURATURA ARMATA IN BLOCCHI SEMIPIENI DI CLS VIBROCOMPRESSO E ALLEGGERITO (sp.30cm), ISOLANTE ESTERNO IN EPS con GRAFITE (classe B,s1,d0) (sp6cm), CAMERA DI VENTILAZIONE(sp5cm), BLOCCHI CAVI IN CLS FINITURA FACCIAVISTA ICON SUPERFICIE SPLITTATA POSTI IN OPERA CON MALTA IDROFUGATA sp. 8 cm, SONO COMPRESI ADEGUATI ANCORAGGI E STAFFATURE ALLA MURATURA PORTANTE.
M2	MURATURA ARMATA COSTITUITA DA BLOCCHI SEMIPIENI IN CLS VIBROCOMPRESSO E ALLEGGERITO LISCIATI E TRATTATI SU ENTRAMBE LE FACCE (sp.30cm) (CON CARATTERISTICHE REI 120)
M3	MURATURA ARMATA COSTITUITA DA BLOCCHI SEMIPIENI IN CLS VIBROCOMPRESSO E ALLEGGERITO LISCIATI E TRATTATI SU ENTRAMBE LE FACCE (sp.20m) (CON CARATTERISTICHE REI 90)
M4	MURATURA ARMATA CON BLOCCHI, IN CALCESTRUZZO DI CEMENTO NORMALE VIBROCOMPRESSO CON SUPERFICIE SPLITTATA POSTI IN OPERA CON MALTA IDROFUGATA SP.25 CM
M5	PARETE INTERNA IN CARTONGESSO CON DOPPIE LASTRE IMPERMEABILI SUI DUE LATI CON ORDITURA METALLICA REALIZZATA CON PROFILI DI ACCIAIO ZINCATO (UNI EN 10142).
M6	PANNELLO RIMOVIBILE IN CARTONGESSO IDROREPELLENTE SU SOTTOSTRUTTURA METALLICA RIVESTITO IN GRES PORCELLANATO H 1.20 M, CON TELAIO DI SUPPORTO PER WC SOSPESI E GRIGLIA INOX A PAVIMENTO SERVIZI IGIENICI.

GIUNTI E COPERTINA

G1	COPRIGIUNTO DI DILATAZIONE IMPERMEABILE PER GIUNTI FINO A 50 MM IN ALLUMINIO CON GUARNIZIONE IN NEOPRENE E PROFILO DI PROTEZIONE INOX A PAVIMENTO POSATO ANCORATO ALLA SOLETTA SOTTO-PAVIMENTO (ORIZZONTALE O D'ANGOLO)
G2	COPRIGIUNTO IMPERMEABILE DEL TIPO SOTTO PAVIMENTAZIONE, COSTITUITO DA UN PROFILATO A T, DA UNA SCOSSALINA, CONFORMATA AD OMEGA, DA MANTI IMPERMEABILI E DA STRATI PROTETTIVI IN CONGLOMERATO CEMENTIZIO RCK 250 SP. >=5 CM E MASTICE BITUMINOSO
GP1	COPRIGIUNTO PER PARETI E SOFFITTI CON PROFILO PORTANTE IN ALLUMINIO DA FACCIA A VISTA, GUARNIZIONE IN NEOPRENE CELLULARE ELASTICA
GP2	LASTRE IN CAV ARMATO CON GOCCIOLATOIO E TRATTAMENTO IMPERMEABILIZZANTE (COPERTINA CAVEDI IMPIANTI E GIUNTI IN COPERTURA)

INFISSI

P1	PORTA TAGLIAFUOCO REI 120 A DUE BATTENTI IN ACCIAIO ZINCATO COMPLETA DI SERRATURA CON CHIAVE, MANIGLIA INTERNA ED ESTERNA CON PLACCHE ANTINCENDIO, APPARECCHIATURA CHIUDIPORTA AUTOMATICA E MANIGLIONE ANTIPANICO, DIM. 200X250 CM. SOGLIA IN PIETRA GRIGIA TIPO GREY FOUSSENA.
P2	PORTA TAGLIAFUOCO REI 60 A DUE BATTENTI IN ACCIAIO ZINCATO COMPLETA DI SERRATURA CON CHIAVE, MANIGLIA INTERNA ED ESTERNA CON PLACCHE ANTINCENDIO, APPARECCHIATURA CHIUDIPORTA AUTOMATICA E MANIGLIONE ANTIPANICO, DIM. 200X250 CM. SOGLIA IN PIETRA GRIGIA TIPO GREY FOUSSENA
P2*	PORTA TAGLIAFUOCO REI 60 A DUE BATTENTI IN ACCIAIO ZINCATO COMPLETA DI SERRATURA CON CHIAVE, MANIGLIA INTERNA ED ESTERNA CON PLACCHE ANTINCENDIO, APPARECCHIATURA CHIUDIPORTA AUTOMATICA E MANIGLIONE ANTIPANICO, DIM. 200X250 CM. CON GRIGLIE DI VENTILAZIONE CON SERRANDA, SOGLIA IN PIETRA GRIGIA TIPO GREY FOUSSENA.
P3	PORTA TAGLIAFUOCO REI 60 A UN BATTENTE IN ACCIAIO ZINCATO COMPLETA DI SERRATURA CON CHIAVE, MANIGLIA INTERNA ED ESTERNA CON PLACCHE ANTINCENDIO, APPARECCHIATURA CHIUDIPORTA AUTOMATICA E MANIGLIONE ANTIPANICO, DIM. 90X250 CM. SOGLIA IN PIETRA GRIGIA TIPO GREY FOUSSENA.
P4	PORTA BLINDATA COSTITUITA DA TELAIO IN LAMIERA D'ACCIAIO VERNICIATO, CONTROTELAIO IN LAMIERA VERNICIATO CON VERNICE ANTIRUGGINE, ANTA IN DOPPIA LAMIERA D'ACCIAIO A FINITURA LISCIA, SERRATURA PRINCIPALE E DI SERVIZIO, COMPASSO DI SICUREZZA, ISOLAMENTO ACUSTICO, APPARECCHIATURA CHIUDIPORTA AUTOMATICA E MANIGLIONE ANTIPANICO, DIM. 90X250 CM. SOGLIA IN PIETRA GRIGIA TIPO GREY FOUSSENA.
P5	PORTA BLINDATA COSTITUITA DA TELAIO IN LAMIERA D'ACCIAIO VERNICIATO, CONTROTELAIO IN LAMIERA VERNICIATO CON VERNICE ANTIRUGGINE, ANTA IN DOPPIA LAMIERA D'ACCIAIO A FINITURA LISCIA, SERRATURA PRINCIPALE E DI SERVIZIO, COMPASSO DI SICUREZZA, ISOLAMENTO ACUSTICO, CON GRIGLIE DI VENTILAZIONE, APPARECCHIATURA CHIUDIPORTA AUTOMATICA E MANIGLIONE ANTIPANICO, DIM. 200X250 CM. SOGLIA IN PIETRA GRIGIA TIPO GREY FOUSSENA.
P7	PORTA 80x220 cm INTERNA AD 1 ANTA IN ACCIAIO ZINCATO E VERNICIATO. LE MANIGLIE E LE CERNIERE SONO IN TINTA CON LE PORTE.
P8	PORTA 80x220 cm INTERNA SCORREVOLE IN ACCIAIO ZINCATO E VERNICIATO COMPLETA DI TELAIO IN ACCIAIO ZINCATO PER PORTA SCORREVOLE IDONEO PER POSA INTONACO. LE MANIGLIE E LE CERNIERE SONO IN TINTA CON LE PORTE.
P9	PORTA 90x220 cm INTERNA SCORREVOLE IN ACCIAIO ZINCATO E VERNICIATO COMPLETA DI TELAIO IN ACCIAIO ZINCATO PER PORTA SCORREVOLE IDONEO PER POSA INTONACO. LE MANIGLIE E LE CERNIERE SONO IN TINTA CON LE PORTE.
F1	FINESTRA BLINDATA APERTURA A ANTA RIBALTA VASISTAS IN ACCIAIO ZINCATO A TAGLIO TERMICO CON CARATTERISTICHE ANTINTRUSIONE E VETRO CAMERA (16 mm ARGON) ANTISFONDAMENTO. LE MANIGLIE E LE CERNIERE SONO IN TINTA CON LE PORTE. GRATA DI PROTEZIONE ANTIEFFRAZIONE IN ACCIAIO ZINCATO E VERNICIATO
F2	FINESTRA A TAGLIO TERMICO APERTURA A VASISTAS IN ACCIAIO ZINCATO CON CARATTERISTICHE ANTINTRUSIONE E VETRO ANTISFONDAMENTO BIANCO OPALINO. LE MANIGLIE E LE CERNIERE SONO IN TINTA CON LE PORTE
F3	INFISSO ANTIEFFRAZIONE IN ALLUMINIO A PERSIANINA FISSA CON GRIGLIA ANTINSETTI IN ACCIAIO ZINCATO

- *QUALORA I FABBRICATI SI TROVINO IN AREA DI FERMATA/STAZIONE IL MATERIALE DI RIVESTIMENTO DEI MARCIAPIEDI SARA' IL MEDESIMO DEL PIAZZALE DI FERMATA/STAZIONE*
- *LA QUOTA ALTIMETRICA 0.00 ANDRA' ASSIMILATA ALLA QUOTA ALTIMETRICA DEI SINGOLI PIAZZALI COME INDICATO DALL'ELABORATO DI COORDINAMETO GENERALE*
- *PER GLI ARREDI, LE STRUTTURE, LE TECNOLOGIE E L'IMPIANTISTICA SI RIMANDA AGLI ELABORATI SPECIFICI*
- *PER IL POSIZIONAMENTO DEI SERBATOI DEI GRUPPI ELETTROGENI FAR RIFERIMENTO AGLI ELABORATI STRUTTURALI E DEI PIAZZALI*
- *PER I MURI DIVISORI PREVEDERE L'INSERIMENTO DI LEGGERE RETI DA INTONACO SUI DUE LATI DELLA MURATURA, COLLEGATE TRA LORO ED ALLE STRUTTURE CIRCOSTANTI A DISTANZA NON SUPERIORE A 500 MM SIA IN DIREZIONE ORIZZONTALE SIA IN DIREZIONE VERTICALE, COSÌ COME PRESCRITTO DALLA CIRCOLARE 2 FEBBRAIO 2009 N. 617 AL §C7.3.6.3*

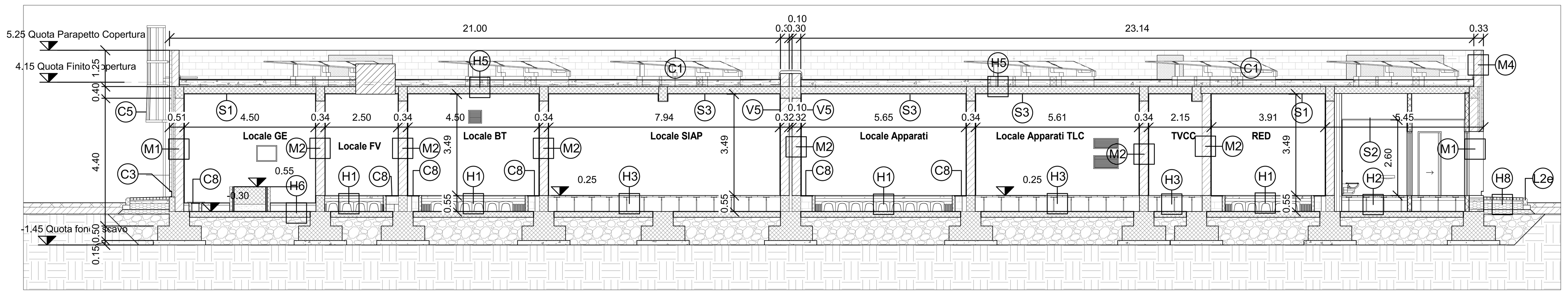

Sezione A-A'
1 : 100

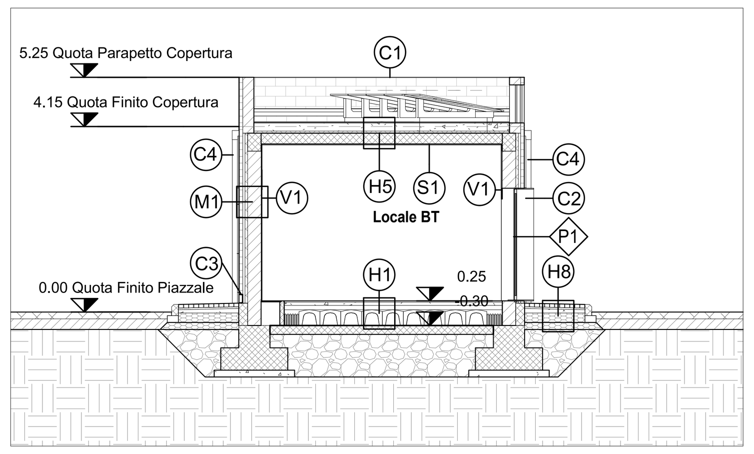

Sezione B-B'
1 : 100

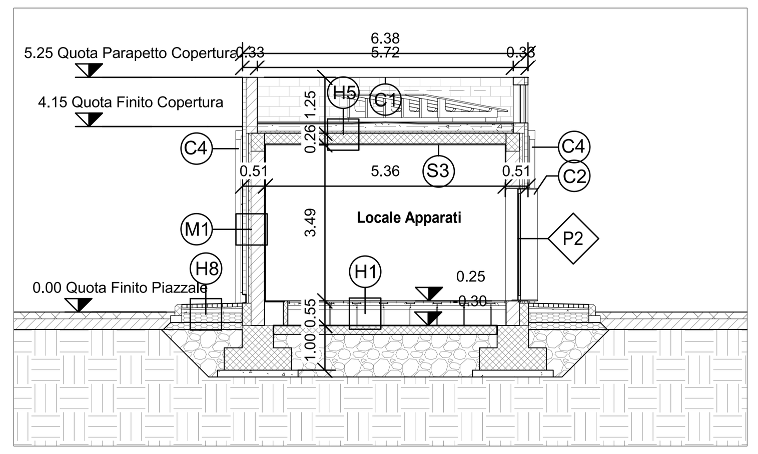

Sezione C-C'
1 : 100

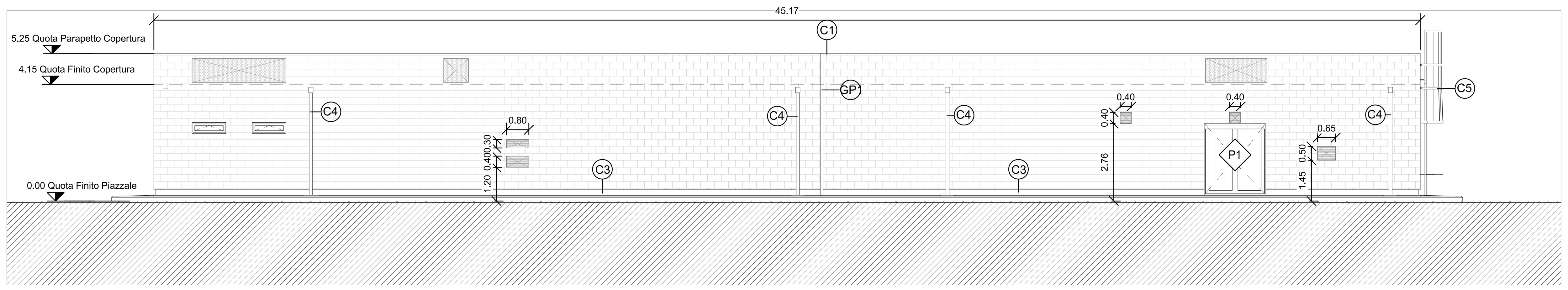

Prospetto P1
1 : 100

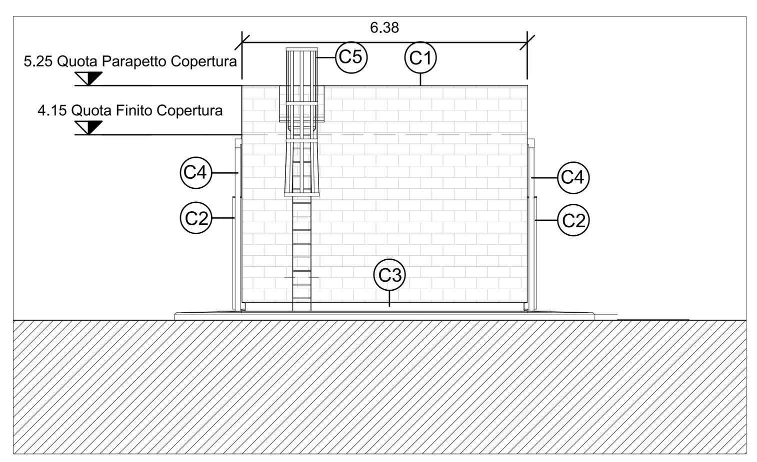

Prospetto P2
1 : 100

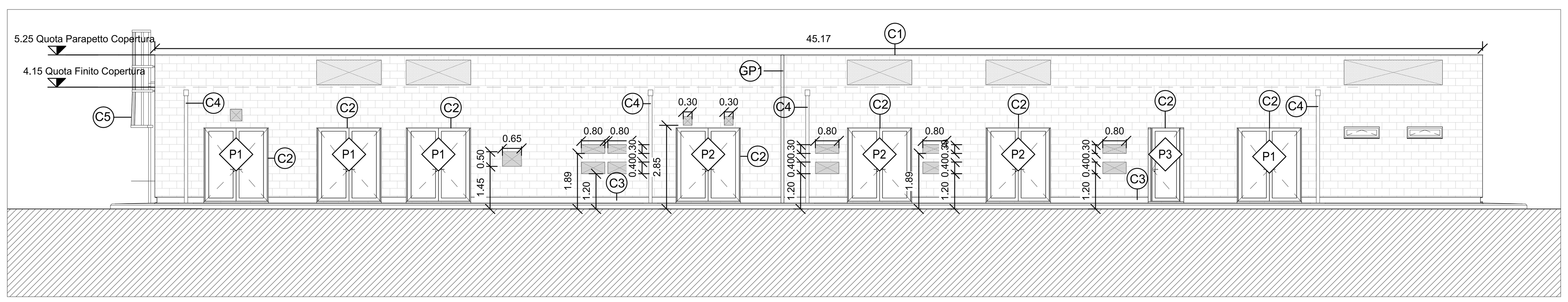

Prospetto P3
1 : 100

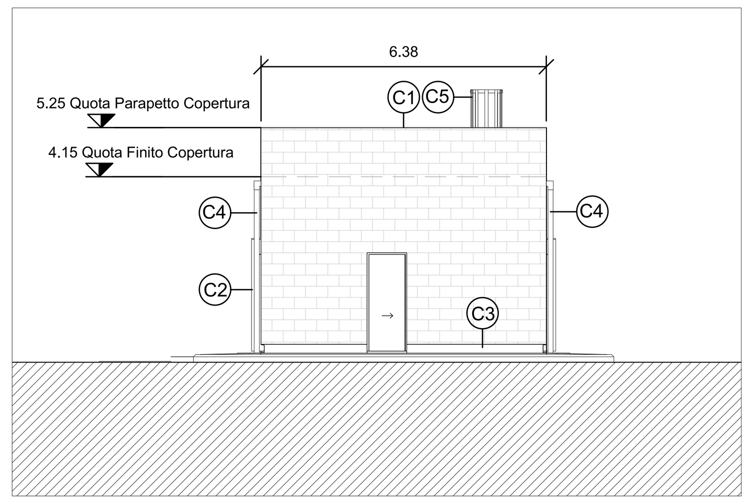

Prospetto P4
1 : 100

COMMITTENTE: RFI RETE FERROVIARIA ITALIANA GRUPPO FERROVIE DELLO STATO ITALIANE

PROGETTAZIONE: ITALFERR GRUPPO FERROVIE DELLO STATO ITALIANE

CUP: J44G19000010001

U.O. ARCHITETTURA STAZIONI E TERRITORIO

PROGETTO DEFINITIVO

LINEA SALERNO - PONTECAGNANO AEROPORTO
COMPLETAMENTO METROPOLITANA DI SALERNO
TRATTA ARECHI - PONTECAGNANO AEROPORTO

FABBRICATI
FA07 - PPM Stazione S.Antonio - Elaborati Architettonici
Fabbricato tecnologico - piante, prospetti e sezioni

SCALA: 1:100

COMMESSA	LOTTO	FASE	ENTE	TIPO DOC.	OPERA/DISCIPLINA	PROGR.	REV.
NN1X	00	D	44	PA	FA0700	001	B

Rev.	Descrizione	Redatto	Data	Verificato	Data	Approvato	Data	Autorizzato Data
A	Emissione Esecutiva	F.Durastanti	Sett-2020	T.Fazio	Sett-2020	M.D'Avino	Sett-2020	R.Marino Gen-2021
B	Emissione Esecutiva	F.Durastanti	Gen-2021	T.Fazio	Gen-2021	M.D'Avino	Gen-2021	

ITALFERR S.p.A. U.O. ARCHITETTURA STAZIONI E TERRITORIO Arch. Raffaele Marino Ordine degli Architetti di Roma N° 21193

NN1X.0.0.D.44.PA.FA.07.0.0.001.B — n. Elab.: 664