NOTA: per le caratteristiche dei materiali e per le incidenze si rimanda all'elaborato "NN1400D78TT000600001"

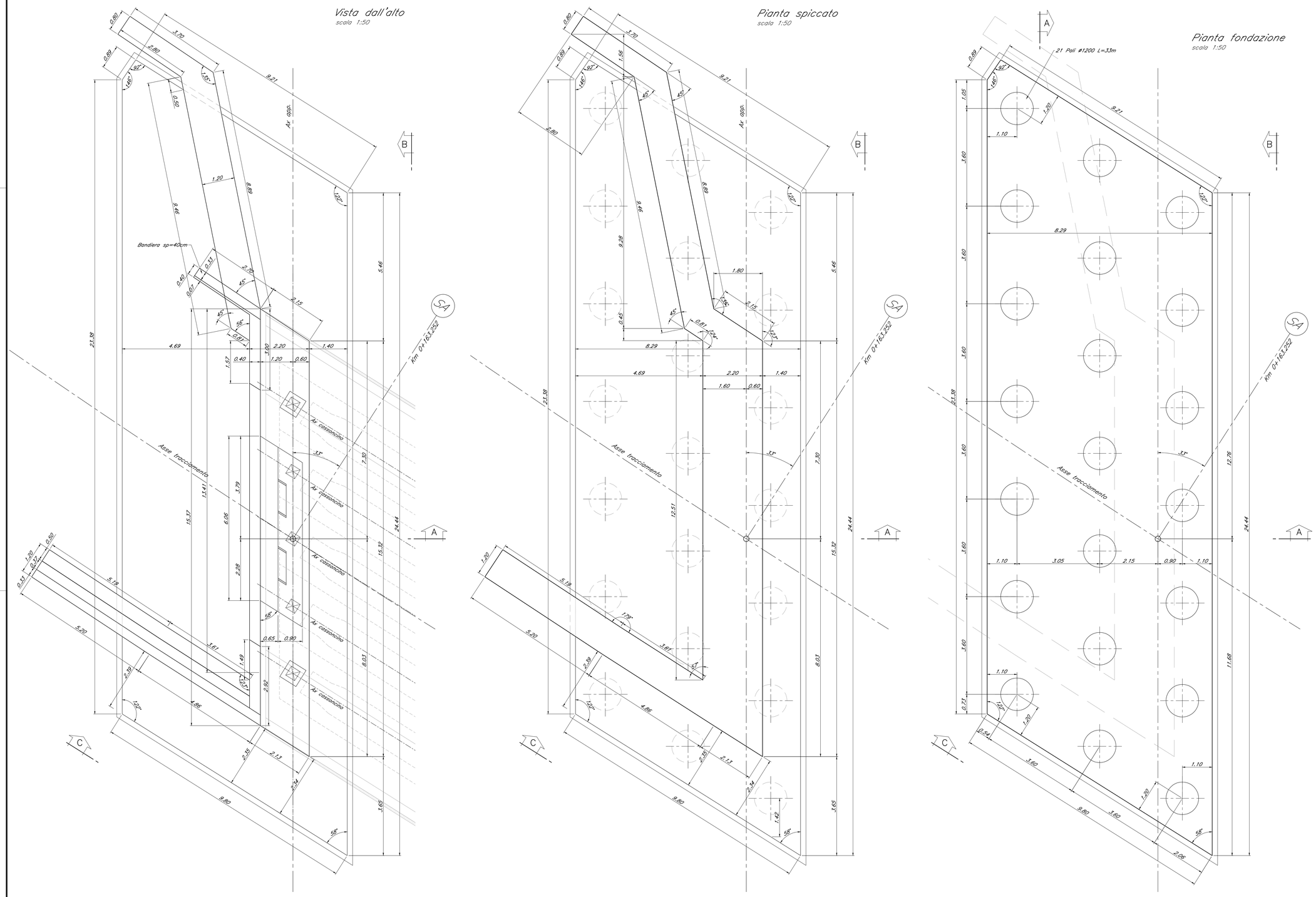

COMMITTENTE:

RFI RETE FERROVIARIA ITALIANA
GRUPPO FERROVIE DELLO STATO ITALIANE

PROGETTAZIONE:

ITALFERR
GRUPPO FERROVIE DELLO STATO ITALIANE

U.O. INFRASTRUTTURE SUD

PROGETTO DEFINITIVO

LINEA SALERNO - PONTECAGNANO AEROPORTO
COMPLETAMENTO METROPOLITANA DI SALERNO
TRATTA ARECHI - PONTECAGNANO AEROPORTO

IV - VIADOTTI IN INTERFERENZE

IV01 - CAVALCAFERROVIA VIA WENNER km 1+828

Spalla A - Carpenteria: elevazione e fondazione - Tav. 1/2

SCALA: 1:50

COMMESSA	LOTTO	FASE	ENTE	TIPO DOC.	OPERA/DISCIPLINA	PROGR.	REV.
NN1X	00	D	78	BB	IV0100	001	A

Rev.	Descrizione	Redatto	Data	Verificato	Data	Approvato	Data	Autorizzato Data
A	Emissione Esecutiva	A.Polastri	Sett-2020	G.Romano	Sett-2020	M.D'Aurelio	Sett-2020	D.Tiberti Sett-2020

ITALFERR S.p.A. Direzione Generale Ufficio Ingegneria Ferroviaria Dott. Ing. Giuseppe Tiberti Ordine degli Ingegneri Prov. di Napoli n. 10279

NN1X00D78BBIV0100001A.DWG

n. Elab.: