NOTA: per le caratteristiche dei materiali e per le incidenze si rimanda all'elaborato "NN1400D78TT000600001"

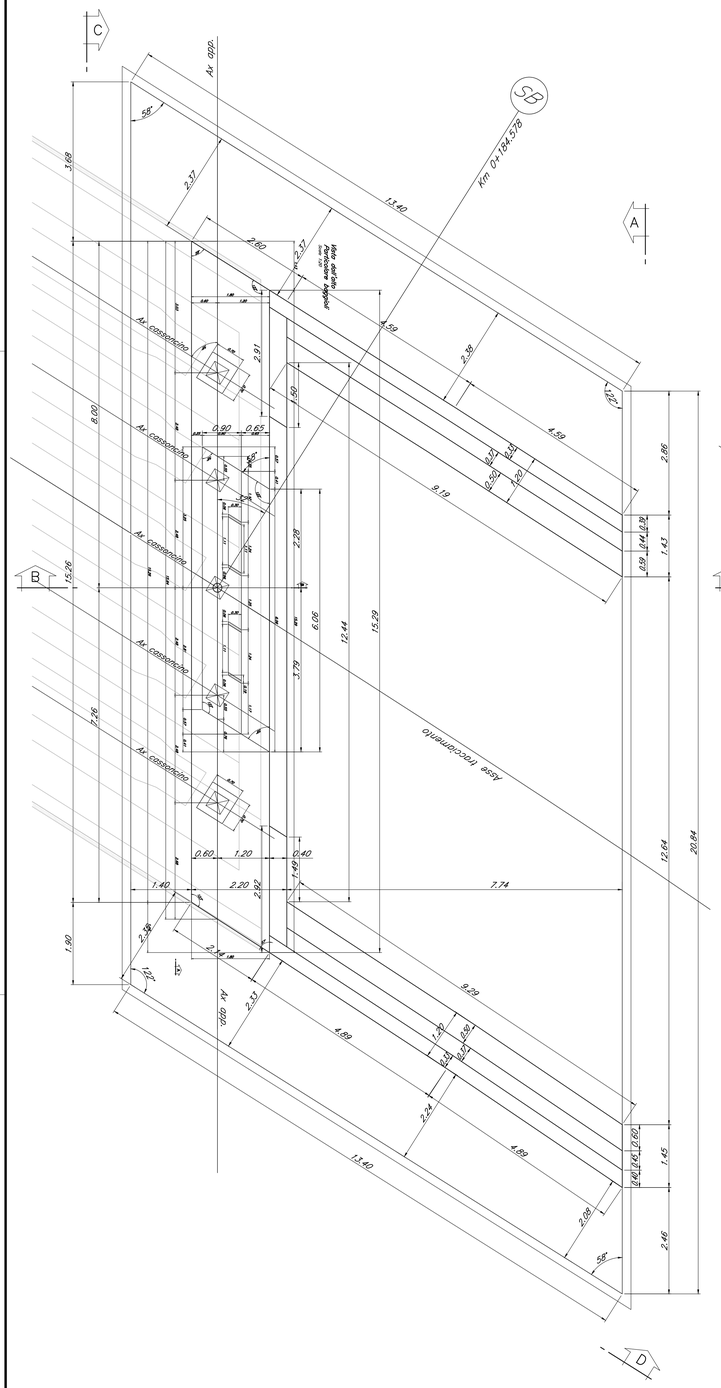

Pianta spiccato
scala 1:50

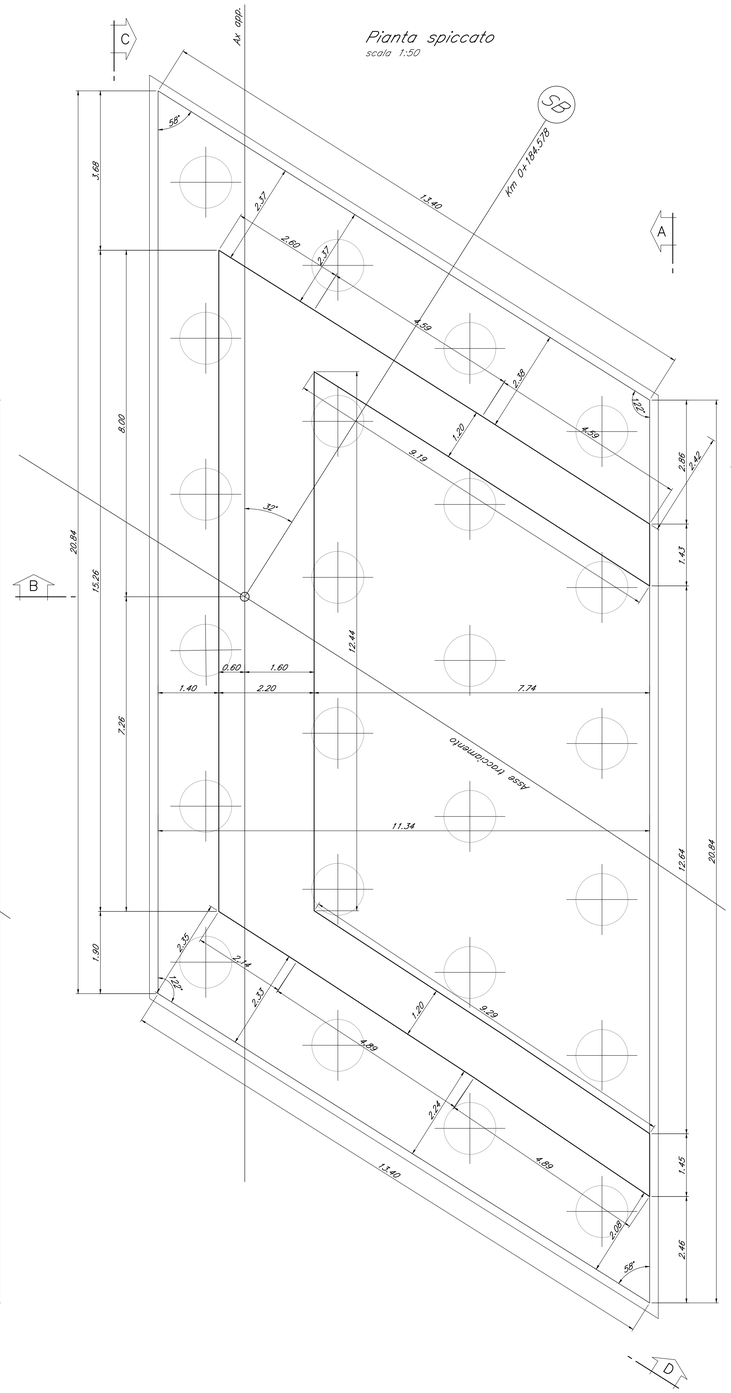

Pianta fondazione
scala 1:50

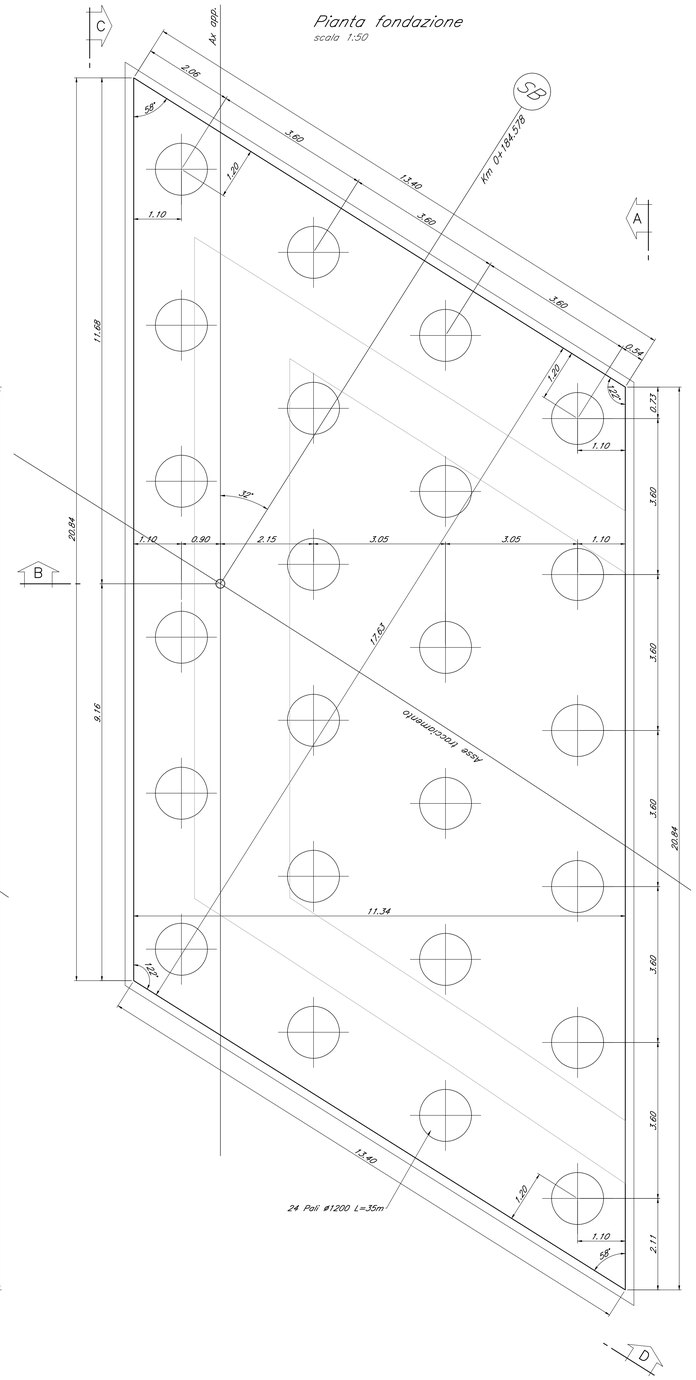

COMMITTENTE:

RFI RETE FERROVIARIA ITALIANA
GRUPPO FERROVIE DELLO STATO ITALIANE

PROGETTAZIONE:

ITALFERR
GRUPPO FERROVIE DELLO STATO ITALIANE

U.O. INFRASTRUTTURE SUD

PROGETTO DEFINITIVO

LINEA SALERNO - PONTECAGNANO AEROPORTO
COMPLETAMENTO METROPOLITANA DI SALERNO
TRATTA ARECHI - PONTECAGNANO AEROPORTO

IV - VIADOTTI IN INTERFERENZE

IV01 - CAVALCAFERROVIA VIA WENNER km 1+828

Spalla B - Carpenteria: elevazione e fondazione - Tav. 1/2

SCALA: 1:50

COMMESSA	LOTTO	FASE	ENTE	TIPO DOC.	OPERA/DISCIPLINA	PROGR.	REV.
NN1X	00	D	78	BB	IV0100	003	A

Rev.	Descrizione	Redatto	Data	Verificato	Data	Approvato	Data	Autorizzato Data
A	Emissione Esecutiva	A.Polastri	Set-2020	G.Romano	Set-2020	M.D'Angelo	Set-2020	D.Tiberti Set-2020

NN1X00D78BBIV0100003A.DWG

n. Elab.: