SEZIONE PLINTO TORRE FARO
SCALA 1:10

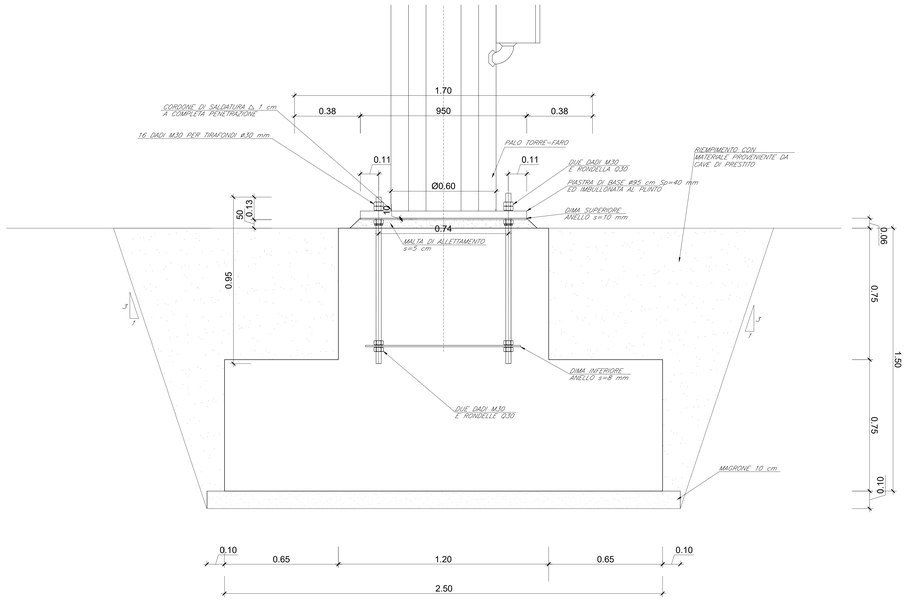

PIASTRA DI BASE A PALO MONTATO
SCALA 1:10

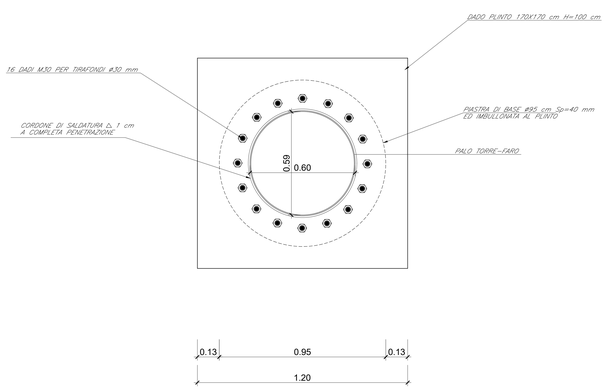

DIMA DI POSIZIONAMENTO SUPERIORE ED INFERIORE
SCALA 1:10

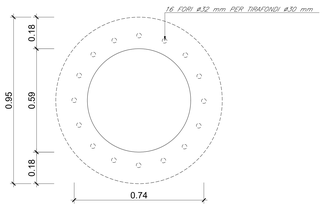

PIANTA FABBRICATO
Scala 1:50

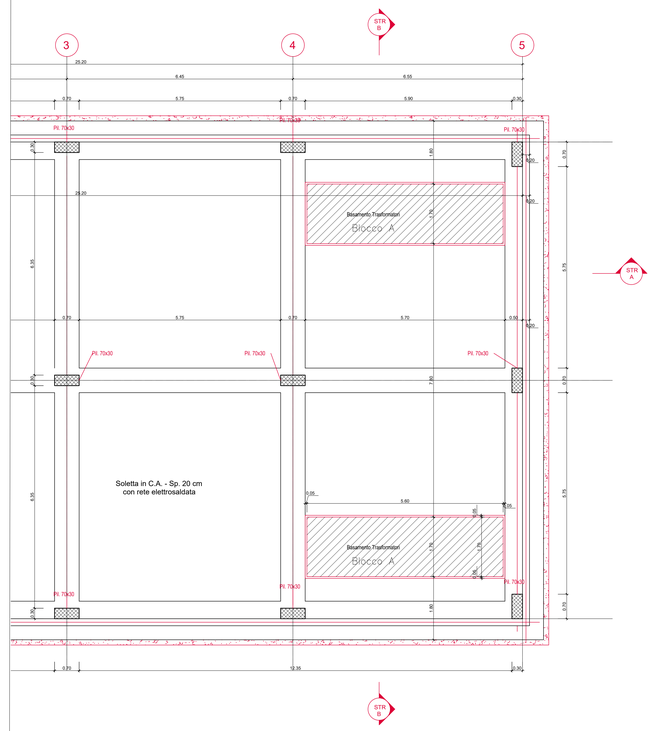

SEZIONE A-A
Scala 1:50

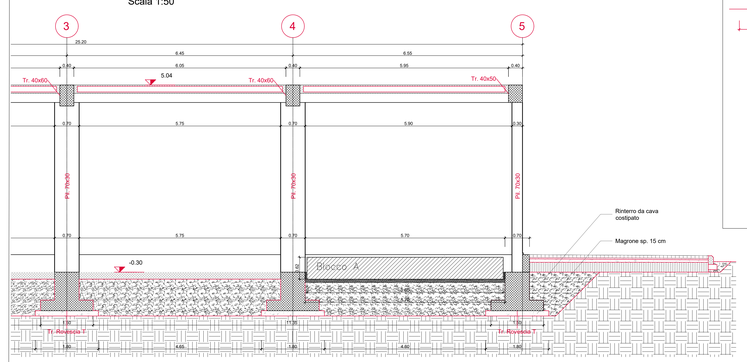

SEZIONE B-B
Scala 1:50

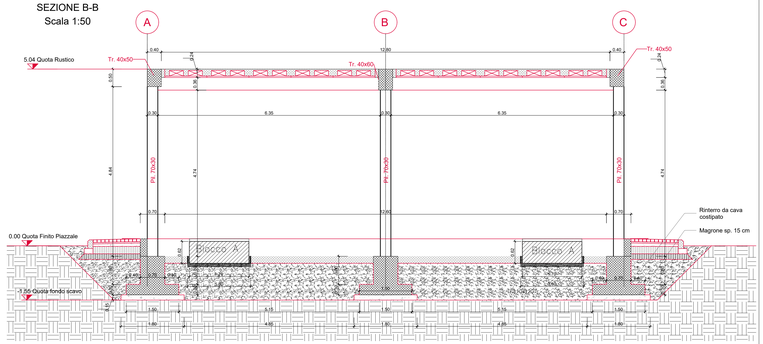

DETTAGLIO BLOCCO A

PIANTA
Scala 1:20

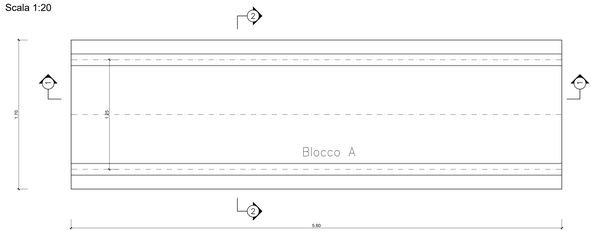

SEZIONE 1-1
Scala 1:20

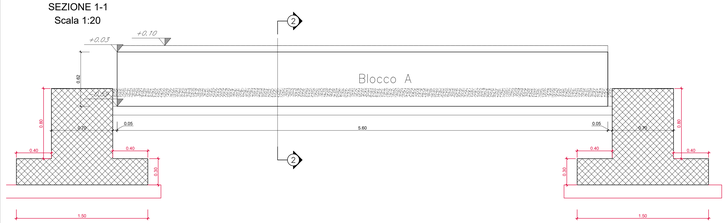

SEZIONE 2-2
Scala 1:20

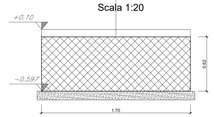

Per tabella materiali e incidenza armature vedi elab. NN1X.0.0.D.78.TT.OC.00.0.0.001

COMMITTENTE:

RFI RETE FERROVIARIA ITALIANA
GRUPPO FERROVIE DELLO STATO ITALIANE

PROGETTAZIONE:

ITALFERR
GRUPPO FERROVIE DELLO STATO ITALIANE

U.O. INFRASTRUTTURE SUD

PROGETTO DEFINITIVO

LINEA SALERNO - PONTECAGNANO AEROPORTO
COMPLETAMENTO METROPOLITANA DI SALERNO
TRATTA ARECHI - PONTECAGNANO AEROPORTO

PIAZZALI
SSE km 5+750 - Corpo stradale piazzale tecnologico
Carpenteria Fondazione Torre Faro e Fondazione Blocco Trasformatori

SCALA: varie

COMMESSA	LOTTO	FASE	ENTE	TIPO DOC.	OPERA/DISCIPLINA	PROGR.	REV.
NN1X	00	D	78	BZ	PT0100	002	B

Rev.	Descrizione	Redatto	Data	Verificato	Data	Approvato	Data	Autorizzato Data
A	Emissione Esecutiva	F.Doviziatti	Ott-2020	G.Romano	Ott-2020	M.D'Amico	Ott-2020	D.Tibaldi Gen-2021
B	Emissione Esecutiva	F.Doviziatti	Gen-2021	G.Romano	Gen-2021	M.D'Amico	Gen-2021	

Ordine degli Ingegneri della Provincia di Roma n. 19979 Dott. Ing. Domenico Tibaldi

NN1X.0.0.D.78.BZ.PT.01.0.0.002.B — n. Elab.: