TIPOLOGICO MANUFATTI DI DRENAGGIO FERROVIARIO

SEZIONE TIPO IN RILEVATO
Scala 1:50

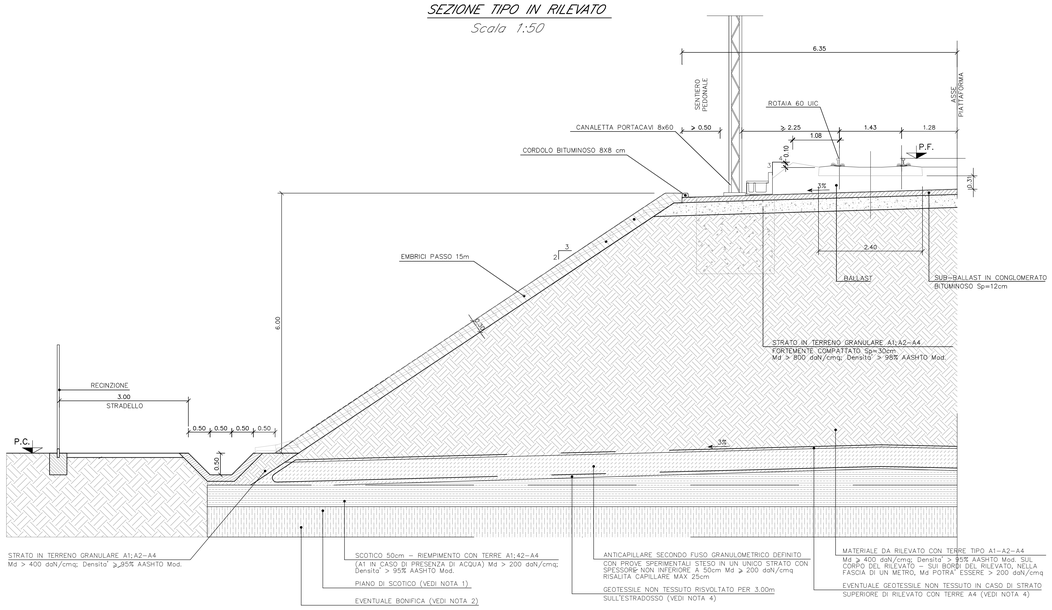

SEZIONE TIPO IN TRINCEA
Scala 1:50

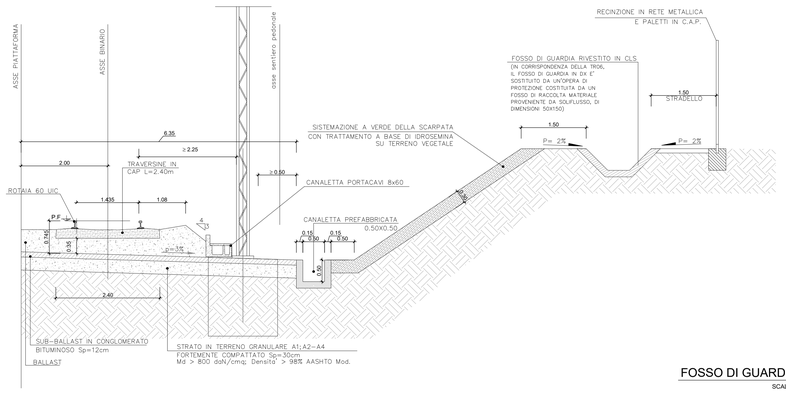

FOSSO DI GUARDIA RIVESTITO IN CLS
SCALA 1:20

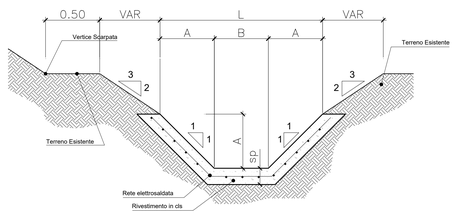

Tipo	A (cm)	B (cm)	sp
FT1	50	50	15
FT2	80	80	20
FT3	116	50	20

PROSPETTO FRONTALE
Scala 1:50

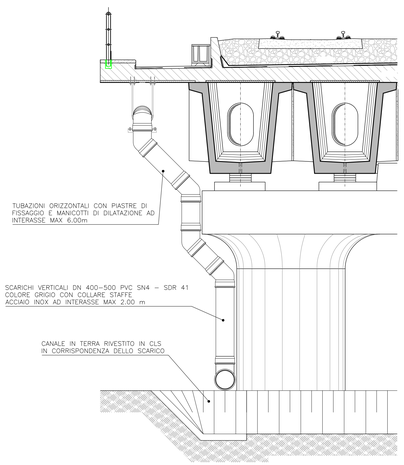

PARTICOLARE SMALTIMENTO ACQUE IN VIADOTTO
PROSPETTO LATERALE
Scala 1:50

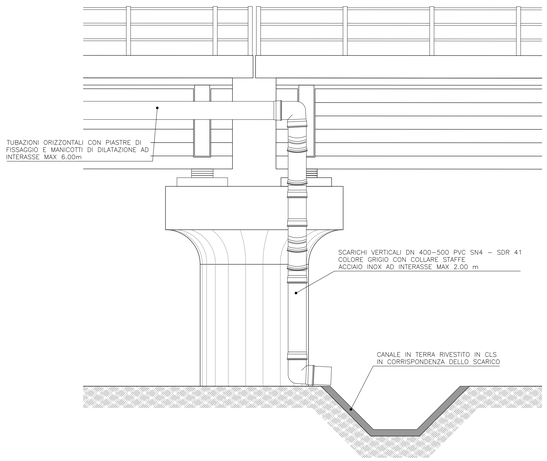

PARTICOLARE EMBRICI IN CLS
SCALA 1:20

SEZIONE A-A

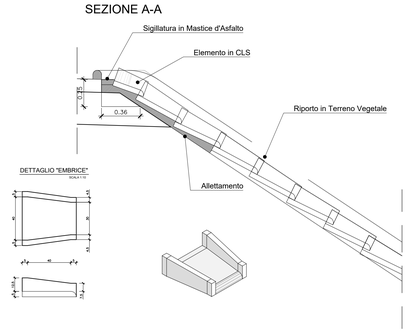

STRALCIO PIANTA

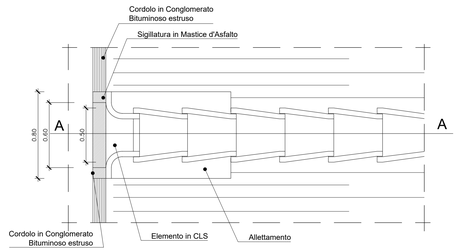

NOTA: per le sezioni in rilevato sono previsti embrici con passo pari a 15 m

PARTICOLARE COLLARE DI FISSAGGIO PLUVIALI
Scala 1:5

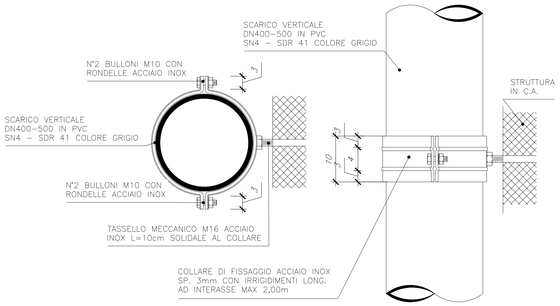

PARTICOLARE DRENAGGIO IN VIADOTTO
Griglia - sezione
Scala 1:20

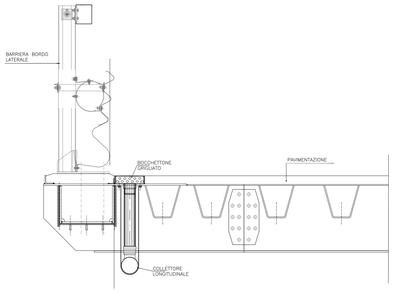

COMMITTENTE:

RFI RETE FERROVIARIA ITALIANA
GRUPPO FERROVIE DELLO STATO ITALIANE

PROGETTAZIONE:

ITALFERR
GRUPPO FERROVIE DELLO STATO ITALIANE

U.O. INFRASTRUTTURE SUD

PROGETTO DEFINITIVO

LINEA SALERNO - PONTECAGNANO AEROPORTO
COMPLETAMENTO METROPOLITANA DI SALERNO
TRATTA ARECHI - PONTECAGNANO AEROPORTO

IDROLOGIA E IDRAULICA SPECIALISTICA

Idraulica di piattaforma

Tipologici dei dettagli drenaggio piattaforma ferroviaria - Tav 1 di 2

SCALA:
varie

COMMESSA	LOTTO	FASE	ENTE	TIPO DOC.	OPERA/DISCIPLINA	PROGR.	REV.
NN1X	00	D	78	BZ	ID0002	001	B

Rev.	Descrizione	Redatto	Data	Verificato	Data	Approvato	Data	Autorizzato Data
A	Emissione Esecutiva	F.Durastanti	Ott-2020	D.DiDomencantonio	Ott-2020	M.D'Avino	Ott-2020	D.Tiberti Gen-2021
B	Emissione Esecutiva	F.Durastanti	Gen-2021	D.DiDomencantonio	Gen-2021	M.D'Avino	Gen-2021	ITALFERR S.p.A. Direzione Tecnica Dott. Ing. Domenico Tiberti Ordine degli Ingegneri della Provincia di Roma n. 14894

NN1X.0.0.D.78.BZ.ID.00.0.2.001.B

n. Elab.: