MURO DI RECINZIONE MU08
PIANTA
Scala 1:200

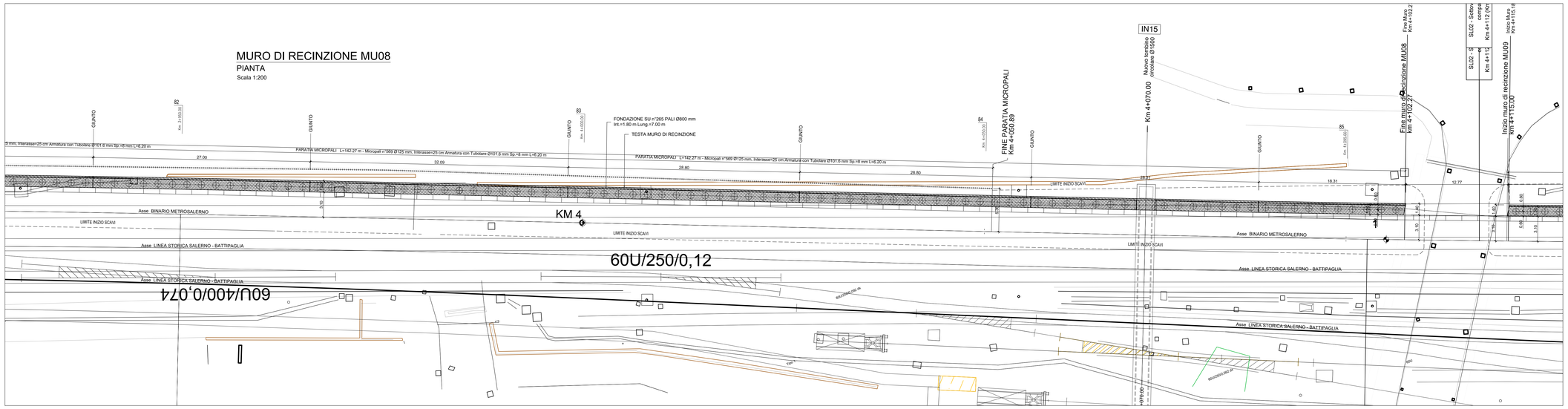

MURO DI RECINZIONE MU08
PIANTA
Scala 1:200

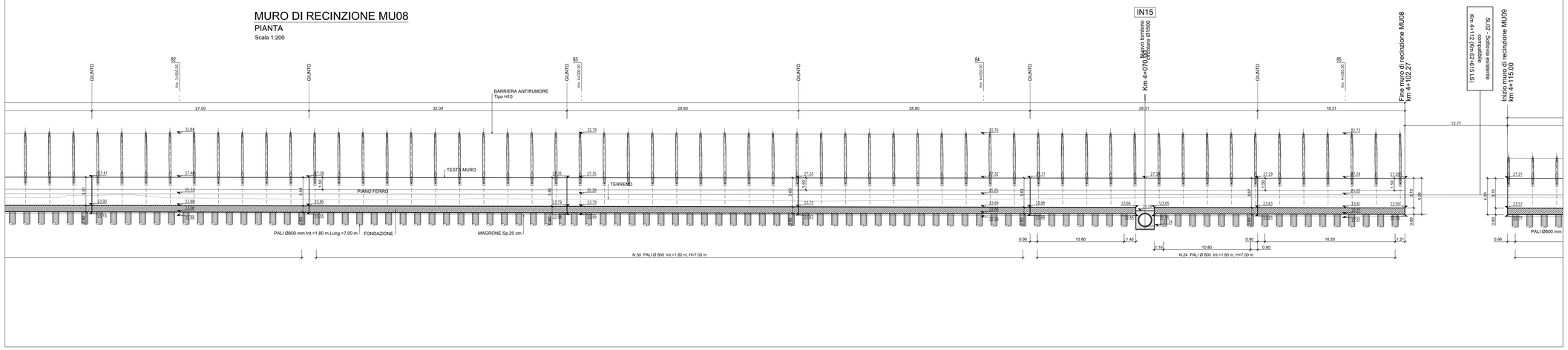

Per tabella materiali e incidenza armature vedi elab.

MURO DI RECINZIONE "TIPO 1"
SEZIONE TRASVERSALE 83 - KM 4+000.00
Scala 1:100

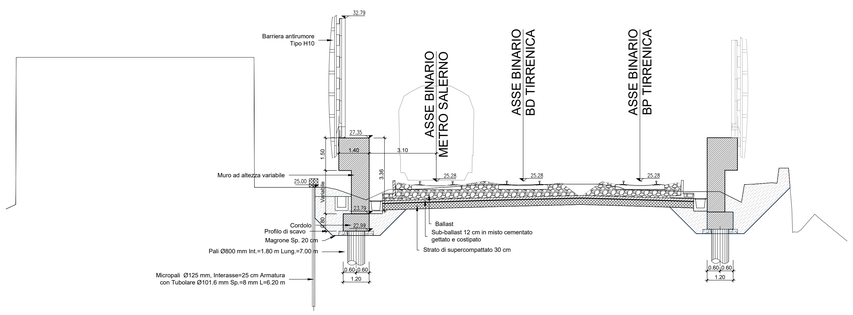

COMMITTENTE:

RFI RETE FERROVIARIA ITALIANA
GRUPPO FERROVIE DELLO STATO ITALIANE

PROGETTAZIONE:

ITALFERR
GRUPPO FERROVIE DELLO STATO ITALIANE

U.O. INFRASTRUTTURE SUD

PROGETTO DEFINITIVO

LINEA SALERNO - PONTECAGNANO AEROPORTO
COMPLETAMENTO METROPOLITANA DI SALERNO
TRATTA ARECHI - PONTECAGNANO AEROPORTO

SCALA:

COMMESSA	LOTTO	FASE	ENTE	TIPO DOC.	OPERA/DISCIPLINA	PROGR.	REV.
NN1X	00	D					

Rev.	Descrizione	Redatto	Data	Verificato	Data	Approvato	Data	Autorizzato Data

n. Elab.: