PIANTA TRAVI DI COPERTURA
Scala 1:25

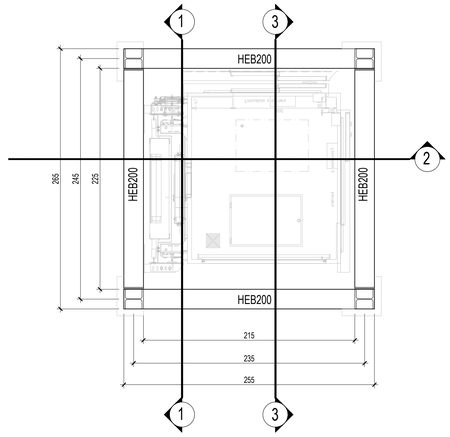

SEZIONE 4-4
Scala 1:25

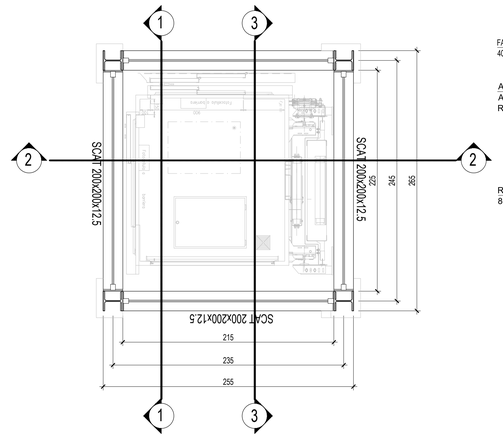

PARTICOLARE 1
Scala 1:10

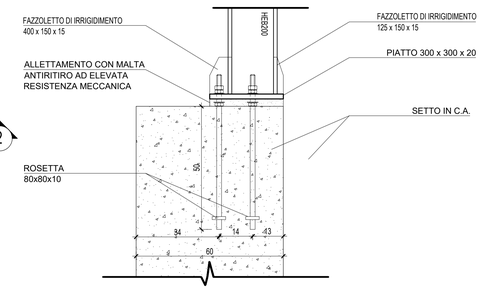

PARTICOLARE 2
Scala 1:10

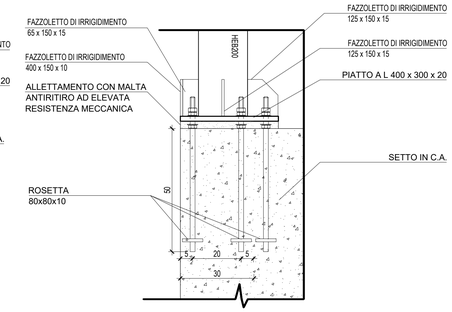

PARTICOLARE 3
Scala 1:10

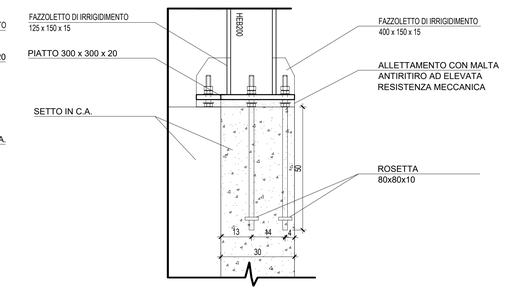

PIASTRA DI BASE PARTICOLARE 1 e 2 - Sp = 20 mm
Vista in pianta
Scala 1:5

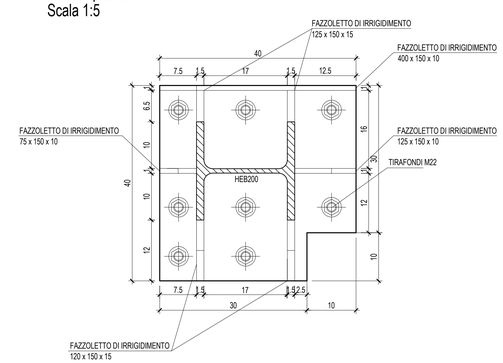

PIASTRA DI BASE PARTICOLARE 3 - Sp = 20 mm
Vista in pianta
Scala 1:5

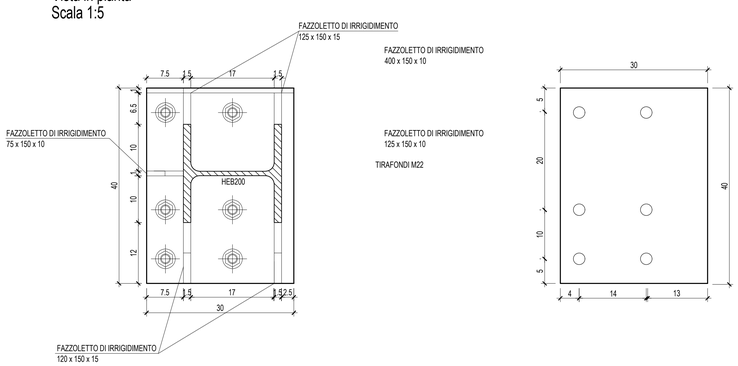

PARTICOLARE 4
Scala 1:10

VISTA LATERALE

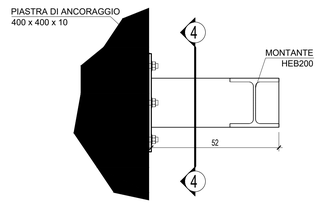

VISTA IN PIANTA

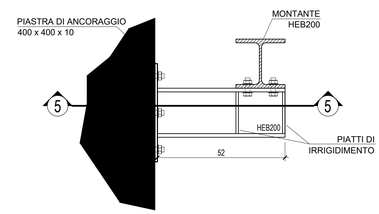

SEZIONE 4-4

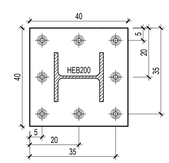

SEZIONE 5-5

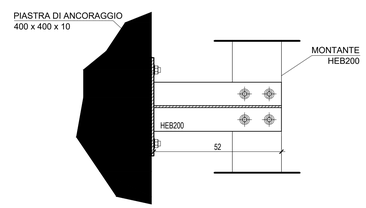

VISTA FRONTALE

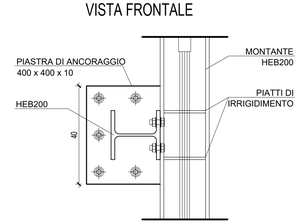

TUTTE LE STRUTTURE IN ACCIAIO SONO IN S355J0

LA PARTE MECCANICA DELL'ASCENSORE RAPPRESENTATA E' PURAMENTE INDICATIVA

COMMITTENTE:

RFI RETE FERROVIARIA ITALIANA
GRUPPO FERROVIE DELLO STATO ITALIANE

PROGETTAZIONE:

ITALFERR
GRUPPO FERROVIE DELLO STATO ITALIANE

U.O. INFRASTRUTTURE SUD

PROGETTO DEFINITIVO

LINEA SALERNO - PONTECAGNANO AEROPORTO
COMPLETAMENTO METROPOLITANA DI SALERNO
TRATTA ARECHI - PONTECAGNANO AEROPORTO

FABBRICATI VIAGGIATORI

Stazione S. Antonio - Ascensore panoramico

Particolari costruttivi

SCALA: VARIE

COMMESSA	LOTTO	FASE	ENTE	TIPO DOC.	OPERA/DISCIPLINA	PROGR.	REV.
NN1X	00	D	78	PZ	FV0400	002	A

Rev.	Descrizione	Redatto	Data	Verificato	Data	Approvato	Data	Autorizzato Data
A	Emissione Esecutiva	F.Durastanti	Dic-2020	G.Romolo	Dic-2020	M.D'Avino	Dic-2020	D.Tiberti Dic-2020

Ordine degli Ingegneri della Provincia di Napoli n. 13289

NN1X.0.0.D.78.PZ.FV.04.0.0.002.A

n. Elab.: