PIANTA SPICCATO
Scala 1:50

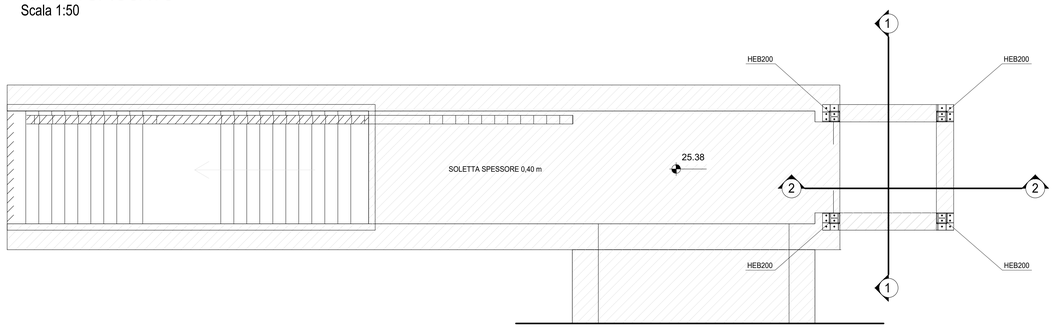

PIANTA ANCORAGGI DI BASE
Scala 1:25

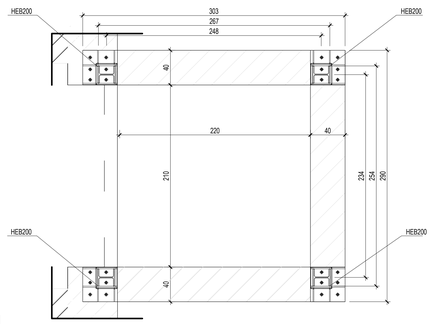

PIASTRA DI BASE
Vista in pianta
Scala 1:5

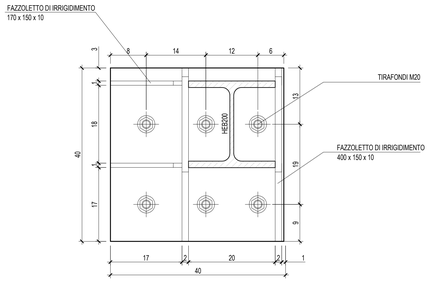

KEY PLAN
Scala 1:200

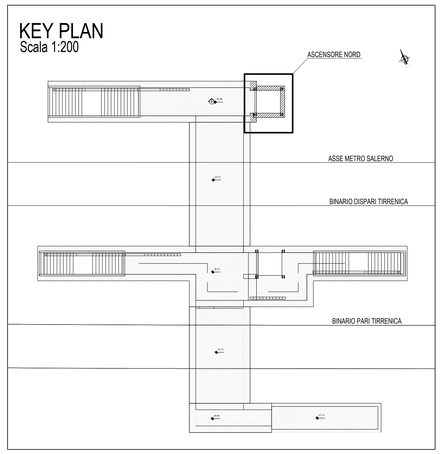

SEZIONE 1-1
Scala 1:50

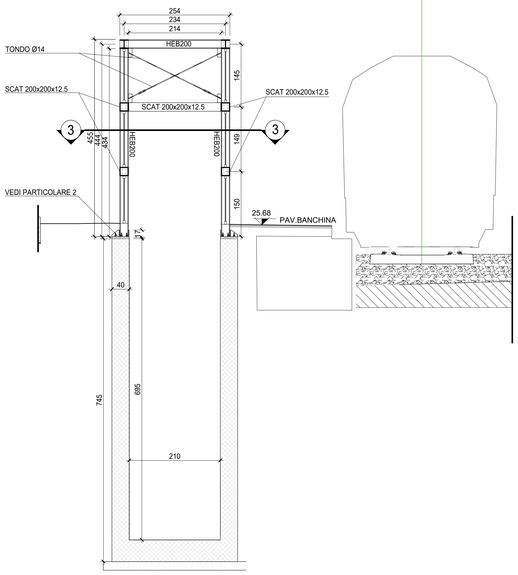

SEZIONE 2-2
Scala 1:50

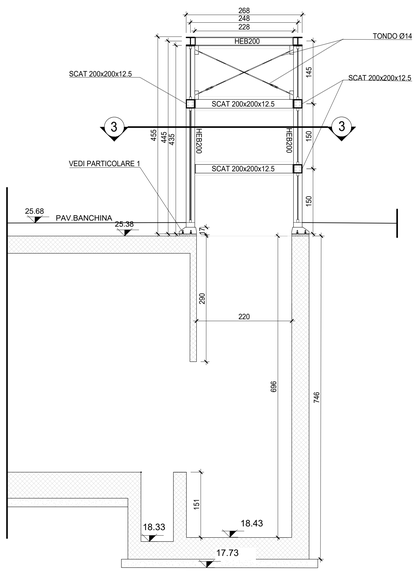

PIANTA TRAVI DI COPERTURA
Scala 1:25

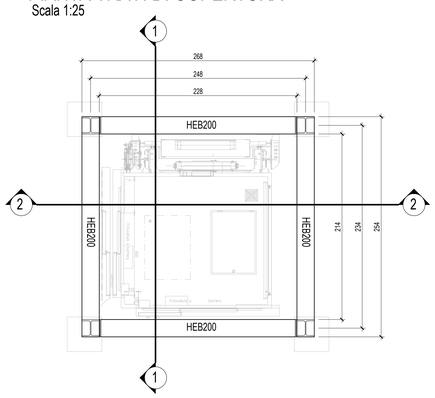

SEZIONE 3-3
Scala 1:25

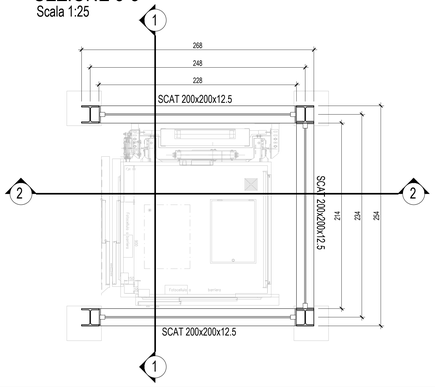

PARTICOLARE 1
Scala 1:10

PARTICOLARE 2
Scala 1:10

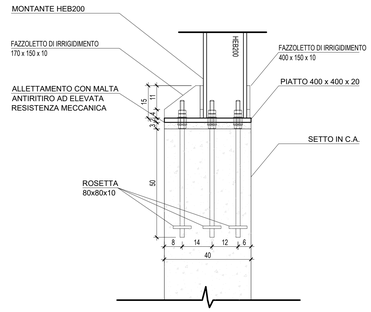

NOTA: Per tabella materiali e incidenza armature vedi elaborato: NN1X.1.0.D.78.TT.OC.00.0.0.001

TUTTE LE STRUTTURE IN ACCIAIO SONO IN S355J0

LA PARTE MECCANICA DELL'ASCENSORE RAPPRESENTATA E' PURAMENTE INDICATIVA

COMMITTENTE:

RFI RETE FERROVIARIA ITALIANA
GRUPPO FERROVIE DELLO STATO ITALIANE

PROGETTAZIONE:

ITALFERR
GRUPPO FERROVIE DELLO STATO ITALIANE

U.O. INFRASTRUTTURE SUD

PROGETTO DEFINITIVO

LINEA SALERNO - PONTECAGNANO AEROPORTO
COMPLETAMENTO METROPOLITANA DI SALERNO
TRATTA ARECHI - PONTECAGNANO AEROPORTO

FABBRICATI VIAGGIATORI

Stazione di Pontecagnano - Ascensore panoramico

Pianta prospetti, sezioni e particolari costruttivi

SCALA: VARIE

COMMESSA	LOTTO	FASE	ENTE	TIPO DOC.	OPERA/DISCIPLINA	PROGR.	REV.
NN1X	10	D	78	PZ	FV0300	001	A

Rev.	Descrizione	Redatto	Data	Verificato	Data	Approvato	Data	Autorizzato Data
A	Emissione Esecutiva	F.Durastanti	Dic-2020	G.Romagnoli	Dic-2020	M.D'Angelo	Dic-2020	G.Tiberti ITALFERR S.p.A. Direzione Tecnica Dott. Ing. Giuseppe Tiberti Ordine degli Ingegneri Prov. di Napoli n. 10718

NN1X.1.0.D.78.PZ.FV.03.0.0.001.A

n. Elab.: