TABELLA ALLACCIAMENTI FIBRA OTTICA		
Sito	**Codice Sito**	**Tipo Allacciamento**
SALERNO	L626S007	A
SALERNO RRH	RRH	D
FERMATA TORRIONE	Locale Tecnologico	B
FERMATA PASTENA	Locale Tecnologico	B
PPM MERCATELLO	PPM	C
INT SALERNO PONTECAGN.	L626S008	A
FERMATA ARBOSTELLA	Locale Tecnologico	B
FERMATA ARECHI	Locale Tecnologico	B
FERMATA OSPEDALE (PPM SAN LORENZO)	PPM (L626S102)	C
PP/ACC PONTECAGNANO	PP/ACC (L626S009)	C
PPM SANT ANTONIO	PPM	C

TIPOLO

(METRO SALERNO)

Lunghezza Cavo 32 FO	Lunghezza Cunicolo V318
50 m	10 m + Attraversamento
150 m	10 m + Attraversamento
50 m	10 m + Attraversamento
450 m	10 m + Attraversamento
-	50 m + 2 Attraversamenti
50 m	10 m + Attraversamento
50 m	10 m + Attraversamento
250 m	10 m + Attraversamento
-	50 m + 2 Attraversamenti
-	50 m + 2 Attraversamenti
-	50 m + 2 Attraversamenti

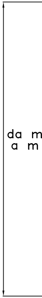

GICO POSA CAVO FO SU PALO TE LS

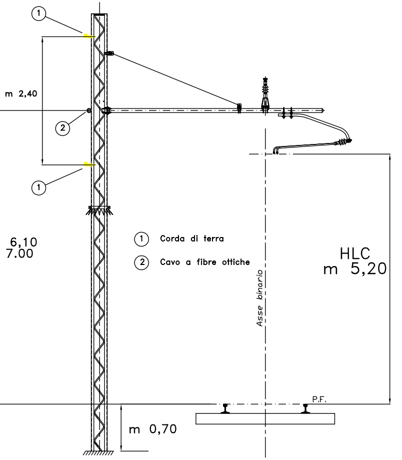
①
m 2,40
②
①
① Corda di terra
② Cavo a fibre ottiche
6,10
7.00
HLC
m 5,20
Asse binario
P.F.
m 0,70

TIPOLOGICO POSA CAVO FO SU PALO TE M

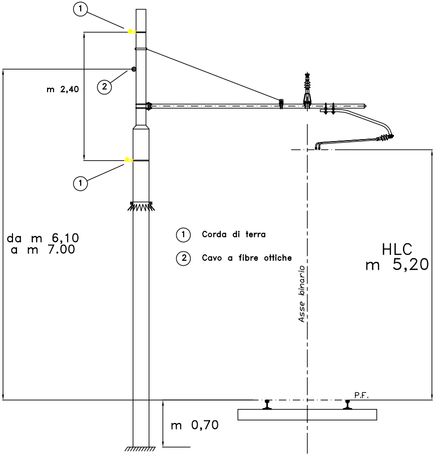
①
②
m 2,40
①
① Corda di terra
② Cavo a fibre ottiche
da m 6,10
a m 7.00
HLC
m 5,20
Asse binario
P.F.
m 0,70

TIPOLOGICO DISCESA CAVO FO DA PALO

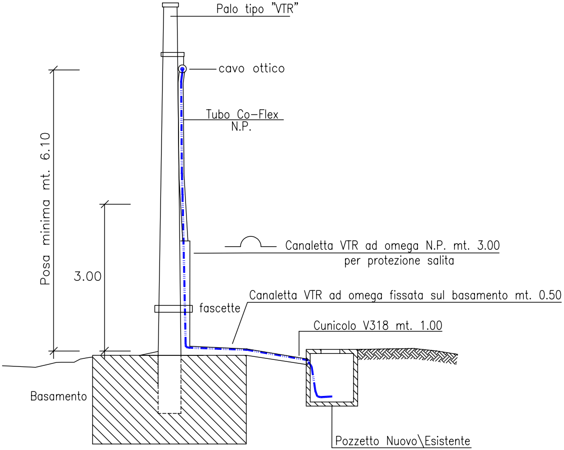
Palo tipo "VTR"
cavo ottico
Tubo Co-Flex
N.P.
Posa minima mt. 6.10
3.00
Canaletta VTR ad omega N.P. mt. 3.00
per protezione salita
Canaletta VTR ad omega fissata sul basamento mt. 0.50
fascette
Cunicolo V318 mt. 1.00
Basamento
Pozzetto Nuovo\Esistente

TIPOLOGI GIUNTO MARE CO

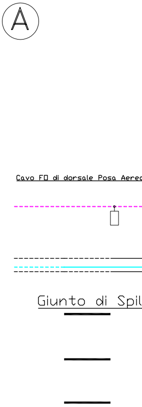
A
Cavo FO di dorsale Posa Aere
Giunto di Spil

CO COLLEGAMENTO FO – SHELTER GSM–R LATO ON ATTRAVERSAMENTO

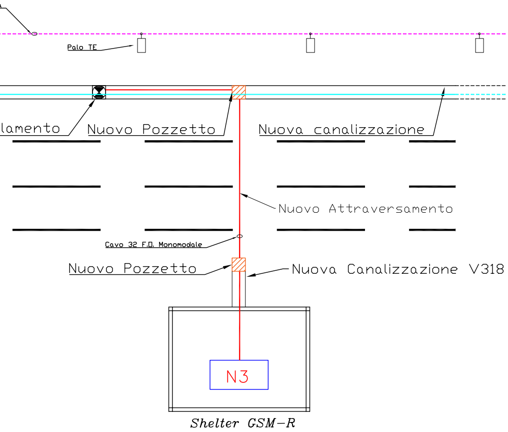
Palo TE
lamento
Nuovo Pozzetto
Nuova canalizzazione
Nuovo Attraversamento
Cavo 32 F.O. Monomodale
Nuovo Pozzetto
Nuova Canalizzazione V318
N3
Shelter GSM–R

TIPOLOGICO COLLEGAMENTO FO GIUNTO SHELTER GSM–R LATO MONTE CON ATTRAVERSAMENTO

B

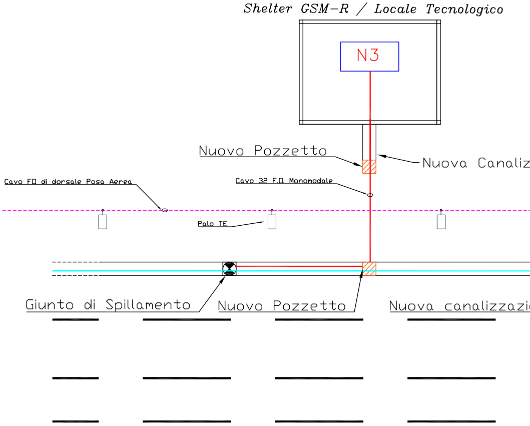
Shelter GSM–R / Locale Tecnologico
N3
Nuovo Pozzetto
Nuova Canaliz
Cavo FO di dorsale Posa Aerea
Cavo 32 F.O. Monomodale
Palo TE
Giunto di Spillamento
Nuovo Pozzetto
Nuova canalizzazi

–

TIPOLOGICO COLLEGAMENTO FO PPM – PP/ACC

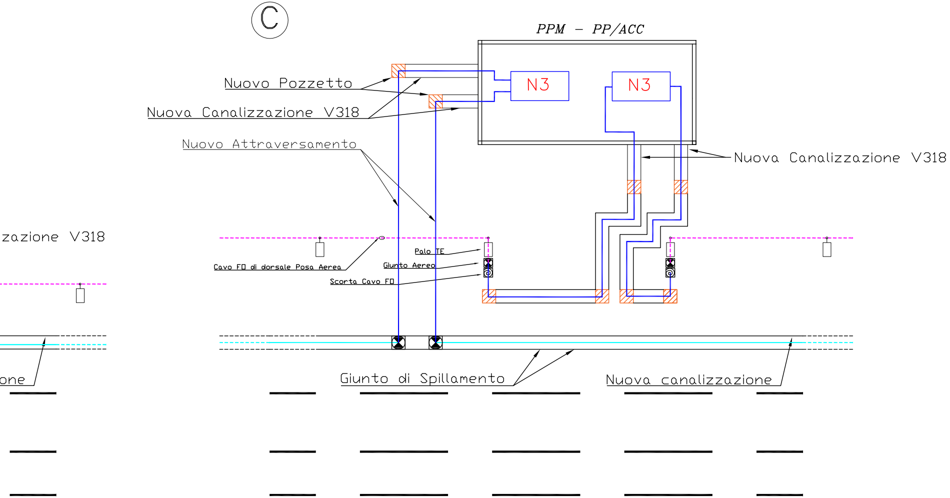
C
PPM – PP/ACC
N3
N3
Nuovo Pozzetto
Nuova Canalizzazione V318
Nuovo Attraversamento
Nuova Canalizzazione V318
zazione V318
Cavo FO di dorsale Posa Aerea
Palo TE
Giunto Aereo
Scorta Cavo FO
one
Giunto di Spillamento
Nuova canalizzazione

TIPOLOGICO COLLEGAMENTO BTS IN SHELTER – RRH

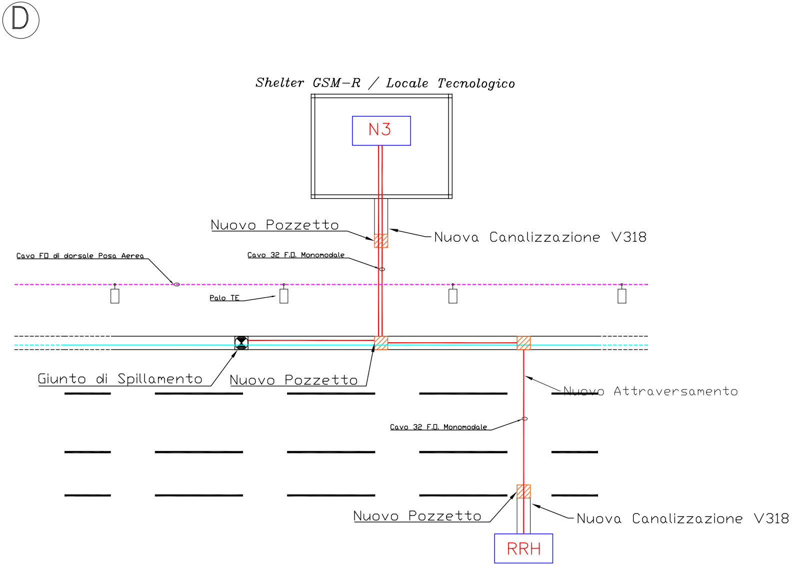
D
Shelter GSM–R / Locale Tecnologico
N3
Nuovo Pozzetto
Nuova Canalizzazione V318
Cavo FO di dorsale Posa Aerea
Cavo 32 F.O. Monomodale
Palo TE
Giunto di Spillamento
Nuovo Pozzetto
Nuovo Attraversamento
Cavo 32 F.O. Monomodale
Nuovo Pozzetto
Nuova Canalizzazione V318
RRH

LEGENDA

—	CAVO A 32 F.O. MONOMODALE ARMATURA METALLICA H6,GUAINA INTERNA ED ESTERNA IN MESCOLA M16 LSZH DI COLORE VERDE, MARCATURA CE: CCA,S1B,A1,D1, PER COLLEGAMENTO ARMADI PBA
—	CAVO A 64 F.O. MONOMODALE ARMATURA METALLICA H6,GUAINA INTERNA ED ESTERNA IN MESCOLA M16 LSZH DI COLORE VERDE, MARCATURA CE: CCA,S1B,A1,D1, PER COLLEGAMENTO ARMADI PBA
—	CAVO A 64 FIBRE OTTICHE MONOMODALI 8(8SM), ARMATURA METALLICA H6, GUAINA ESTERNA IN POLIETILENE ARANCIO (RAL 2003), GUAINA INTERNA IN POLIETILENE NERO, SIGLA CEI TOL8D 64 8(8SM) T/EKH6E, CARATTERISTICA COME DA SPECIFICA TT528
- - - -	CAVO 64 F.O. MONOMODALE PER POSA AEREA, ARMATURA DIELETTRICA, GUAINA POLIETILENE (NON LSZH) DI COLORE NERO, ANTICACCIA, SIGLA CEI TOL8D T/EN1KE-S. DIMENSIONE ESTERNE 16 mm, PESO NOMINALE 0.20 Kg/m
▨	Pozzetto
—⊠—	GIUNTO DI SPILLAMENTO SU CAVO A FIBRE OTTICHE COMPLETO DI POZZETTO E PRESA PS/3

COMMITTENTE:

RFI RETE FERROVIARIA ITALIANA
GRUPPO FERROVIE DELLO STATO ITALIANE

PROGETTAZIONE:

ITALFERR
GRUPPO FERROVIE DELLO STATO ITALIANE

DIREZIONE TECNICA
U.O. TECNOLOGIE SUD

PROGETTO DEFINITIVO

LINEA SALERNO - PONTECAGNANO AEROPORTO
COMPLETAMENTO METROPOLITANA DI SALERNO
TRATTA ARECHI - PONTECAGNANO AEROPORTO

Disegno schematico cavi: Tipologico di Giunto e Posizionamento del cavo in fibra ottica su Pali TE e in cunicolo

SCALA: -

COMMESSA	LOTTO	FASE	ENTE	TIPO DOC.	OPERA/DISCIPLINA	PROGR.	REV.
NN1X	20	D	67	DX	CV0000	002	A

Rev.	Descrizione	Redatto	Data	Verificato	Data	Approvato	Data	Autorizzato Data
A	EMISSIONE DEFINITIVA	G. G. Muratore G. G. Muratore	Settembre 2020	P. Ansuini	Settembre 2020	M. D'Avino	Settembre 2020	A. Presta Settembre 2020

File: NN1X20D67DXCV0000002A | n. Elab.: