P.C. NAPOLI

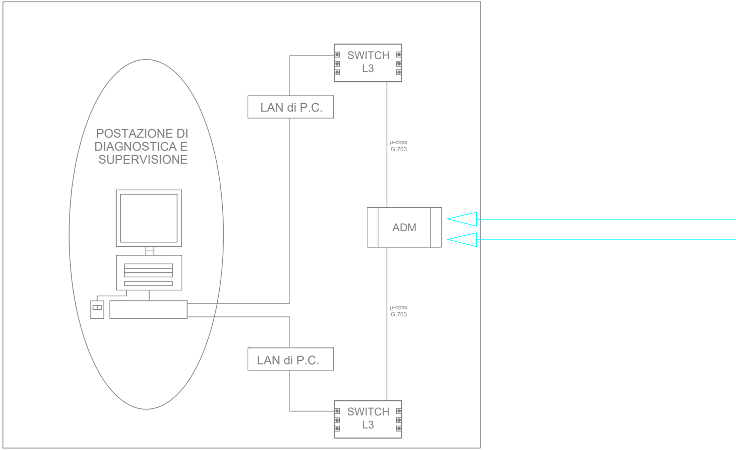
SWITCH
L3
LAN di P.C.
POSTAZIONE DI
DIAGNOSTICA E
SUPERVISIONE
µ-coax
G.703
ADM
µ-coax
G.703
LAN di P.C.
SWITCH
L3

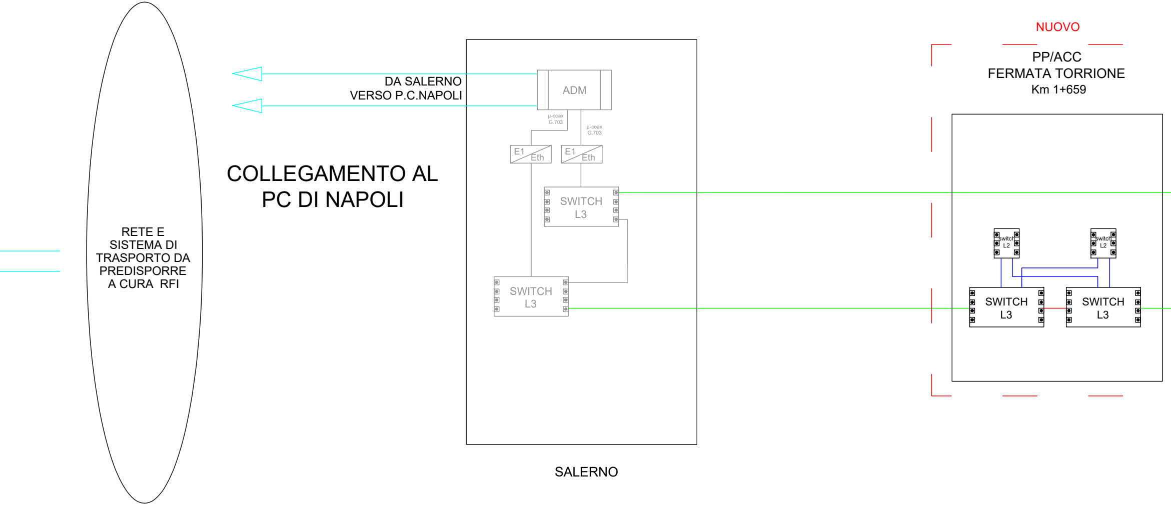
RETE E
SISTEMA DI
TRASPORTO DA
PREDISPORRE
A CURA RFI
DA SALERNO
VERSO P.C.NAPOLI
COLLEGAMENTO AL
PC DI NAPOLI
ADM
μ-coax
G.703
μ-coax
G.703
E1
Eth
E1
Eth
SWITCH
L3
SWITCH
L3
SALERNO
NUOVO
PP/ACC
FERMATA TORRIONE
Km 1+659
switch
L2
switch
L2
SWITCH
L3
SWITCH
L3

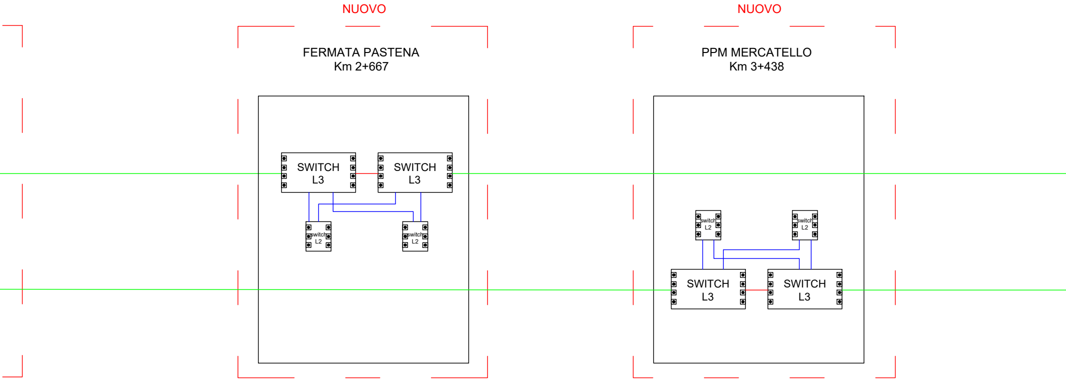
NUOVO
FERMATA PASTENA
Km 2+667
SWITCH L3
SWITCH L3
switch L2
switch L2
NUOVO
PPM MERCATELLO
Km 3+438
switch L2
switch L2
SWITCH L3
SWITCH L3

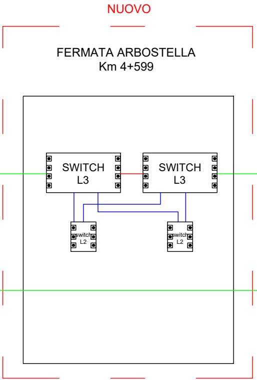
NUOVO
FERMATA ARBOSTELLA
Km 4+599
SWITCH L3
SWITCH L3
switch L2
switch L2

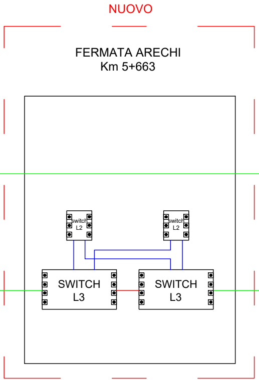
NUOVO
FERMATA ARECHI
Km 5+663
switch L2
switch L2
SWITCH L3
SWITCH L3

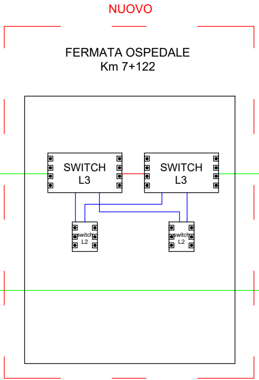
NUOVO
FERMATA OSPEDALE
Km 7+122
SWITCH L3
SWITCH L3
switch L2
switch L2

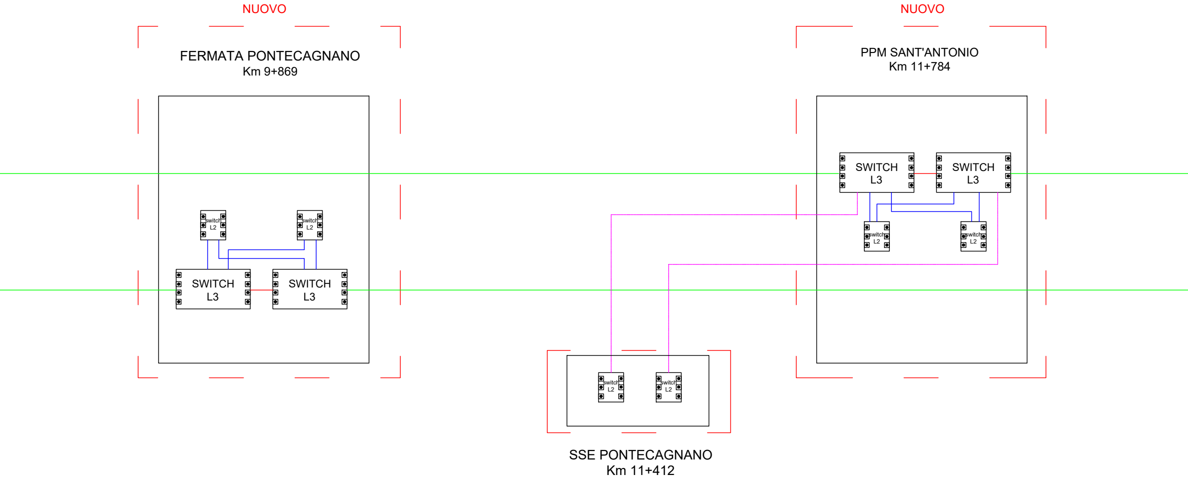
NUOVO
FERMATA PONTECAGNANO
Km 9+869
switch L2
switch L2
SWITCH L3
SWITCH L3
NUOVO
PPM SANT'ANTONIO
Km 11+784
SWITCH L3
SWITCH L3
switch L2
switch L2
switch L2
switch L2
SSE PONTECAGNANO
Km 11+412

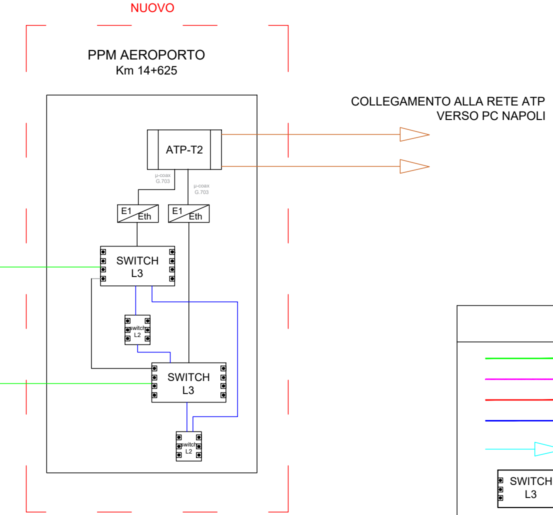
NUOVO
PPM AEROPORTO
Km 14+625
COLLEGAMENTO ALLA RETE ATP
VERSO PC NAPOLI
ATP-T2
μ-coax
G.703
μ-coax
G.703
E1
Eth
E1
Eth
SWITCH
L3
switch
L2
SWITCH
L3
switch
L2

LEGENDA

🟩	CAVO A 64 FIBRE OTTICHE TIPO SMR
🟪	CAVO A 32 FO Cca,s1b,d1,a1 SMR x collegamento con SSE
🟥	BRETELLE OTTICHE
🟦	CAVO UTP cat.6
▷	FLUSSI SDH A CURA RFI
SWITCH L3	SWITCH/ROUTER DI LIVELLO 3 a 16 PORTE di nuova posa
switch L2	SWITCH/ROUTER DI LIVELLO 2 a 16 PORTE di nuova posa
SWITCH L3	SWITCH/ROUTER DI LIVELLO 3 a 16 PORTE previsti in Lotto 1
switch L2	SWITCH/ROUTER DI LIVELLO 2 a 16 PORTE previsti in Lotto 1

COMMITTENTE:

RFI
RETE FERROVIARIA ITALIANA
GRUPPO FERROVIE DELLO STATO ITALIANE

PROGETTAZIONE:

ITALFERR
GRUPPO FERROVIE DELLO STATO ITALIANE

U.O. TECNOLOGIE SUD

PROGETTO DI DETTAGLIO

LINEA SALERNO - PONTECAGNANO AEROPORTO COMPLETAMENTO METROPOLITANA DI SALERNO TRATTA ARECHI - PONTECAGNANO AEROPORTO

IMPIANTI DI TELECOMUNICAZIONE

Architettura della Rete Gigabit Ethernet

SCALA:
1:

COMMESSA	LOTTO	FASE	ENTE	TIPO DOC.	OPERA/DISCIPLINA	PROGR.	REV.
NN1X	20	D	67	DX	RT0000	002	B

Rev.	Descrizione	Redatto	Data	Verificato	Data	Approvato	Data	Autorizzato Data
A	Emissione Esecutiva	G. Moscato	15-09-2020	P. Ansuini	15-09-2020	M. D'Avino	15-09-2020	A. Presta 15-12-2020
B	Emissione a seguito aggiornamenti	G. Moscato	15-12-2020	P. Ansuini	15-12-2020	M. D'Avino	15-12-2020	

ANTONIO PRESTA

File: NN1X20D67DXRT0000002B.dwg