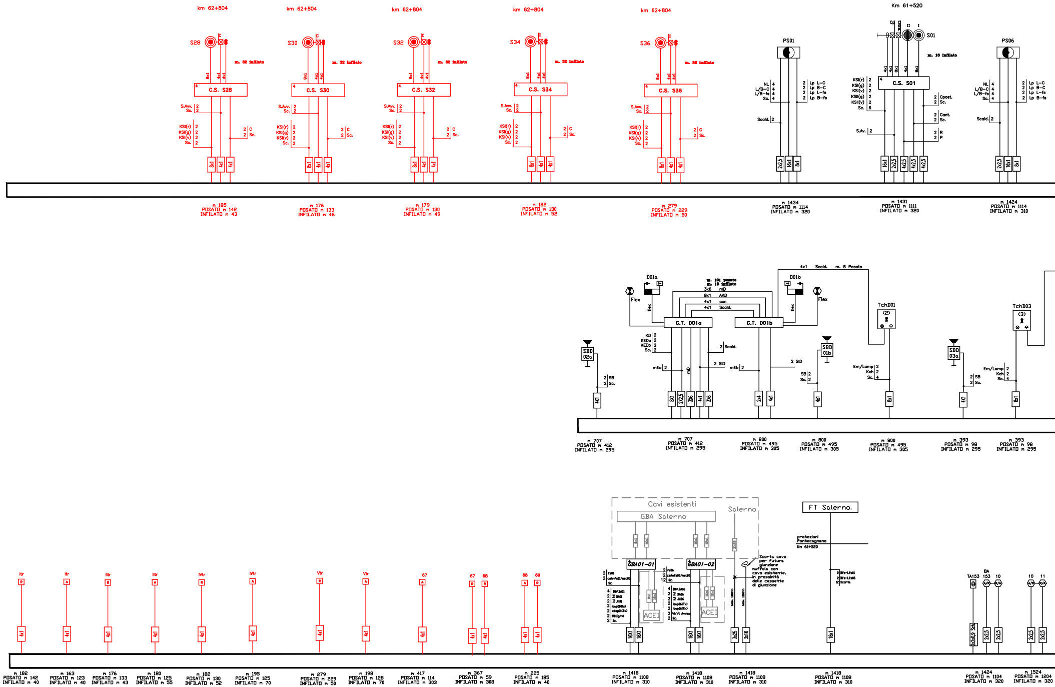
km 62+804
S28
C.S. S28
m. 32 infilato
S.Avv. 2
Sc. 2
KSI(r) 2
KSI(g) 2
KSI(v) 2
Sc. 2
2 C
2 Sc.
8x1
4x1
4x1
m 185
POSATO m 142
INFILATO m 43
km 62+804
S30
C.S. S30
m. 32 infilato
m 176
POSATO m 133
INFILATO m 46
km 62+804
S32
C.S. S32
m. 32 infilato
m 179
POSATO m 130
INFILATO m 49
km 62+804
S34
C.S. S34
m. 32 infilato
m 182
POSATO m 130
INFILATO m 52
km 62+804
S36
C.S. S36
m. 32 infilato
m 279
POSATO m 229
INFILATO m 50
PS01
NL 4
L/B-C 4
L/B-fs 4
Sc. 4
2 Lp L-C
2 Lp B-C
2 Lp L-fs
2 Lp B-fs
Scald. 2
2x2,5
16x1
8x1
m 1434
POSATO m 1114
INFILATO m 320
Km 61+520
Cp
II
I
S01
m. 16 infilato
C.S. S01
KSI(r) 2
KSI(g) 2
KSI(v) 2
KSII(g) 2
KSII(v) 2
Sc. 6
2 Cpost.
2 Sc.
2 Cant.
2 Sc.
S.Av. 2
2 R
2 P
16x1
2x2,5
4x2,5
4x2,5
4x2,5
m 1431
POSATO m 1111
INFILATO m 320
PS06
m 1424
POSATO m 1114
INFILATO m 310
4x1 Scald. m. 8 Posato
D01a
D01b
Flex
flex
m. 121 posato
m. 10 infilato
3x6 mD
8x1 AKD
4x1 ccn
4x1 Scald.
C.T. D01a
C.T. D01b
KD 2
KEDa 2
KEDb 2
Sc. 2
2 Scald.
mEa 2
mD
2 SID
mEb 2
2 SID
8X1
2X2,5
3X6
4x1
3X6
2x4
4x1
SBD 02a
2 SB
2 Sc.
4X1
m 707
POSATO m 412
INFILATO m 295
m 707
POSATO m 412
INFILATO m 295
m 800
POSATO m 495
INFILATO m 305
SBD 01b
SB 2
Sc. 2
4x1
m 800
POSATO m 495
INFILATO m 305
TchD01
(2)
Em/Lamp 2
Kch 2
Sc. 4
8x1
m 800
POSATO m 495
INFILATO m 305
SBD 03a
4X1
m 393
POSATO m 98
INFILATO m 295
TchD03
(3)
8x1
m 393
POSATO m 98
INFILATO m 295
Itr
R
Itr
A
IItr
R
IItr
A
IVtr
R
IVtr
A
Vtr
R
Vtr
A
67
A
67
R
68
R
68
A
69
R
4x1
m 182
POSATO m 142
INFILATO m 40
m 163
POSATO m 123
INFILATO m 40
m 176
POSATO m 133
INFILATO m 43
m 180
POSATO m 125
INFILATO m 55
m 182
POSATO m 130
INFILATO m 52
m 195
POSATO m 125
INFILATO m 70
m 279
POSATO m 229
INFILATO m 50
m 198
POSATO m 128
INFILATO m 70
m 417
POSATO m 114
INFILATO m 303
m 367
POSATO m 59
INFILATO m 308
m 225
POSATO m 185
INFILATO m 40
Cavi esistenti
GBA Salerno
Salerno
8x1
16x1
16x1
12x1
3X25
GBA01-01
GBA01-02
2 fs01
2 csAnfs01/nsc01
Sc.
4 INV.BA01
2 Σ BA01
2 Σ JI01
2 bsp01(Rx)
2 cbsp01(Tx)
2 MEI(g/v)
2 Sc.
2 fs06
2 csAnfs06/nsc06
12 Sc.
4 INV.BA06
2 Σ BA06
2 Σ JI06
2 bsp06(Tx)
2 bsp06(Rx)
2 Vi/Vi Avviso
2 Sc.
ACEI
ACEI
16X1
16X1
16X1
16X1
Scorta cavo per futura giunzione muffola con cavo esistente, in prossimità delle cassette di giunzione
3x25
3x16
m 1418
POSATO m 1108
INFILATO m 310
m 1418
POSATO m 1108
INFILATO m 310
m 1418
POSATO m 1108
INFILATO m 310
FT Salerno.
protezioni Pontecagnano
Km 61+520
2 Bfs-Lfs01
2 Bfs-Lfs06
12 Scorta
16x1
m 1418
POSATO m 1108
INFILATO m 310
TA153
BA
153
10
A/R
R/A
2x2x0,9 Sch.
2x2,5
2x2,5
m 1424
POSATO m 1104
INFILATO m 320
10
11
2x2,5
2x2,5
m 1524
POSATO m 1204
INFILATO m 320

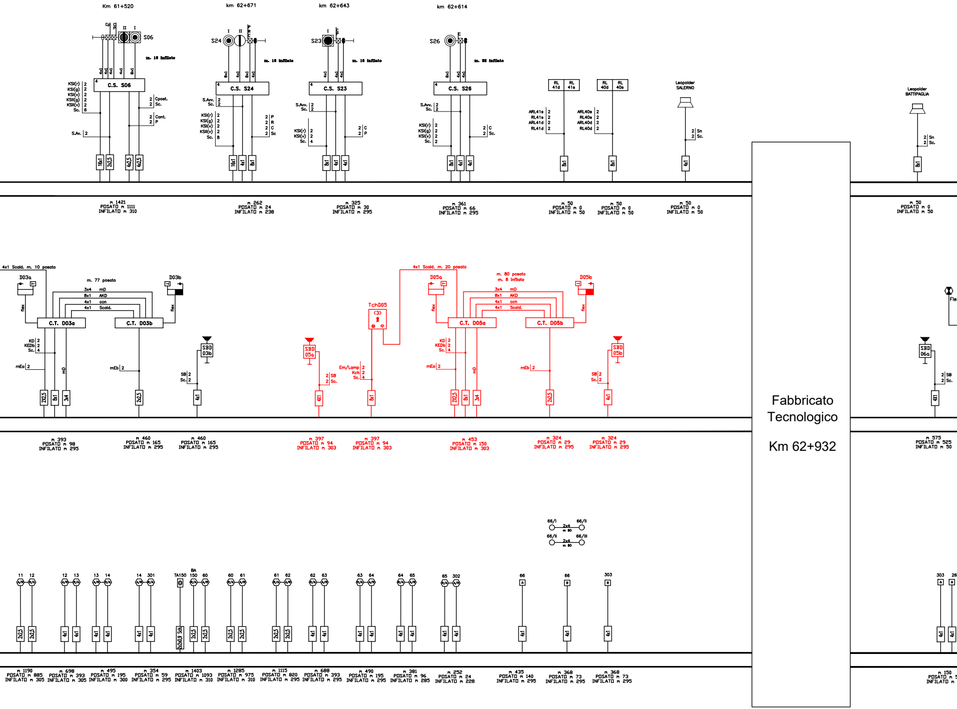
Km 61+520
km 62+671
km 62+643
km 62+614
Cp
C P
II
I
S06
m. 16 infilato
S24
I
II
P R C
m. 16 infilato
S23
C P
m. 16 infilato
S26
C
m. 32 infilato
4x1
4x1
4x1
4x1
8x1
C.S. S06
KSI(r) 2
KSI(g) 2
KSI(v) 2
KSII(g) 2
KSII(v) 2
Sc. 6
2 Cpost.
2 Sc.
2 Cant.
2 P
S.Av. 2
16x1
2x2,5
4x2,5
4x2,5
m 1421
POSATO m 1111
INFILATO m 310
8x1
4x1
8x1
4x1
C.S. S24
S.Avv. 2
Sc. 2
KSI(r) 2
KSI(g) 2
KSI(v) 2
KSII(v) 2
Sc. 8
2 P
2 R
2 C
2 Sc
16x1
4x1
8x1
m 262
POSATO m 24
INFILATO m 238
C.S. S23
S.Avv. 2
Sc. 2
KSI(r) 2
KSI(v) 2
Sc. 4
2 C
2 P
8x1
4x1
4x1
m 325
POSATO m 30
INFILATO m 295
C.S. S26
S.Avv. 2
Sc. 2
KSI(r) 2
KSI(g) 2
KSI(v) 2
Sc. 2
2 C
2 Sc.
8x1
4x1
4x1
m 361
POSATO m 66
INFILATO m 295
RL 41d
RL 41s
ARL41s 2
RL41s 2
ARL41d 2
RL41d 2
8x1
m 50
POSATO m 0
INFILATO m 50
RL 40d
RL 40s
ARL40s 2
RL40s 2
ARL40d 2
RL40d 2
8x1
m 50
POSATO m 0
INFILATO m 50
Leopolder SALERNO
2 Sn
2 Sc.
4x1
m 50
POSATO m 0
INFILATO m 50
Leopolder BATTIPAGLIA
2 Sn
2 Sc.
8x1
m 50
POSATO m 0
INFILATO m 50
Fabbricato Tecnologico
Km 62+932
4x1 Scald. m. 10 posato
D03a
m. 77 posato
D03b
3x4 mD
8x1 AKD
4x1 ccn
4x1 Scald.
flex
flex
C.T. D03a
C.T. D03b
KD 2
KEDb 2
Sc. 4
mEa 2
mD
mEb 2
2X2,5
8x1
3x4
2x2,5
m 393
POSATO m 98
INFILATO m 295
m 460
POSATO m 165
INFILATO m 295
SBD 03b
SB 2
Sc. 2
4x1
m 460
POSATO m 165
INFILATO m 295
SBD 05a
2 SB
2 Sc.
4X1
m 397
POSATO m 94
INFILATO m 303
TchD05
(3)
Em/Lamp 2
Kch 2
Sc. 4
8x1
m 397
POSATO m 94
INFILATO m 303
4x1 Scald. m. 20 posato
D05a
m. 80 posato
m. 8 infilato
D05b
3x4 mD
8x1 AKD
4x1 ccn
4x1 Scald.
flex
flex
C.T. D05a
C.T. D05b
KD 2
KEDb 2
Sc. 4
mEa 2
mD
mEb 2
2X2,5
8x1
3x4
2x2,5
m 453
POSATO m 150
INFILATO m 303
m 324
POSATO m 29
INFILATO m 295
SBD 05b
SB 2
Sc. 2
4x1
m 324
POSATO m 29
INFILATO m 295
Fle
SBD 06a
2 SB
2 Sc.
4X1
m 575
POSATO m 525
INFILATO m 50
66/I
2x4
m 80
66/II
66/II
2x4
m 80
66/III
11
12
A/R
R/A
2x2,5
2x2,5
m 1190
POSATO m 885
INFILATO m 305
12
13
A/R
R/A
4x1
4x1
m 698
POSATO m 393
INFILATO m 305
13
14
A/R
R/A
4x1
4x1
m 495
POSATO m 195
INFILATO m 300
14
301
A/R
R/A
4x1
4x1
m 354
POSATO m 59
INFILATO m 295
TA150
BA 150
60
R/A
A/R
2x2x0,9 Sch.
2x2,5
2x2,5
m 1403
POSATO m 1093
INFILATO m 310
60
61
R/A
A/R
2x2,5
2x2,5
m 1285
POSATO m 975
INFILATO m 310
61
62
R/A
A/R
2x2,5
2x2,5
m 1115
POSATO m 820
INFILATO m 295
62
63
R/A
A/R
4x1
4x1
m 688
POSATO m 393
INFILATO m 295
63
64
R/A
A/R
4x1
4x1
m 490
POSATO m 195
INFILATO m 295
64
65
R/A
A/R
4x1
4x1
m 381
POSATO m 96
INFILATO m 285
65
302
R/A
A/R
4x1
4x1
m 252
POSATO m 24
INFILATO m 228
66
A
4x1
m 435
POSATO m 140
INFILATO m 295
66
R
4x1
m 368
POSATO m 73
INFILATO m 295
303
R
4x1
m 368
POSATO m 73
INFILATO m 295
303
26
A
A
4x1
4x1
m 150
POSATO m 5
INFILATO m

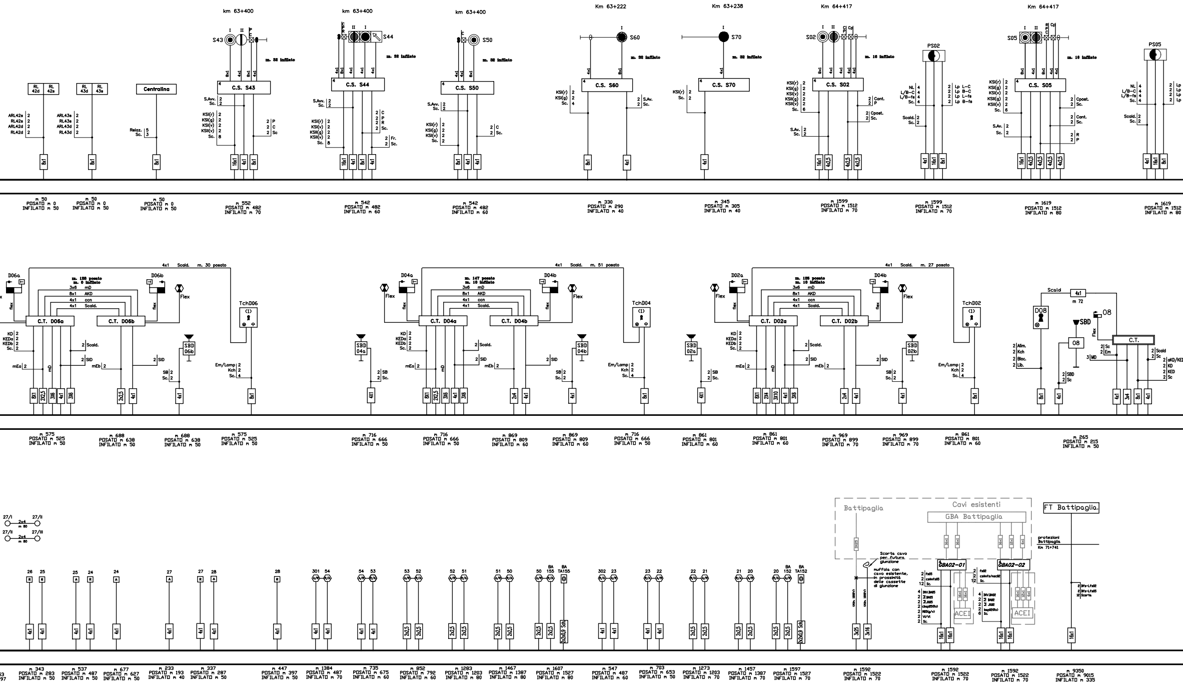
km 63+400
S43
C.S. S43
m. 38 infilato
m 552
POSATO m 482
INFILATO m 70
km 63+400
S44
C.S. S44
m 542
POSATO m 482
INFILATO m 60
km 63+400
S50
C.S. S50
m 542
POSATO m 482
INFILATO m 60
Km 63+222
S60
C.S. S60
m 330
POSATO m 290
INFILATO m 40
Km 63+238
S70
C.S. S70
m 345
POSATO m 305
INFILATO m 40
Km 64+417
S02
C.S. S02
m 1599
POSATO m 1512
INFILATO m 70
PS02
m 1599
POSATO m 1512
INFILATO m 70
Km 64+417
S05
C.S. S05
m 1619
POSATO m 1512
INFILATO m 80
PS05
m 1619
POSATO m 1512
INFILATO m 80
RL 42d
RL 42s
RL 43d
RL 43s
Centralina
m 50
POSATO m 0
INFILATO m 50
D06a
D06b
C.T. D06a
C.T. D06b
TchD06
SBD 06b
4x1 Scald. m. 30 posato
m. 128 posato
m. 0 infilato
3x6 mD
8x1 AKD
4x1 ccn
4x1 Scald.
Flex
m 575
POSATO m 525
INFILATO m 50
m 688
POSATO m 638
INFILATO m 50
D04a
D04b
C.T. D04a
C.T. D04b
TchD04
SBD 04a
SBD 04b
4x1 Scald. m. 51 posato
m. 147 posato
m. 10 infilato
m 716
POSATO m 666
INFILATO m 50
m 869
POSATO m 809
INFILATO m 60
D02a
D02b
C.T. D02a
C.T. D02b
TchD02
SBD 02a
SBD 02b
4x1 Scald. m. 27 posato
m. 125 posato
m. 10 infilato
m 861
POSATO m 801
INFILATO m 60
m 969
POSATO m 899
INFILATO m 70
D08
08
SBD
C.T.
Scald
4x1
m 72
m 265
POSATO m 215
INFILATO m 50
27/I
2x4
m 80
27/II
27/III
Battipaglia
Cavi esistenti
GBA Battipaglia
FT Battipaglia
protezioni Battipaglia Km 71+741
Scorta cavo per futura giunzione
muffola con cavo esistente, in prossimità delle cassette di giunzione
GBA02-01
GBA02-02
ACEI
m 343
POSATO m 283
INFILATO m 50
m 537
POSATO m 487
INFILATO m 50
m 677
POSATO m 627
INFILATO m 50
m 233
POSATO m 193
INFILATO m 40
m 337
POSATO m 287
INFILATO m 50
m 447
POSATO m 397
INFILATO m 50
m 1384
POSATO m 487
INFILATO m 70
m 735
POSATO m 675
INFILATO m 60
m 852
POSATO m 792
INFILATO m 60
m 1283
POSATO m 1203
INFILATO m 80
m 1467
POSATO m 1387
INFILATO m 80
m 1607
POSATO m 1527
INFILATO m 80
m 547
POSATO m 487
INFILATO m 60
m 703
POSATO m 653
INFILATO m 50
m 1273
POSATO m 1203
INFILATO m 70
m 1457
POSATO m 1387
INFILATO m 70
m 1597
POSATO m 1527
INFILATO m 70
m 1592
POSATO m 1522
INFILATO m 70
m 1592
POSATO m 1522
INFILATO m 70
m 1592
POSATO m 1522
INFILATO m 70
m 9350
POSATO m 9015
INFILATO m 335

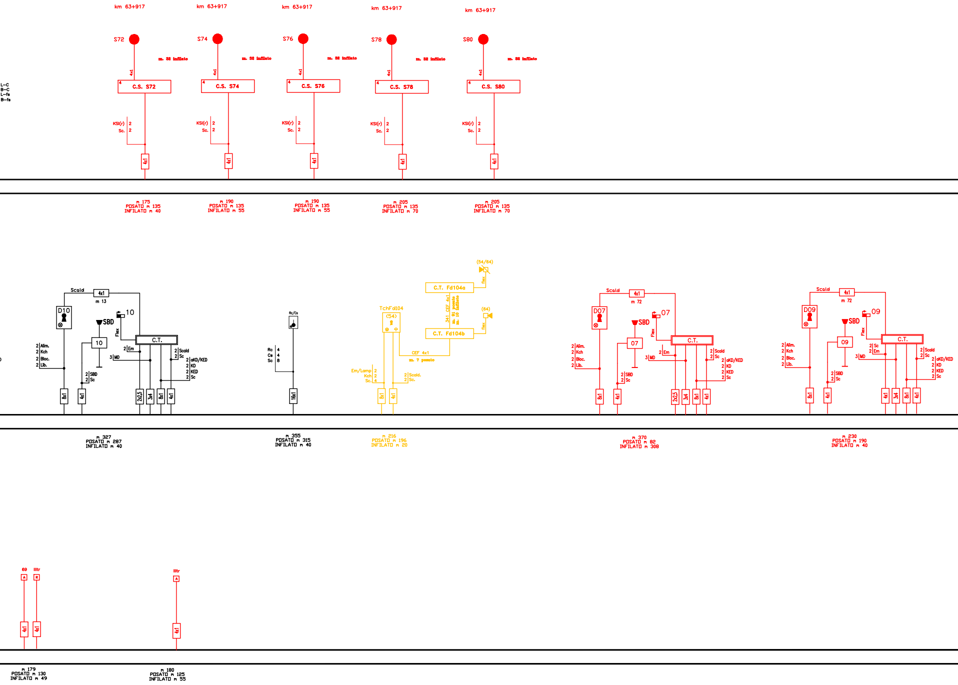

km 63+917
S72
m. 32 infilato
4x1
4
C.S. S72
KSI(r) 2
Sc. 2
4x1
m 175
POSATO m 135
INFILATO m 40
km 63+917
S74
m. 32 infilato
4x1
4
C.S. S74
KSI(r) 2
Sc. 2
4x1
m 190
POSATO m 135
INFILATO m 55
km 63+917
S76
m. 32 infilato
4x1
4
C.S. S76
KSI(r) 2
Sc. 2
4x1
m 190
POSATO m 135
INFILATO m 55
km 63+917
S78
m. 32 infilato
4x1
4
C.S. S78
KSI(r) 2
Sc. 2
4x1
m 205
POSATO m 135
INFILATO m 70
km 63+917
S80
m. 32 infilato
4x1
4
C.S. S80
KSI(r) 2
Sc. 2
4x1
m 205
POSATO m 135
INFILATO m 70
L-C
B-C
L-fs
B-fs
Scald
4x1
m 13
D10
10
SBD
10
Flex
C.T.
2 Alim.
2 Kch
2 Bloc.
2 Lib.
2 Em
3 MD
2 Scald
2 Sc
2 aKD/KED
2 KD
2 KED
2 Sc
2 SBD
2 Sc
8x1
4x1
2x2,5
3x4
8x1
4x1
m 327
POSATO m 287
INFILATO m 40
Rc/Cs
Rc 4
Cs 4
Sc 8
16x1
m 355
POSATO m 315
INFILATO m 40
(54/64)
flex
C.T. Fd104a
341 CEF 4x1
m. 91 posato
m. 10 infilato
(64)
flex
TchFd104
(54)
C.T. Fd104b
CEF 4x1
m. 7 posato
Em/Lamp 2
Kch 2
Sc. 4
2 Scald.
2 Sc.
8x1
4x1
m 216
POSATO m 196
INFILATO m 20
Scald
4x1
m 72
D07
07
SBD
07
Flex
C.T.
2 Alim.
2 Kch
2 Bloc.
2 Lib.
2 Em
3 MD
2 Scald
2 Sc
2 aKD/KED
2 KD
2 KED
2 Sc
2 SBD
2 Sc
8x1
4x1
2x2,5
3x4
8x1
4x1
m 370
POSATO m 82
INFILATO m 308
Scald
4x1
m 72
D09
09
SBD
09
Flex
C.T.
2 Alim.
2 Kch
2 Bloc.
2 Lib.
2 Sc
2 Em
3 MD
2 Scald
2 Sc
2 aKD/KED
2 KD
2 KED
2 Sc
2 SBD
2 Sc
8x1
4x1
4x1
3x4
8x1
4x1
m 230
POSATO m 190
INFILATO m 40
69
A
IIItr
R
4x1
4x1
m 179
POSATO m 130
INFILATO m 49
IIItr
A
4x1
m 180
POSATO m 125
INFILATO m 55

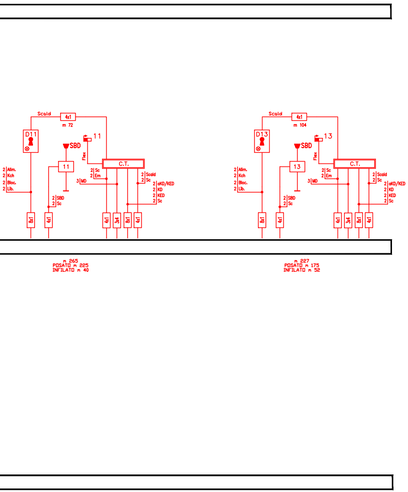
Scald
4x1
m 72
D11
SBD
11
Flex
C.T.
2 Alim.
2 Kch
2 Bloc.
2 Lib.
2 Sc
2 Em
3 MD
2 Scald
2 Sc
2 aKD/KED
2 KD
2 KED
2 Sc
2 SBD
2 Sc
8x1
4x1
4x1
3x4
8x1
4x1
m 265
POSATO m 225
INFILATO m 40
Scald
4x1
m 104
D13
SBD
13
Flex
C.T.
2 Alim.
2 Kch
2 Bloc.
2 Lib.
2 Sc
2 Em
3 MD
2 Scald
2 Sc
2 aKD/KED
2 KD
2 KED
2 Sc
2 SBD
2 Sc
8x1
4x1
4x1
3x4
8x1
4x1
m 227
POSATO m 175
INFILATO m 52

COMMITTENTE:

RFI RETE FERROVIARIA ITALIANA
GRUPPO FERROVIE DELLO STATO ITALIANE

PROGETTAZIONE:

ITALFERR
GRUPPO FERROVIE DELLO STATO ITALIANE

U.O. TECNOLOGIE SUD

PROGETTO DI DETTAGLIO

LINEA SALERNO - PONTECAGNANO AEROPORTO
COMPLETAMENTO METROPOLITANA DI SALERNO
TRATTA ARECHI - PONTECAGNANO AEROPORTO

IMPIANTO DI SEGNALAMENTO

Piano cavi IS – ACC di Pontecagnano PMZ – Opere di piazzale

SCALA:
-:-

COMMESSA	LOTTO	FASE	ENTE	TIPO DOC.	OPERA/DISCIPLINA	PROGR.	REV.
NN1X	20	D	67	PX	AS1902	002	A

Rev.	Descrizione	Redatto	Data	Verificato	Data	Approvato	Data	Autorizzato Data
A	Emissione Definitiva	M. Alloro Mario Alloro	Gennaio 2021	C.Varriale	Gennaio 2021	M.D'Avino	Gennaio 2021	A. Presta Gennaio 2021 ANTONIO PRESTA

File: NN1X20D67PXAS1902002A - PIANO CAVI IS.DWG

n. Elab.: 1