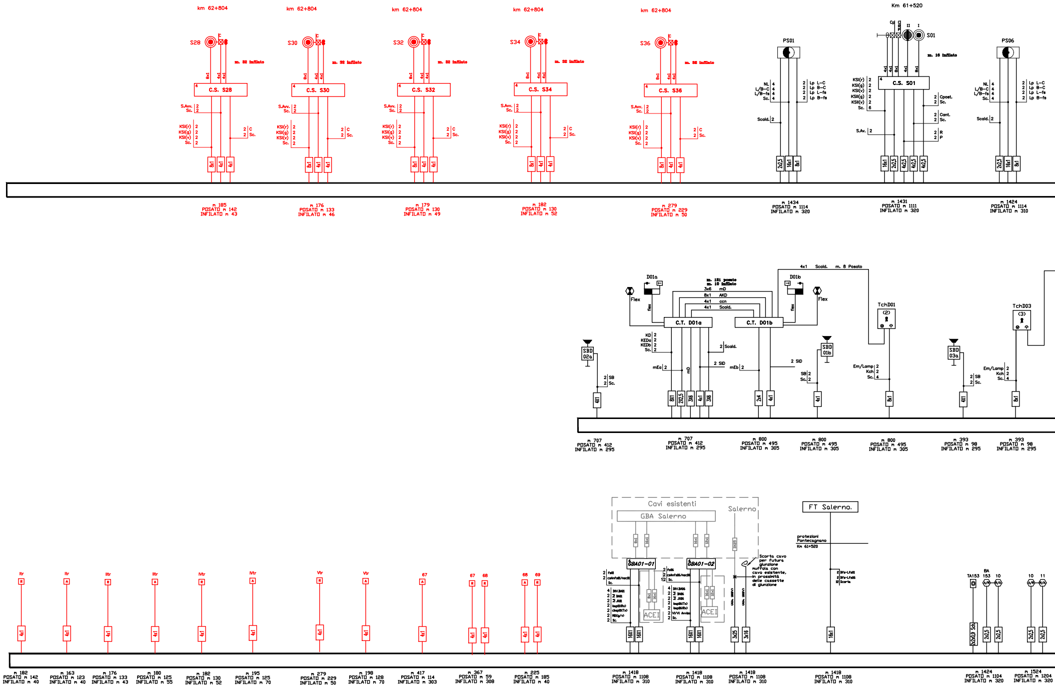
km 62+804
S28
C.S. S28
m. 32 infilato
m 185
POSATO m 142
INFILATO m 43
km 62+804
S30
C.S. S30
m 176
POSATO m 133
INFILATO m 46
km 62+804
S32
C.S. S32
m 179
POSATO m 130
INFILATO m 49
km 62+804
S34
C.S. S34
m 182
POSATO m 130
INFILATO m 52
km 62+804
S36
C.S. S36
m 279
POSATO m 229
INFILATO m 50
S.Avv.
Sc.
KSI(r)
KSI(g)
KSI(v)
C
PS01
Scald.
NL
L/B-C
L/B-fs
Lp L-C
Lp B-C
Lp L-fs
Lp B-fs
m 1434
POSATO m 1114
INFILATO m 320
Km 61+520
S01
m. 16 infilato
C.S. S01
KSII(g)
KSII(v)
Cpost.
Cant.
S.Av.
R
P
m 1431
POSATO m 1111
INFILATO m 320
PS06
m 1424
POSATO m 1114
INFILATO m 310
4x1 Scald. m. 8 Posato
D01a
D01b
Flex
m. 121 posato
m. 10 infilato
3x6 mD
8x1 AKD
4x1 ccn
4x1 Scald.
C.T. D01a
C.T. D01b
KD
KEDa
KEDb
mEa
mEb
SID
SBD 02a
SBD 01b
SBD 03a
SB
TchD01
TchD03
Em/Lamp
Kch
m 707
POSATO m 412
INFILATO m 295
m 707
POSATO m 412
INFILATO m 295
m 800
POSATO m 495
INFILATO m 305
m 800
POSATO m 495
INFILATO m 305
m 800
POSATO m 495
INFILATO m 305
m 393
POSATO m 98
INFILATO m 295
m 393
POSATO m 98
INFILATO m 295
Itr
IItr
IIItr
IVtr
Vtr
67
68
69
m 182
POSATO m 142
INFILATO m 40
m 163
POSATO m 123
INFILATO m 40
m 176
POSATO m 133
INFILATO m 43
m 180
POSATO m 125
INFILATO m 55
m 182
POSATO m 130
INFILATO m 52
m 195
POSATO m 125
INFILATO m 70
m 279
POSATO m 229
INFILATO m 50
m 198
POSATO m 128
INFILATO m 70
m 417
POSATO m 114
INFILATO m 303
m 367
POSATO m 59
INFILATO m 308
m 225
POSATO m 185
INFILATO m 40
Cavi esistenti
GBA Salerno
Salerno
GBA01-01
GBA01-02
ACEI
fs01
csAnfs01/nsc01
fs06
csAnfs06/nsc06
INV.BA01
INV.BA06
Vl/Vl Avviso
Scorta cavo per futura giunzione
muffola con cavo esistente, in prossimità delle cassette di giunzione
FT Salerno.
protezioni Pontecagnano
Km 61+520
Bfs-Lfs01
Bfs-Lfs06
Scorta
m 1418
POSATO m 1108
INFILATO m 310
m 1418
POSATO m 1108
INFILATO m 310
m 1418
POSATO m 1108
INFILATO m 310
m 1418
POSATO m 1108
INFILATO m 310
TA153
BA 153
10
11
m 1424
POSATO m 1104
INFILATO m 320
m 1524
POSATO m 1204
INFILATO m 320

**CAVI A CURA DI ALTRO APPALT**

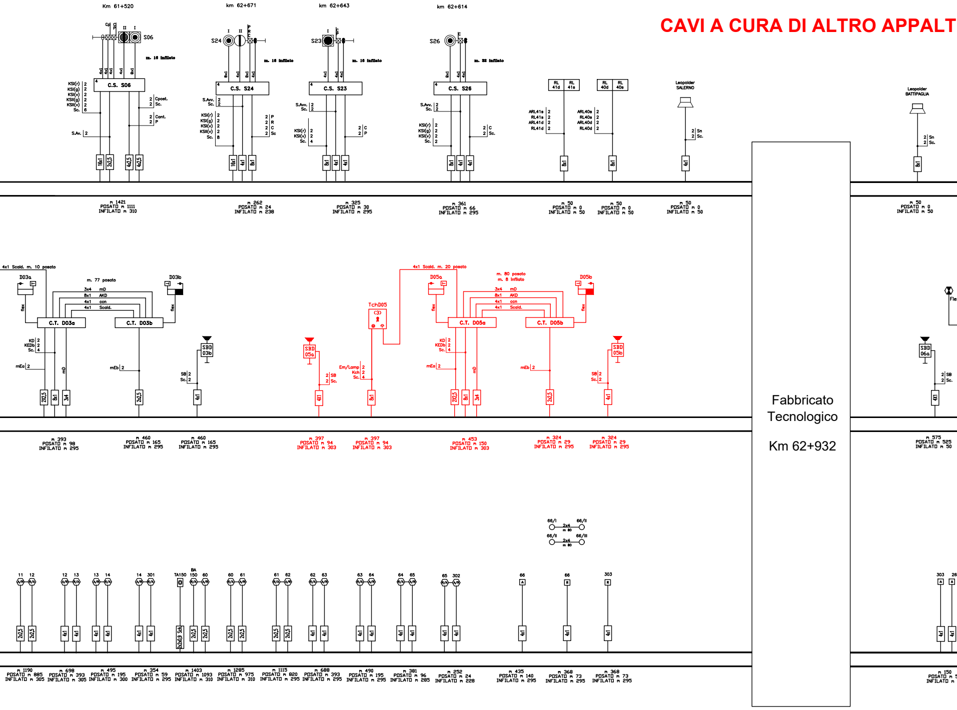
Km 61+520
km 62+671
km 62+643
km 62+614
S06
S24
S23
S26
C.S. S06
C.S. S24
C.S. S23
C.S. S26
m. 16 infilato
m. 32 infilato
KSI(r)
KSI(g)
KSI(v)
KSII(g)
KSII(v)
Sc.
S.Av.
Cpost.
Cont.
P
R
C
RL 41d
RL 41s
RL 40d
RL 40s
ARL41s
RL41s
ARL41d
RL41d
ARL40s
RL40s
ARL40d
RL40d
Leopolder SALERNO
Leopolder BATTIPAGLIA
Sn
m 1421 POSATO m 1111 INFILATO m 310
m 262 POSATO m 24 INFILATO m 238
m 325 POSATO m 30 INFILATO m 295
m 361 POSATO m 66 INFILATO m 295
m 50 POSATO m 0 INFILATO m 50
m 50 POSATO m 0 INFILATO m 50
m 50 POSATO m 0 INFILATO m 50
m 50 POSATO m 0 INFILATO m 50
4x1 Scald. m. 10 posato
D03a
D03b
m. 77 posato
3x4 mD
8x1 AKD
4x1 con
4x1 Scald.
C.T. D03a
C.T. D03b
flex
KD
KEDb
mEa
mEb
mD
SBD 03b
SB
TchD05
4x1 Scald. m. 20 posato
D05a
D05b
m. 80 posato
m. 8 infilato
C.T. D05a
C.T. D05b
SBD 05a
SBD 05b
SBD 06a
Em/Lamp
Kch
Fabbricato Tecnologico
Km 62+932
m 393 POSATO m 98 INFILATO m 295
m 460 POSATO m 165 INFILATO m 295
m 460 POSATO m 165 INFILATO m 295
m 397 POSATO m 94 INFILATO m 303
m 397 POSATO m 94 INFILATO m 303
m 453 POSATO m 150 INFILATO m 303
m 324 POSATO m 29 INFILATO m 295
m 324 POSATO m 29 INFILATO m 295
m 575 POSATO m 525 INFILATO m 50
66/I
66/II
66/III
2x4 m 80
11
12
13
14
301
TA150
BA 150
60
61
62
63
64
65
302
66
303
26
m 1190 POSATO m 885 INFILATO m 305
m 698 POSATO m 393 INFILATO m 305
m 495 POSATO m 195 INFILATO m 300
m 354 POSATO m 59 INFILATO m 295
m 1403 POSATO m 1093 INFILATO m 310
m 1285 POSATO m 975 INFILATO m 310
m 1115 POSATO m 820 INFILATO m 295
m 688 POSATO m 393 INFILATO m 295
m 490 POSATO m 195 INFILATO m 295
m 381 POSATO m 96 INFILATO m 285
m 252 POSATO m 24 INFILATO m 228
m 435 POSATO m 140 INFILATO m 295
m 368 POSATO m 73 INFILATO m 295
m 368 POSATO m 73 INFILATO m 295
m 150

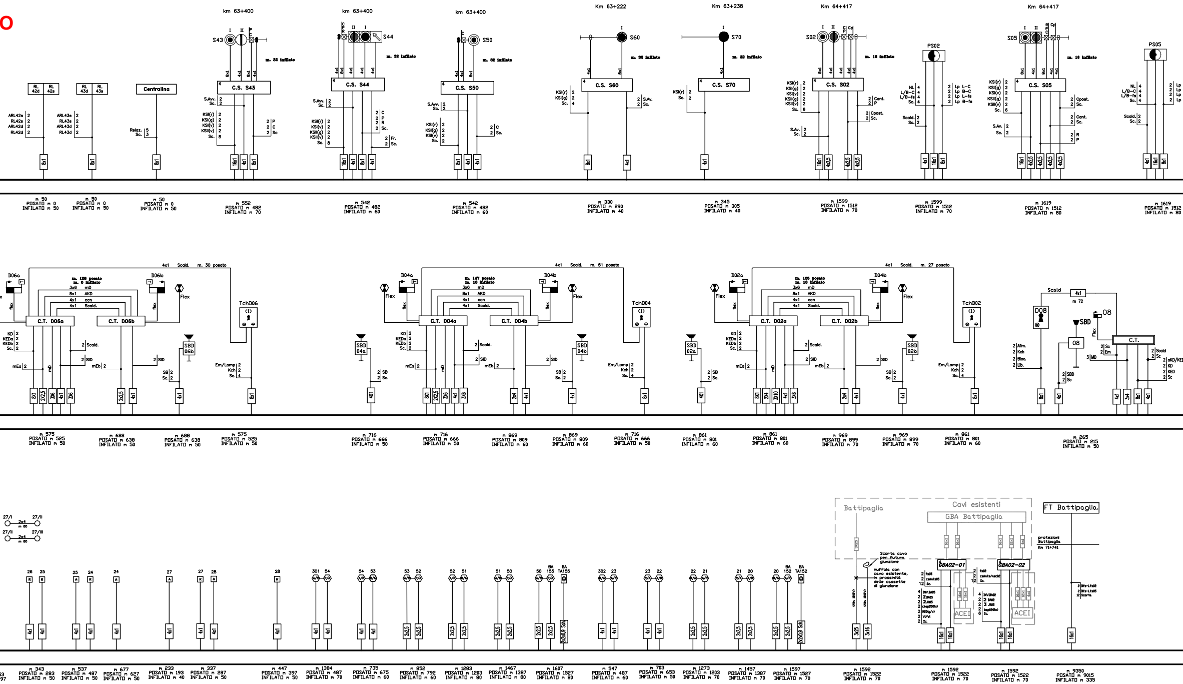
km 63+400
S43
C.S. S43
m. 38 infilato
km 63+400
S44
C.S. S44
m. 38 infilato
km 63+400
S50
C.S. S50
m. 38 infilato
Km 63+222
S60
C.S. S60
m. 32 infilato
Km 63+238
S70
C.S. S70
m. 32 infilato
Km 64+417
S02
C.S. S02
m. 16 infilato
PS02
Km 64+417
S05
C.S. S05
m. 16 infilato
PS05
RL 42d
RL 42s
RL 43d
RL 43s
Centralina
m 50 POSATO m 0 INFILATO m 50
m 50 POSATO m 0 INFILATO m 50
m 50 POSATO m 0 INFILATO m 50
m 552 POSATO m 482 INFILATO m 70
m 542 POSATO m 482 INFILATO m 60
m 542 POSATO m 482 INFILATO m 60
m 330 POSATO m 290 INFILATO m 40
m 345 POSATO m 305 INFILATO m 40
m 1599 POSATO m 1512 INFILATO m 70
m 1599 POSATO m 1512 INFILATO m 70
m 1619 POSATO m 1512 INFILATO m 80
m 1619 POSATO m 1512 INFILATO m 80
D06a
D06b
C.T. D06a
C.T. D06b
TchD06
SBD 06b
4x1 Scald. m. 30 posato
D04a
D04b
C.T. D04a
C.T. D04b
TchD04
SBD 04a
SBD 04b
4x1 Scald. m. 51 posato
D02a
D02b
C.T. D02a
C.T. D02b
TchD02
SBD 02a
SBD 02b
4x1 Scald. m. 27 posato
D08
08
SBD
C.T.
Scald
m 72
Flex
m 575 POSATO m 525 INFILATO m 50
m 688 POSATO m 638 INFILATO m 50
m 688 POSATO m 638 INFILATO m 50
m 575 POSATO m 525 INFILATO m 50
m 716 POSATO m 666 INFILATO m 50
m 716 POSATO m 666 INFILATO m 50
m 869 POSATO m 809 INFILATO m 60
m 869 POSATO m 809 INFILATO m 60
m 716 POSATO m 666 INFILATO m 50
m 861 POSATO m 801 INFILATO m 60
m 861 POSATO m 801 INFILATO m 60
m 969 POSATO m 899 INFILATO m 70
m 969 POSATO m 899 INFILATO m 70
m 861 POSATO m 801 INFILATO m 60
m 265 POSATO m 215 INFILATO m 50
Battipaglia
Cavi esistenti
GBA Battipaglia
FT Battipaglia
GBA02-01
GBA02-02
ACEI
ACEI
protezioni Battipaglia Km 71+741
Scorta cavo per futura giunzione
muffola con cavo esistente, in prossimità delle cassette di giunzione
m 343 POSATO m 283 INFILATO m 50
m 537 POSATO m 487 INFILATO m 50
m 677 POSATO m 627 INFILATO m 50
m 233 POSATO m 193 INFILATO m 40
m 337 POSATO m 287 INFILATO m 50
m 447 POSATO m 397 INFILATO m 50
m 1384 POSATO m 487 INFILATO m 70
m 735 POSATO m 675 INFILATO m 60
m 852 POSATO m 792 INFILATO m 60
m 1283 POSATO m 1203 INFILATO m 80
m 1467 POSATO m 1387 INFILATO m 80
m 1607 POSATO m 1527 INFILATO m 80
m 547 POSATO m 487 INFILATO m 60
m 703 POSATO m 653 INFILATO m 50
m 1273 POSATO m 1203 INFILATO m 70
m 1457 POSATO m 1387 INFILATO m 70
m 1597 POSATO m 1527 INFILATO m 70
m 1592 POSATO m 1522 INFILATO m 70
m 1592 POSATO m 1522 INFILATO m 70
m 1592 POSATO m 1522 INFILATO m 70
m 9350 POSATO m 9015 INFILATO m 335

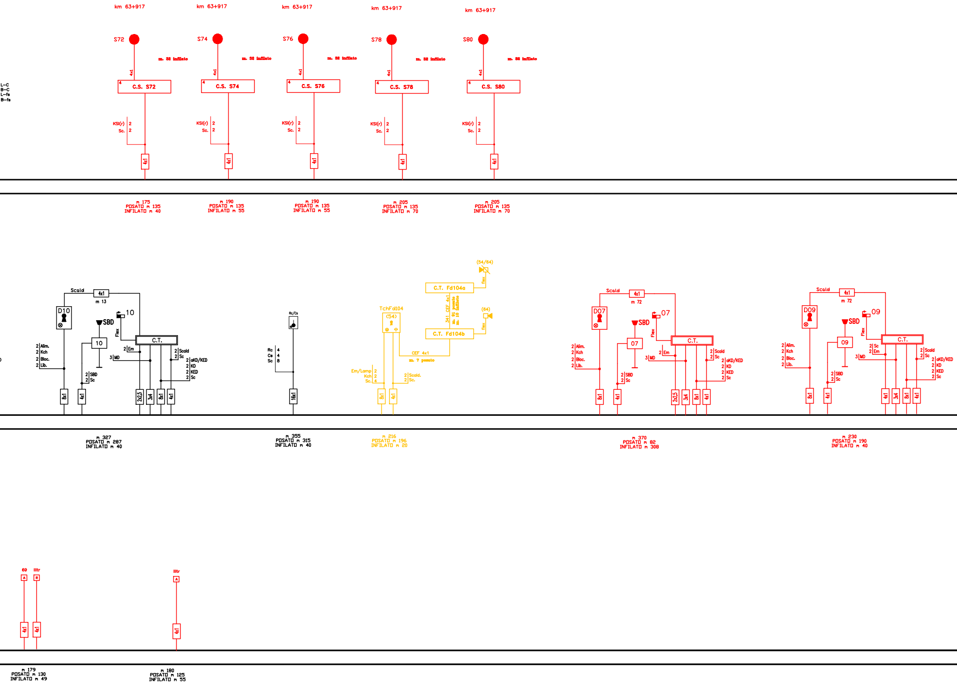
km 63+917
S72
m. 32 infilato
4x1
4
C.S. S72
KSI(r) 2
Sc. 2
4x1
m 175
POSATO m 135
INFILATO m 40
km 63+917
S74
m. 32 infilato
4x1
4
C.S. S74
KSI(r) 2
Sc. 2
4x1
m 190
POSATO m 135
INFILATO m 55
km 63+917
S76
m. 32 infilato
4x1
4
C.S. S76
KSI(r) 2
Sc. 2
4x1
m 190
POSATO m 135
INFILATO m 55
km 63+917
S78
m. 32 infilato
4x1
4
C.S. S78
KSI(r) 2
Sc. 2
4x1
m 205
POSATO m 135
INFILATO m 70
km 63+917
S80
m. 32 infilato
4x1
4
C.S. S80
KSI(r) 2
Sc. 2
4x1
m 205
POSATO m 135
INFILATO m 70
L-C
B-C
L-fs
B-fs
Scald
4x1
m 13
D10
10
SBD
10
Flex
C.T.
2 Alim.
2 Kch
2 Bloc.
2 Lib.
2 Em
3 MD
2 Scald
2 Sc
2 aKD/KED
2 KD
2 KED
2 Sc
2 SBD
2 Sc
8x1
4x1
2x2,5
3x4
8x1
4x1
m 327
POSATO m 287
INFILATO m 40
Rc/Cs
Rc 4
Cs 4
Sc 8
16x1
m 355
POSATO m 315
INFILATO m 40
(54/64)
flex
C.T. Fd104a
341 CEF 4x1
m. 91 posato
m. 10 infilato
(64)
flex
C.T. Fd104b
TchFd104
(54)
CEF 4x1
m. 7 posato
Em/Lamp 2
Kch 2
Sc. 4
2 Scald.
2 Sc.
8x1
4x1
m 216
POSATO m 196
INFILATO m 20
Scald
4x1
m 72
D07
07
SBD
07
Flex
C.T.
2 Alim.
2 Kch
2 Bloc.
2 Lib.
2 Em
3 MD
2 Scald
2 Sc
2 aKD/KED
2 KD
2 KED
2 Sc
2 SBD
2 Sc
8x1
4x1
2x2,5
3x4
8x1
4x1
m 370
POSATO m 82
INFILATO m 308
Scald
4x1
m 72
D09
09
SBD
09
Flex
C.T.
2 Alim.
2 Kch
2 Bloc.
2 Lib.
2 Sc
2 Em
3 MD
2 Scald
2 Sc
2 aKD/KED
2 KD
2 KED
2 Sc
2 SBD
2 Sc
8x1
4x1
4x1
3x4
8x1
4x1
m 230
POSATO m 190
INFILATO m 40
69
A
IIItr
R
4x1
4x1
m 179
POSATO m 130
INFILATO m 49
IIItr
A
4x1
m 180
POSATO m 125
INFILATO m 55

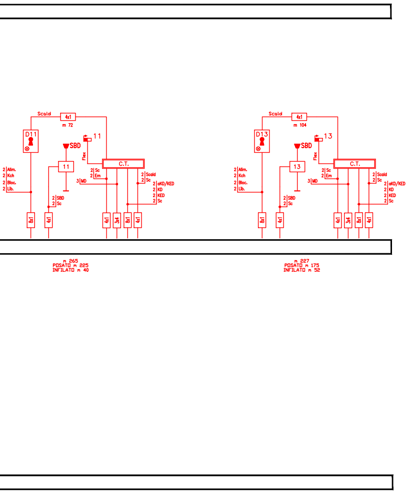
Scald
4x1
m 72
D11
11
SBD
11
Flex
C.T.
2 Alim.
2 Kch
2 Bloc.
2 Lib.
2 Sc
2 Em
3 MD
2 Scald
2 Sc
2 aKD/KED
2 KD
2 KED
2 Sc
2 SBD
2 Sc
8x1
4x1
4x1
3x4
8x1
4x1
m 265
POSATO m 225
INFILATO m 40
Scald
4x1
m 104
D13
13
SBD
13
Flex
C.T.
2 Alim.
2 Kch
2 Bloc.
2 Lib.
2 Sc
2 Em
3 MD
2 Scald
2 Sc
2 aKD/KED
2 KD
2 KED
2 Sc
2 SBD
2 Sc
8x1
4x1
4x1
3x4
8x1
4x1
m 227
POSATO m 175
INFILATO m 52

COMMITTENTE:

RFI RETE FERROVIARIA ITALIANA
GRUPPO FERROVIE DELLO STATO ITALIANE

PROGETTAZIONE:

ITALFERR
GRUPPO FERROVIE DELLO STATO ITALIANE

**U.O. TECNOLOGIE SUD**

## PROGETTO DI DETTAGLIO

# LINEA SALERNO - PONTECAGNANO AEROPORTO COMPLETAMENTO METROPOLITANA DI SALERNO TRATTA ARECHI - PONTECAGNANO AEROPORTO

IMPIANTO DI SEGNALAMENTO

Piano cavi IS – ACC di Pontecagnano PMZ

SCALA:
-:-

| COMMESSA | LOTTO | FASE | ENTE | TIPO DOC. | OPERA/DISCIPLINA | PROGR. | REV. |
|---|---|---|---|---|---|---|---|
| NN1X | 21 | D | 67 | PX | AS1902 | 002 | A |

| Rev. | Descrizione | Redatto | Data | Verificato | Data | Approvato | Data | Autorizzato Data |
|---|---|---|---|---|---|---|---|---|
| A | Emissione Definitiva | M. Alloro<br>Mario Alloro | Gennaio 2021 | C.Varriale | Gennaio 2021 | M.D'Avino | Gennaio 2021 | A. Presta<br>Gennaio 2021<br>ORDINE INGEGNERI COSENZA<br>Ingegnere ANTONIO PRESTA<br>Laurea Specialistica<br>Sezione: A n. 1959 |
| | | | | | | | | |
| | | | | | | | | |
| | | | | | | | | |
| | | | | | | | | |
| | | | | | | | | |

File: NN1X21D67PXAS1902002A - PIANO CAVI IS-PMZ.DWG

n. Elab.: 1