FOSSO RIVESTITO IN CLS (TRAPEZ. 70 H75) IN CORRISPONDENZA DEGLI EMBRICI
- scala 1:20 -

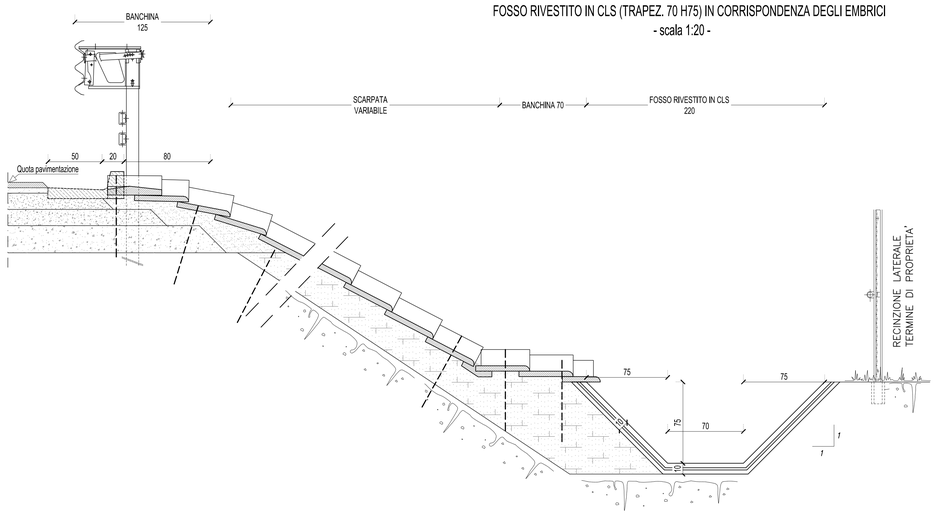

CANALETTA PREFABBRICATA (TRAPEZ. 50 H50) IN CORRISPONDENZA DEGLI EMBRICI
- scala 1:20 -

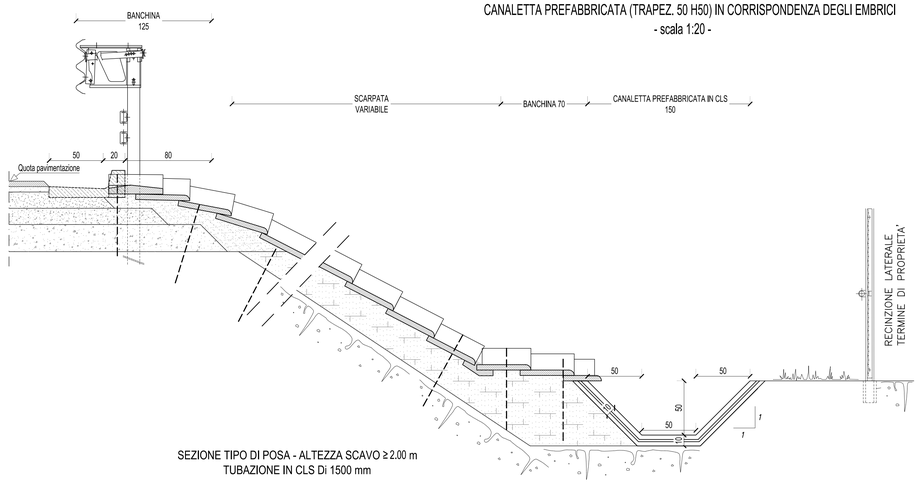

PARTICOLARE FOSSO BIOFILTRANTE AL PIEDE DEL RILEVATO
- scala 1:20 -

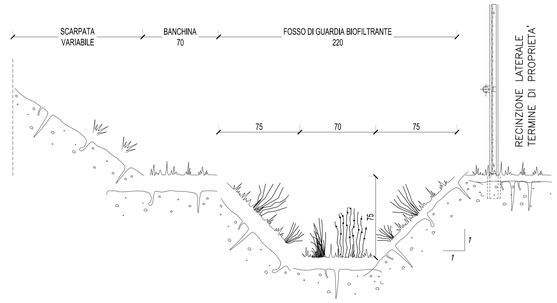

FOSSO RIVESTITO (RETT. 150 H75) IN CLS IN CORRISPONDENZA DEGLI EMBRICI
- scala 1:20 -

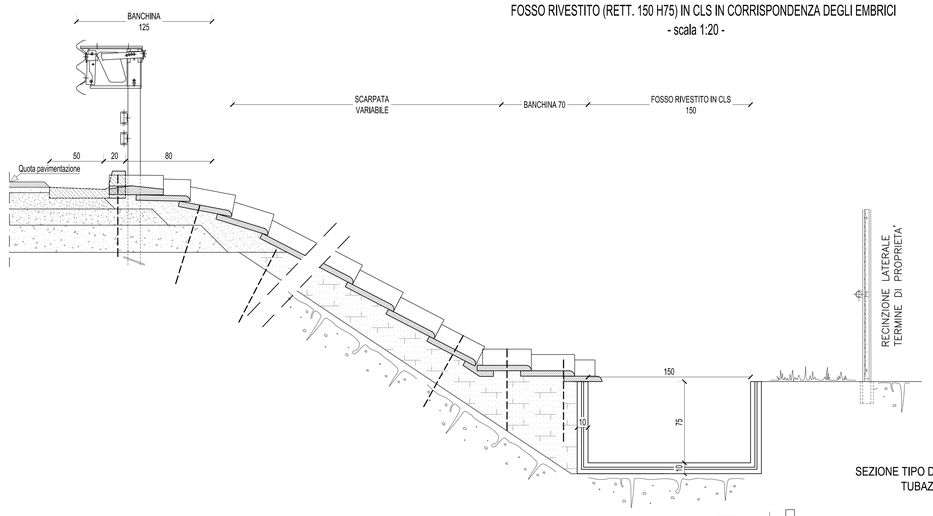

SEZIONE TIPO DI POSA - ALTEZZA SCAVO ≥ 2.00 m
TUBAZIONE IN CLS Di 1500 mm

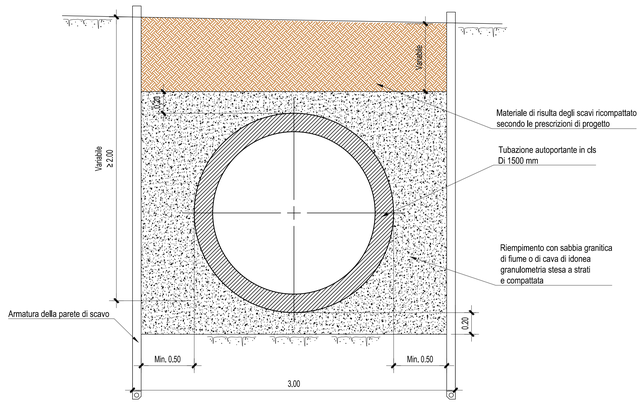

SEZIONE TIPO DI POSA - ALTEZZA SCAVO ≥ 2.00 m
TUBAZIONE IN CLS Di 1000 mm

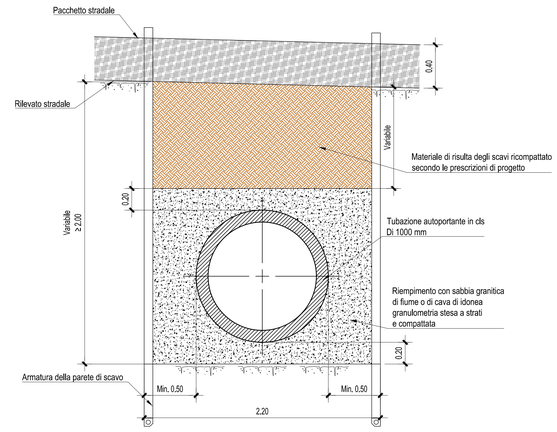

PARTICOLARE PACCHETTO STRADALE - SCALA 1:25

SEZIONE TIPO DI POSA - ALTEZZA SCAVO ≥ 2.00 m
TUBAZIONE IN CLS Di 1000 mm

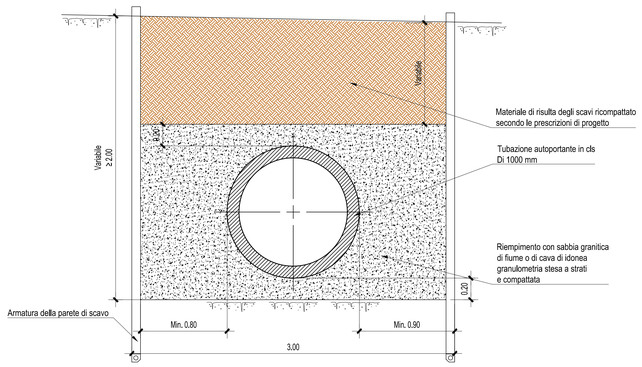

SEZIONE TIPO DI POSA - ALTEZZA SCAVO ≤ 2.00 m
TUBAZIONE IN CLS Di 1000 mm

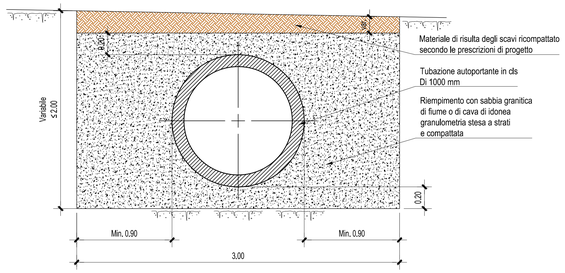

n°	DENOMINAZIONE	h
1	Conglomerato bituminoso di usura	0.04
2	Conglomerato bituminoso di collegamento	0.06
3	Conglomerato bituminoso di base	0.15
4	Fondazione in misto stabilizzato al cemento	0.15

(cm. 40)
SOVRASTRUTTURA

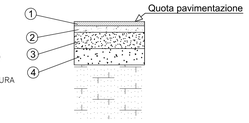

SEZIONE TIPO DI POSA - ALTEZZA SCAVO ≤ 2.00 m
TUBAZIONE IN CLS Di 800 mm

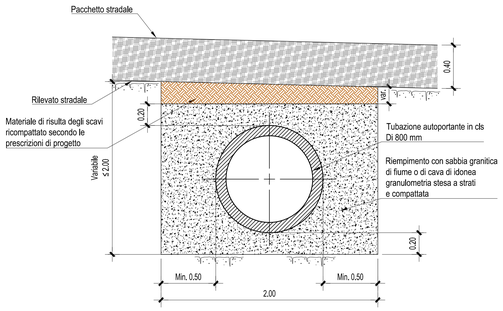

SEZIONE TIPO DI POSA - ALTEZZA SCAVO ≤ 2.00 m
TUBAZIONE IN CLS Di 600 mm

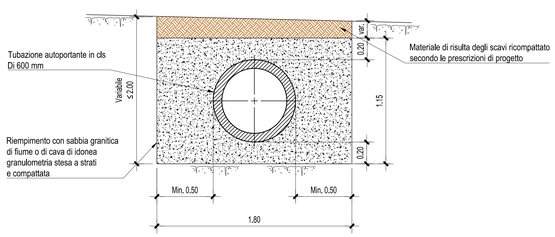

SEZIONE TIPO DI POSA - ALTEZZA SCAVO ≤ 2.00 m
TUBAZIONE IN CLS Di 600 mm

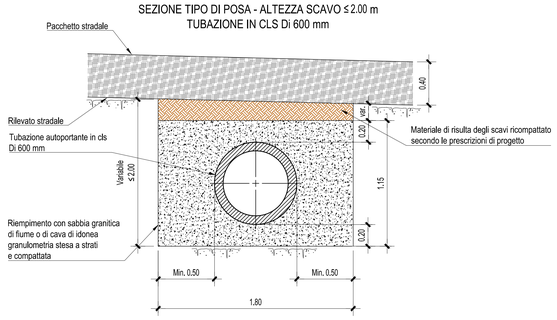

SEZIONE TIPO DI POSA - ALTEZZA SCAVO ≤ 2.00 m
TUBAZIONE IN CLS Di 1000 mm

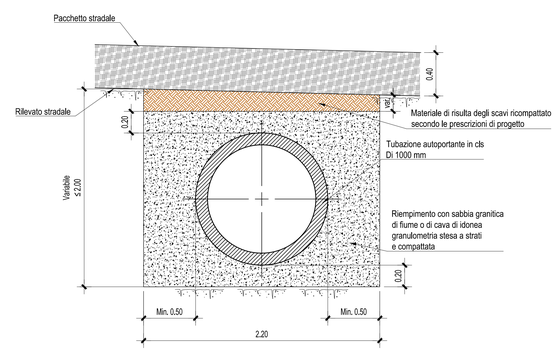

TORINO - IVREA - QUINCINETTO
IVREA - SANTHIA'
SISTEMA AUTOSTRADALE TANGENZIALE DI TORINO

VISTO per ATIVA S.p.A.
Amministratore Delegato
Dott. Ing. LUIGI CRESTA

AUTOSTRADA A5 TORINO QUINCINETTO

NODO IDRAULICO DI IVREA
2° FASE DI COMPLETAMENTO
LOTTO 2A

PROGETTO ESECUTIVO

SISTEMA DI SMALTIMENTO DELLE ACQUE DI PIATTAFORMA

Sezioni tipo di posa delle tubazioni e particolari costruttivi

IL PROGETTISTA	REDATTO	CONTROLLATO	APPROVATO
	HYDRODATA S.p.A. R.Sodano	HYDRODATA S.p.A. V.Tresso	ATIVA ENGINEERING V. Palmisano

DATA	REVISIONE	DATA
AGOSTO 2020		
SCALA: VARIE		

Il Direttore Tecnico
Dott. Ing. ROBERTO PETRALI
ordine degli Ingegneri di Milano n° 14638

UFFICIO	COMMESSA	N° PROGETTO	FASE	ARGOMENTO	N° ELABORATO	REV
	SSP	0101A05	0012	PEIDR	009	- -