Spalla S2b
Sezione B-B (Fondazione e fusto)
Scala 1:50

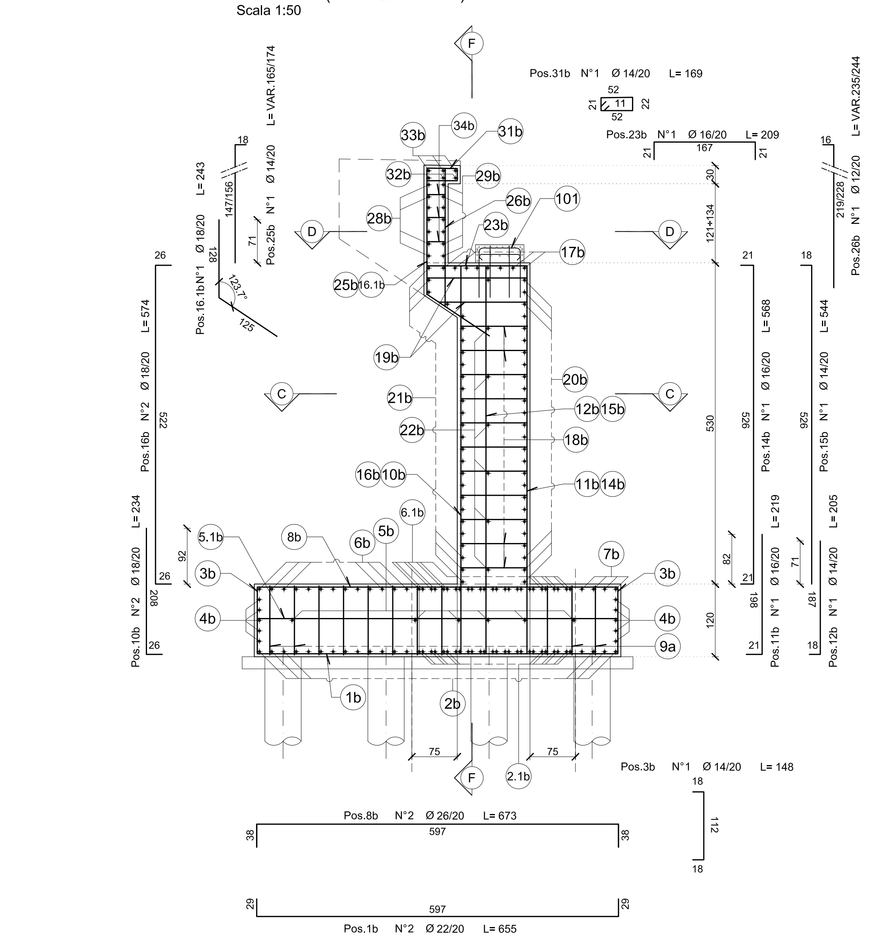

Spalla S2a
Sezione A-A (Fondazione e fusto)
Scala 1:50

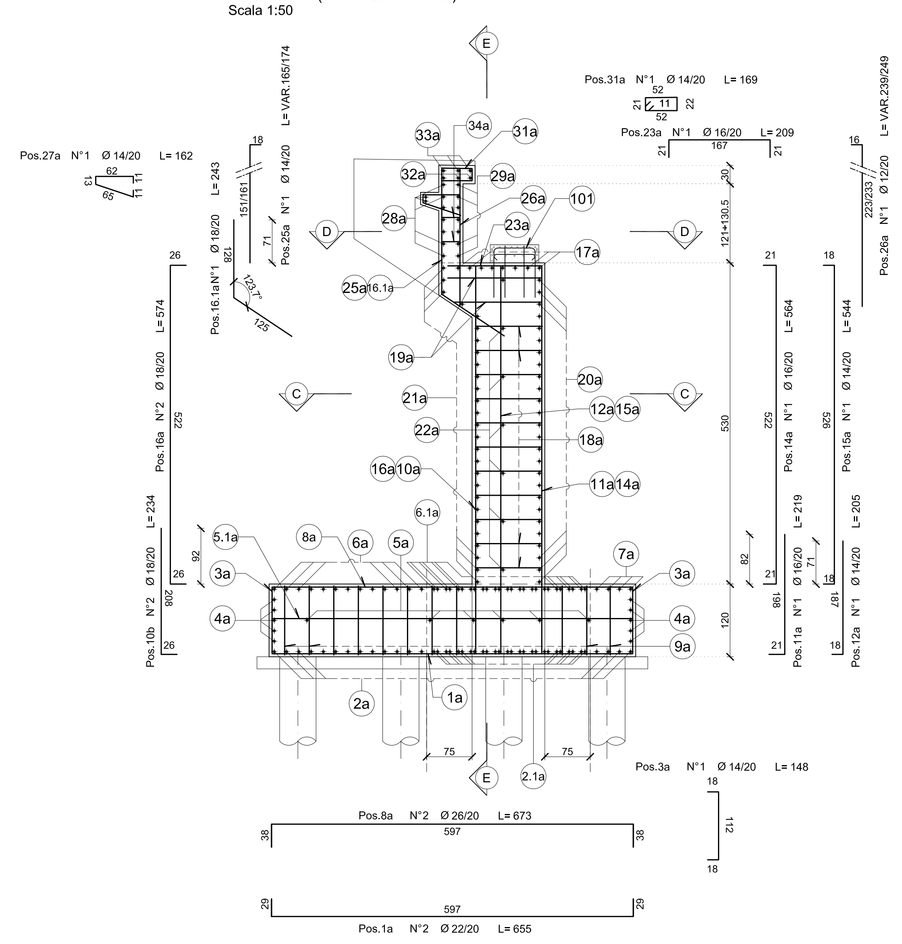

Spalla S2b
Vista Frontale F-F
Scala 1:50

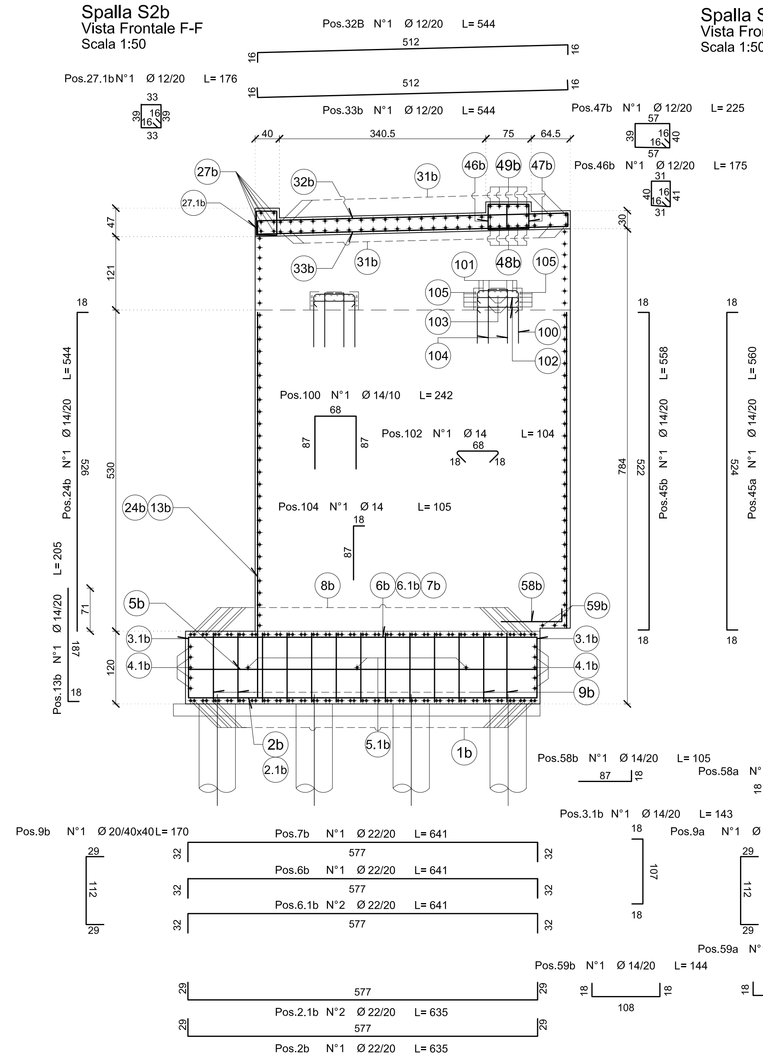

Spalla S2a
Vista Frontale E-E
Scala 1:50

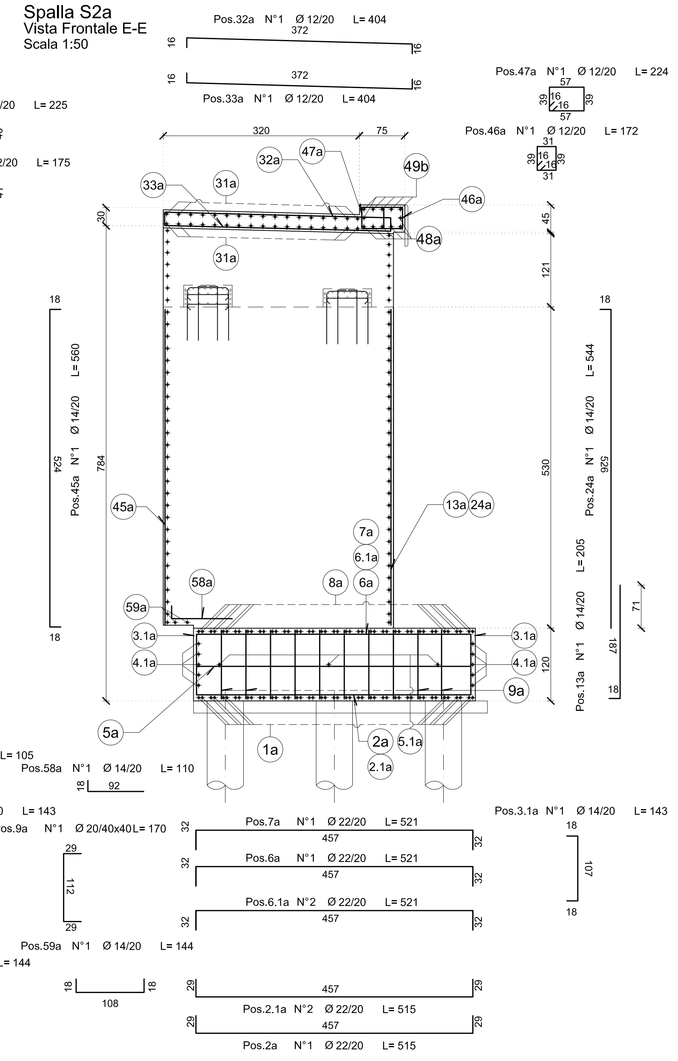

QUADRO DI UNIONE - Scala 1:100.000

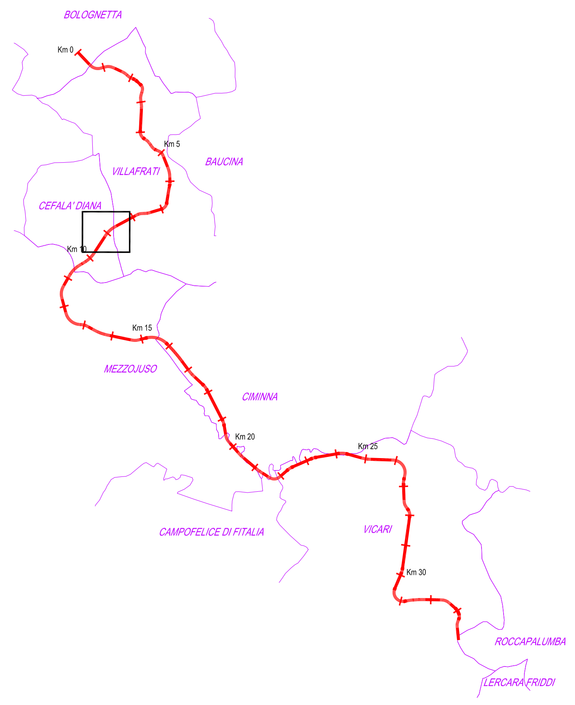

Spalla S2b
Sezione D-D
Scala 1:50

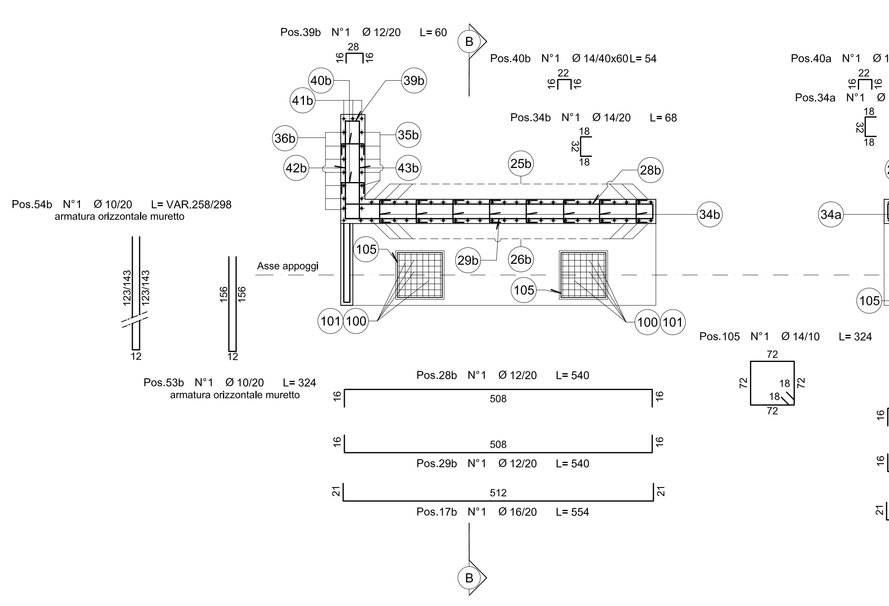

Spalla S2a
Sezione D-D
Scala 1:50

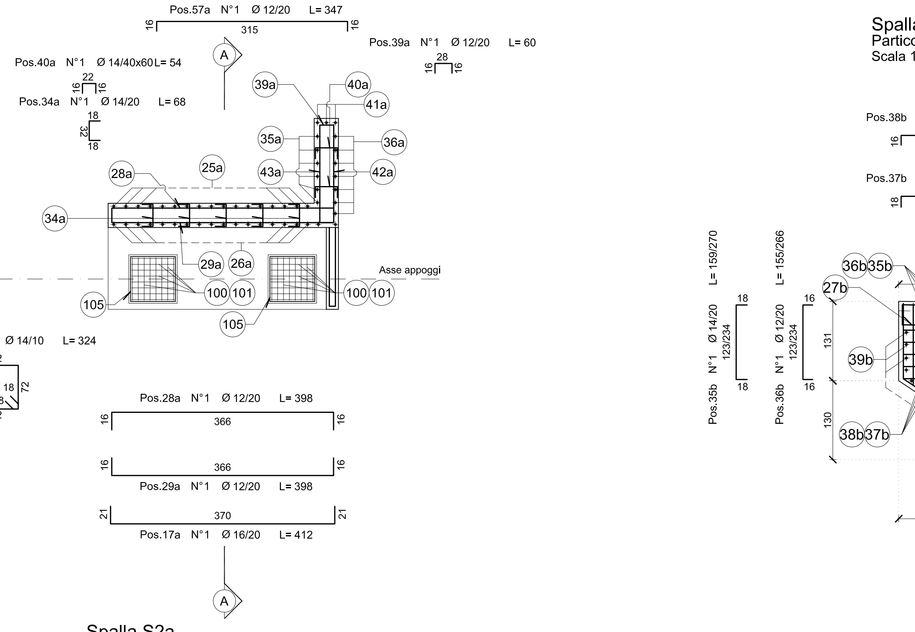

Spalla S2b
Particolare muro a bandiera
Scala 1:50

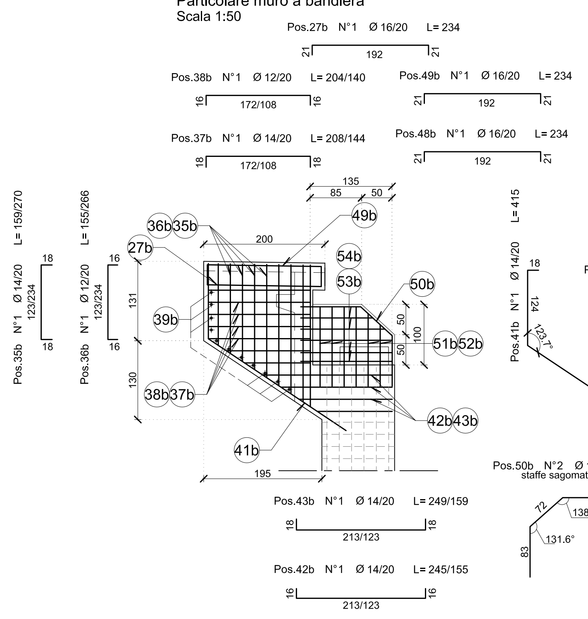

Spalla S2a
Particolare muro a bandiera
Scala 1:50

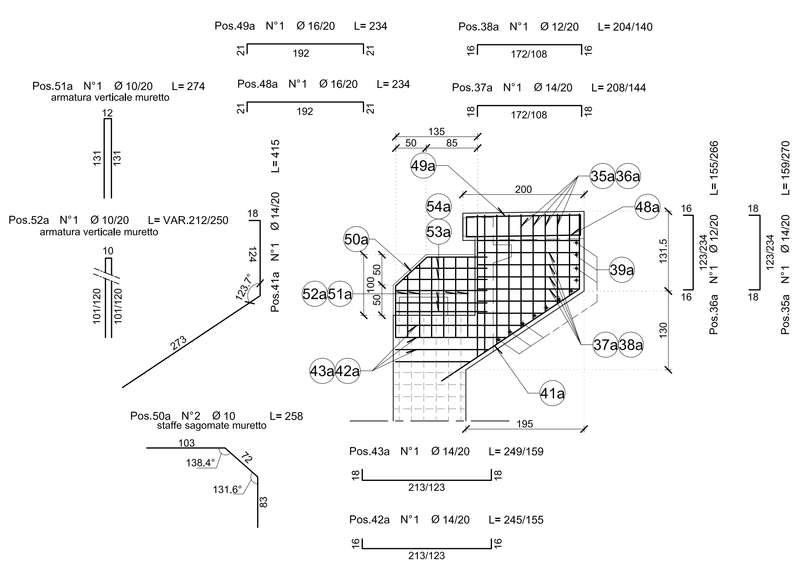

Spalla S2b
Sezione C-C
Scala 1:50

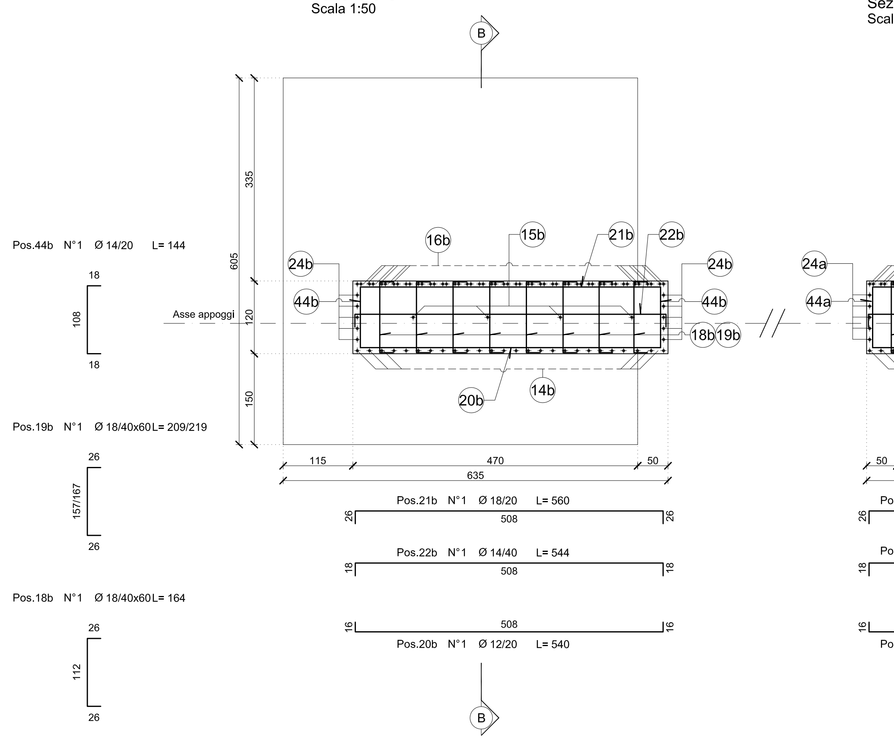

Spalla S2a
Sezione C-C
Scala 1:50

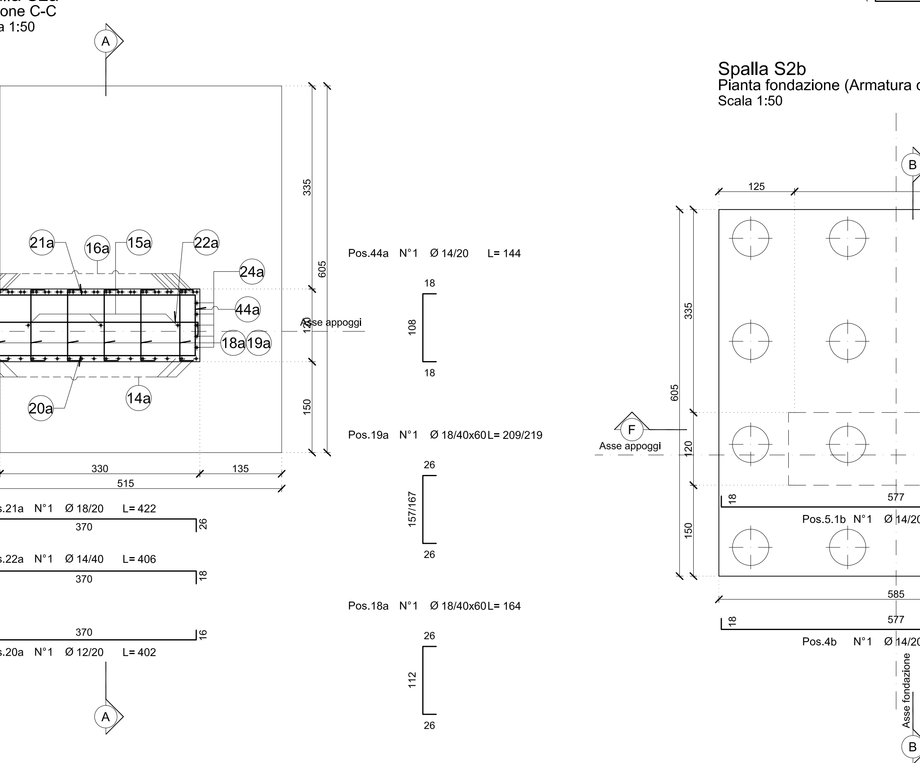

Spalla S2b
Pianta fondazione (Armatura di parete e maglia intermedia)
Scala 1:50

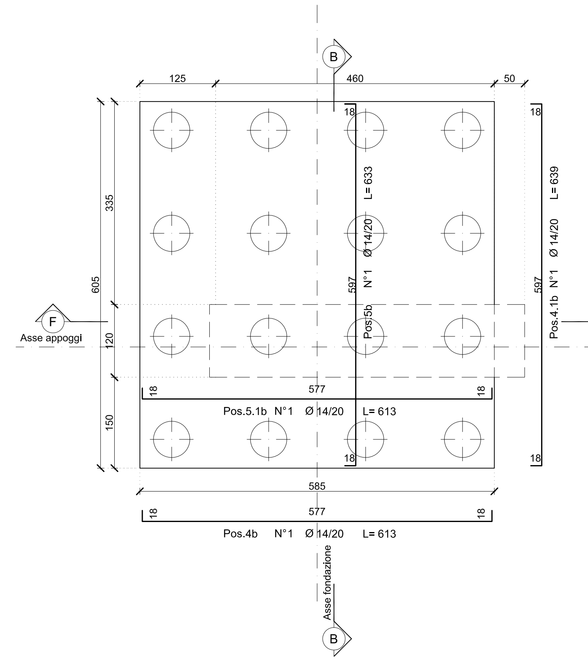

Spalla S2a
Pianta fondazione (Armatura di parete e maglia intermedia)
Scala 1:50

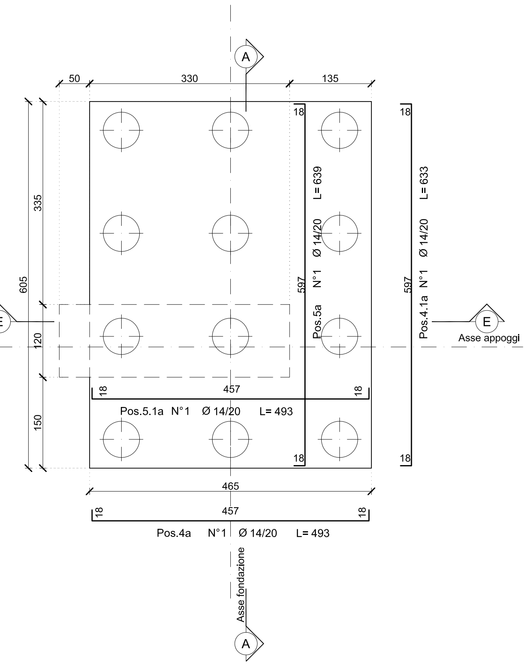

Particolare soletta flottante S2a
Scala 1:25

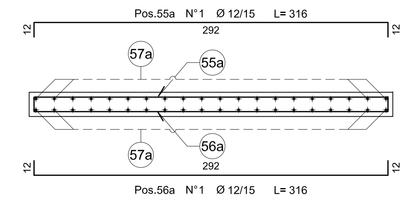

TABELLA MATERIALI SOTTOVIA ESISTENTI

		cl. Resistenza	cl. Consistenza	cl. Esposizione	# max aggregato (mm)
CALCESTRUZZI conformi alla norma UNI EN 206-1, ad UNI 11104 e al Decr. 14/01/2008	GETTI DI PULIZIA	C12/15	S4	–	32
	PALI E FONDAZIONI	C30/37	S4	XA1	32
	SPALLE E PILE	C30/37	S4	XA1	32
	SPALLE E PILE	C35/37	S4	XA1	32
	IMPALCATI, CORDOLI E GUINTI	C32/40	S4	XC4	32
	VELETTA	C25/30	S4	XC2	25
	PREDALLES	C32/40	S4	XC4	25
ACCIAIO IN BARRE PER GETTI	ARMATURE	B450C	Controllo entro 30 gg. dalla data di consegna in cantiere per copia dei certificati di collaudo, approvazione sulle scelte dei diametri della D. L.		

COPRIFERRI

Pali	6.0 cm
Fondazione	4.0 cm
Elevazione	4.0 cm
Solette	3.5 cm

CONVENZIONI

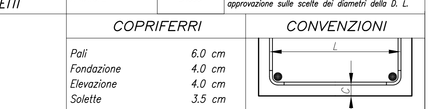

– MISURAZIONE DEL COPRIFERRO NETTO;
– LA LUNGHEZZA DELLE PARTI DI BARRE ESPRESSA IN cm) (" TIGHI TUTTI" NORME ISO/DIN 4066)

DIAMETRI MINIMI DI PIEGATURA

Armatura principale — Staffe

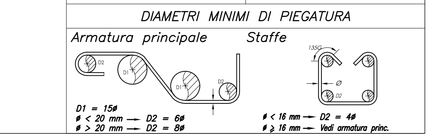

01 = 15Ø
Ø < 20 mm —— D2 = 6Ø
Ø ≥ 20 mm —— D2 = 8Ø

Ø < 10 mm —— D2 = 4Ø
Ø ≥ 10 mm —— Ind. armatura pzhc.

ANAS S.p.A.
DIREZIONE REGIONALE PER LA SICILIA

PA17/08
Affidamento a Contraente Generale del "Lavori di ammodernamento del tratto Palermo - Lercara Friddi, lotto funzionale dal km 14.4 (km. 0.0 del Lotto 2) compreso il tratto di raccordo della rotatoria Bolognetta, all'km 48.0 (km. 33.6 del Lotto 2 - Svincolo Manganaro incluso) compresi i raccordi con le attuali SS n.189 e SS n.121
Bolognetta S.c.p.a.

- PERIZIA DI VARIANTE N.3 -

Il Responsabile del Procedimento
Dott. Ing. Luigi Mupo

Titolo elaborato:
MODIFICA TECNICA 245
OPERE D'ARTE - INTERVENTI SU SOTTOVIA ESISTENTI
SOTTOVIA ESISTENTE AL KM 9+433,57- SVINCOLO CEFALA' DIANA
Armatura spalla 2

Codice Unico Progetto (CUP) : F41B03000230001

Codice elaborato: PA17/08	OPERA		ARGOMENTO		DOC. E PROG.		FASE	REVISIONE
	P	E	SE	4	N 0 0 6		6	0

CARTELLA:	FILE NAME:	NOTE:	PROT.	SCALA:
0 7	PESENN09_00_4137	1+1	4 1 3 7	1:25/50

REV.	DESCRIZIONE	DATA	REDATTO	VERIFICATO	APPROVATO
5					
4					
3					
2					
1					
0	PRIMA EMISSIONE	Maggio 2021	S. Fortino	S. Fortino	N. Behmann

Progettisti :
ACS ingegneri
Via Catania,28/c – 50100 Prato
tel.0574.227684 fax 0574.590590
E-mail:acs@acsingegneri.it

Il Progettista Responsabile
Ing. Stefano Antonelli
Ordine degli Ingegneri della Provincia di Prato n. 1

Il Geologo
Dott. Geol. Enrico Cucurullo
Ordine dei Geologi della Regione Sicilia n. 1

Il Coordinatore per la Sicurezza in fase di Esecuzione
Arch. Francesco Rondelli
Ordine degli Architetti della Provincia di Prato n. 1

Il Coordinatore per la Sicurezza in fase di Esecuzione
Arch. Francesco Rondelli

Il Direttore dei Lavori
Ing. Sandro Favara
Ordine degli Ingegneri della Provincia di Trapani n. 1

Il Direttore dei Lavori
Ing. Sandro Favara

ANAS S.p.A.
DATA: PROTOCOLLO:
CODICE PROGETTO L O 4 1 0 C E 1 1 0 1
VISTO IL RESPONSABILE DEL PROCEDIMENTO
Dott. Ing. Luigi Mupo