Muro d'ala 1a
Vista frontale
Scala 1:50

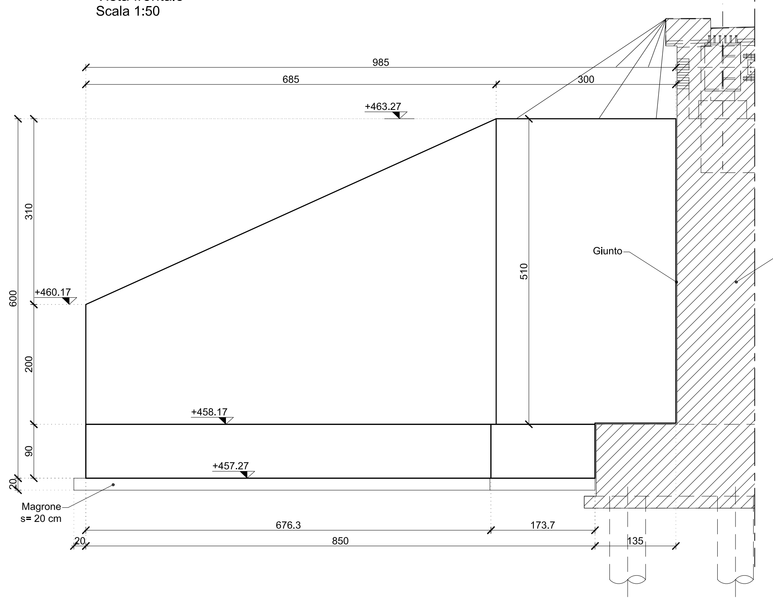

Muro d'ala 1b
Vista frontale
Scala 1:50

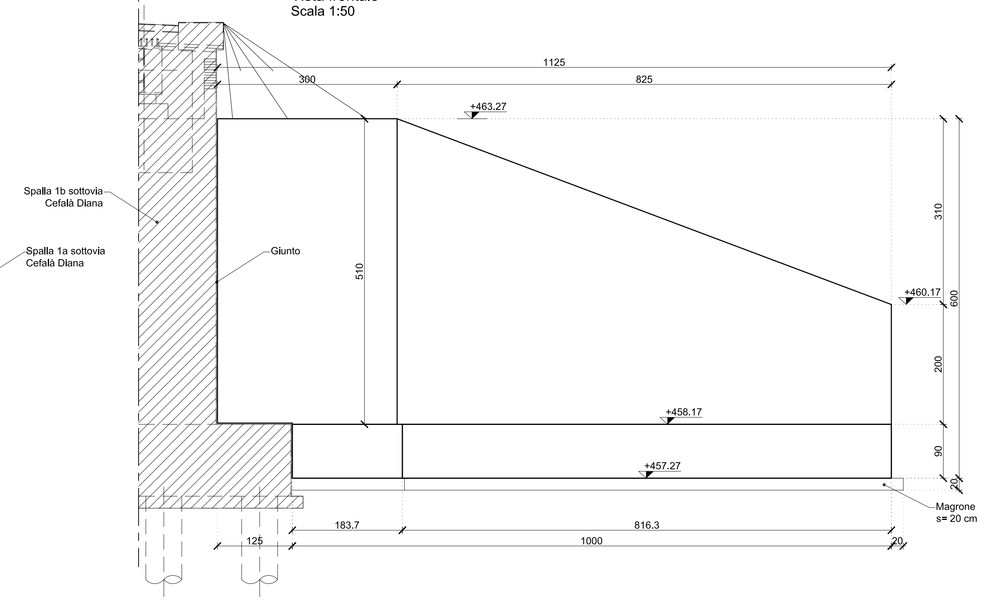

Muro d'ala 2b
Vista frontale
Scala 1:50

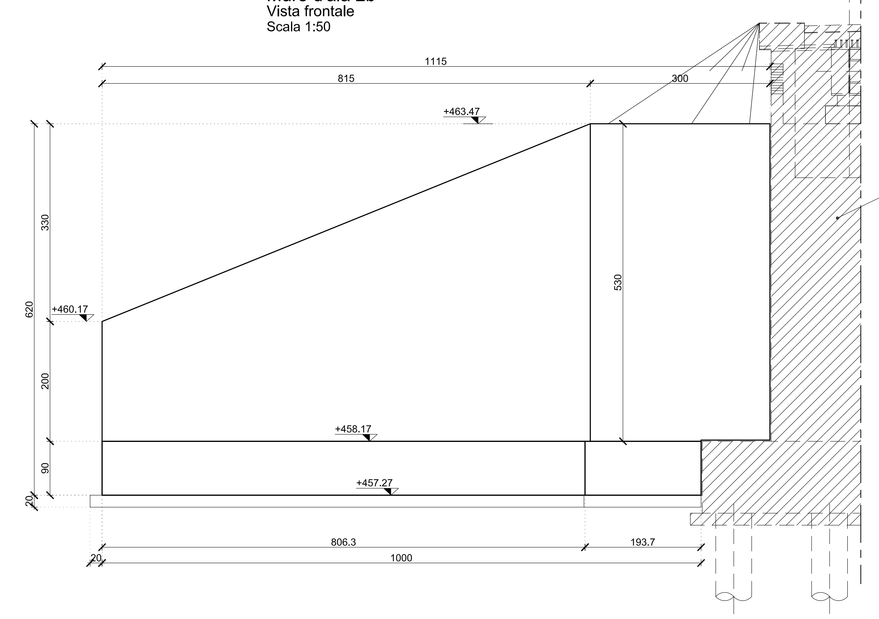

Muro d'ala 2a
Vista frontale
Scala 1:50

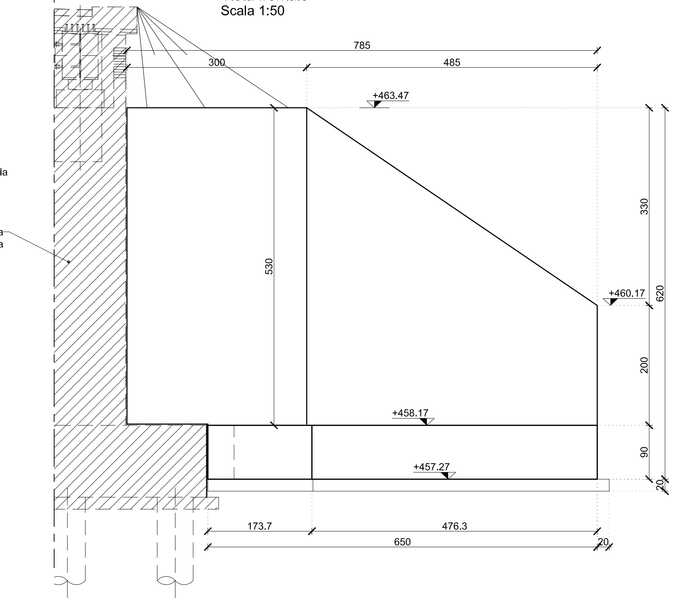

QUADRO DI UNIONE - Scala 1:100.000

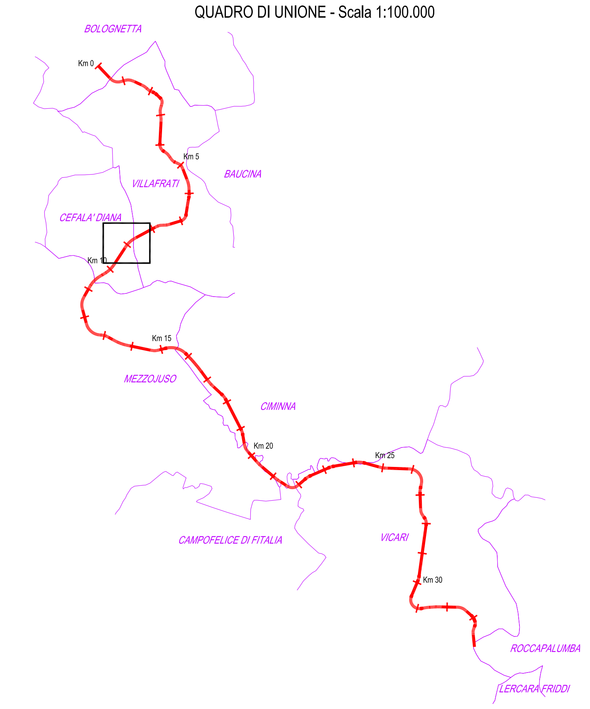

Muro d'ala 1a
Vista dall'alto
Scala 1:50

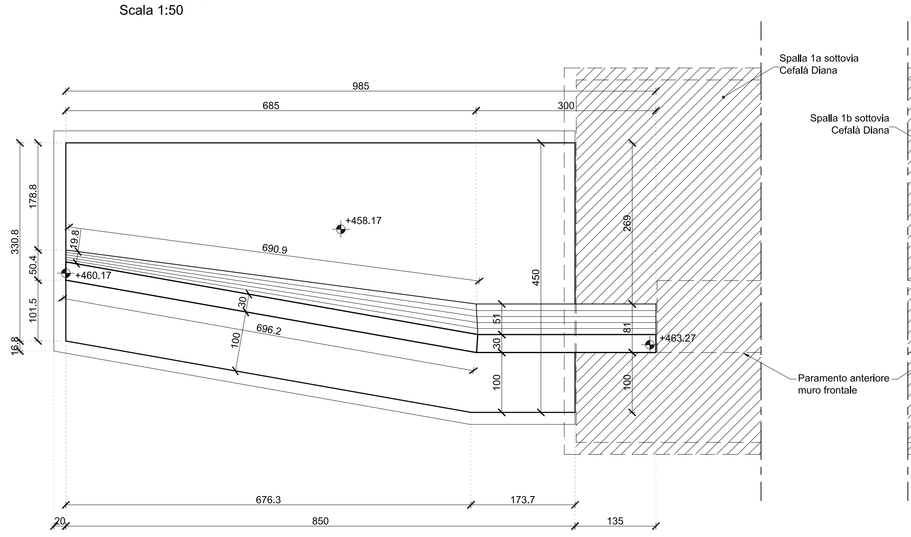

Muro d'ala 1b
Vista dall'alto
Scala 1:50

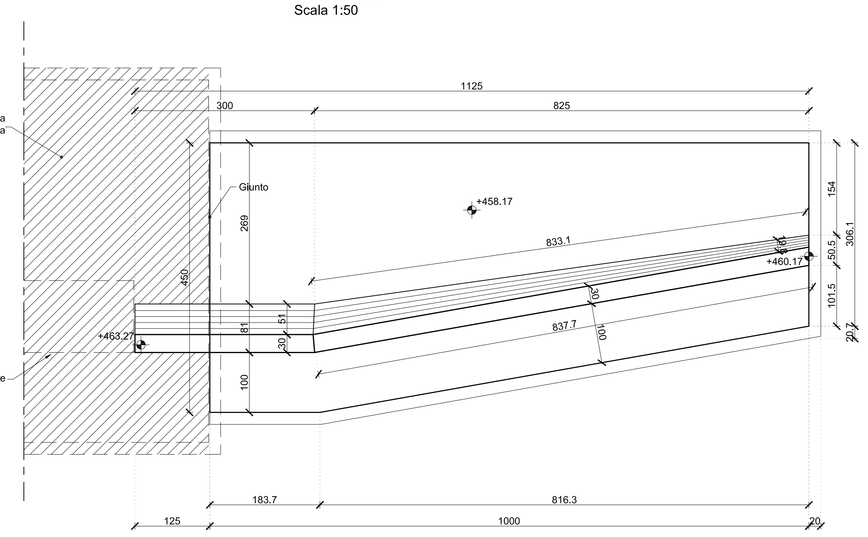

Muro d'ala 2b
Vista dall'alto
Scala 1:50

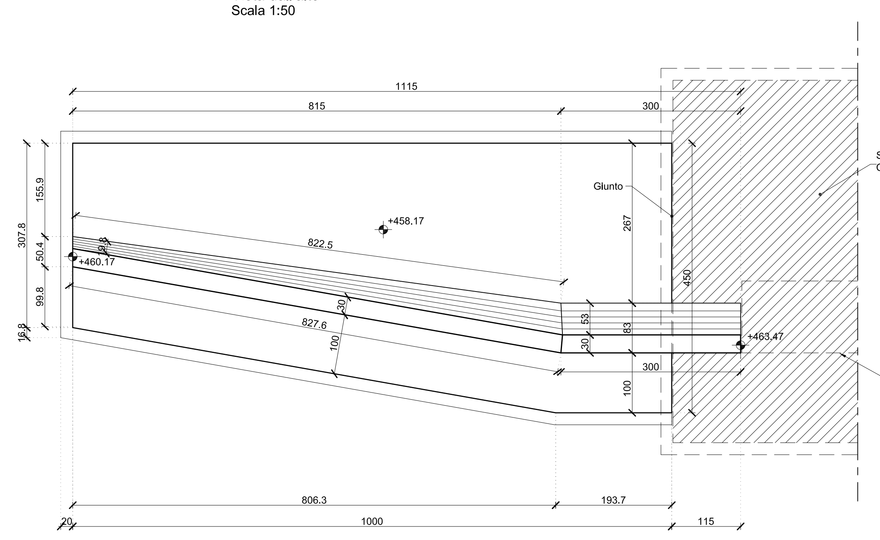

Muro d'ala 2a
Vista dall'alto
Scala 1:50

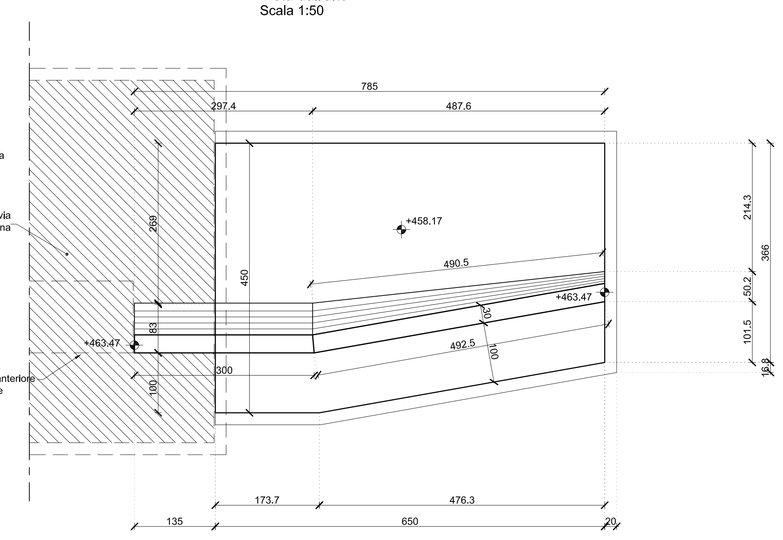

TABELLA MATERIALI MURI

		cl. Resistenza	cl. Consistenza	cl. Esposizione	# max aggregato (mm)
CALCESTRUZZI conformi alle norme UNI EN 206-1, ed 11104 e d. min. 14/01/2008	GETTI DI PULIZIA	C12/15	S4	–	32
	FONDAZIONE E CORDOLO DI CORONAMENTO	C30/37	S4	XA1	32
	PANNELLI PREFABBRICATI	C35/45	S4	XA1	25
	VELETTA	C25/30	S4	XC2	25
COPRIFERRI	Fondazione 4.0 cm Pannello prefabbricato 3.0 cm				
ACCIAIO	Acciaio in barre per getti c.a.:				B450 C saldabile

Sezione Trasversale muro 1a
Scala 1:50

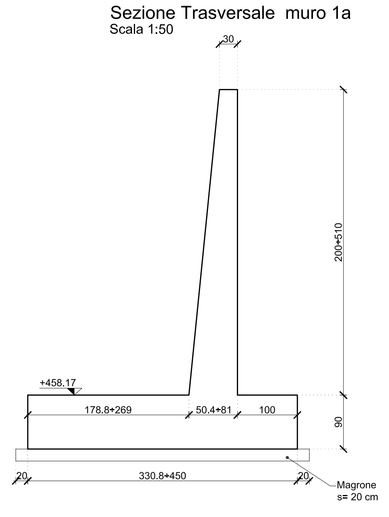

Sezione Trasversale muro 1b
Scala 1:50

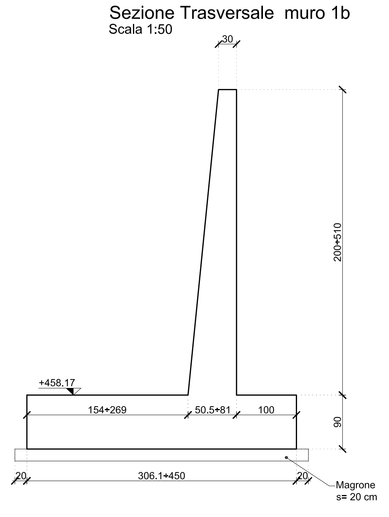

Sezione Trasversale muri d'ala
Scala 1:50

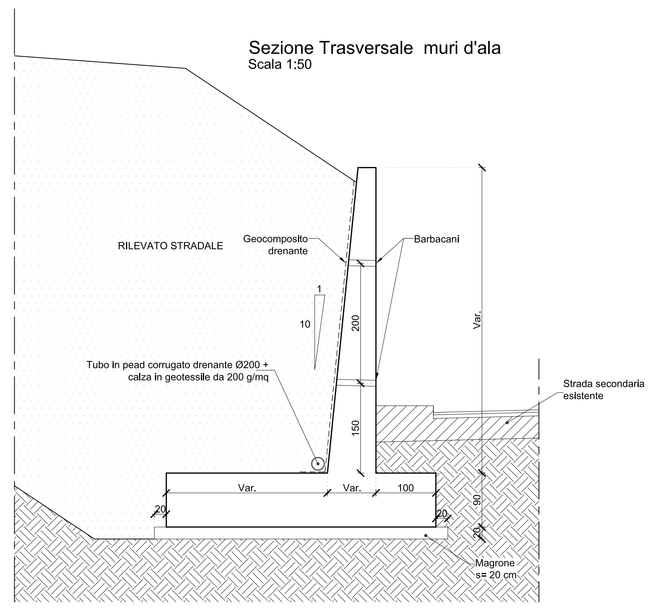

Sezione Trasversale muro 2a
Scala 1:50

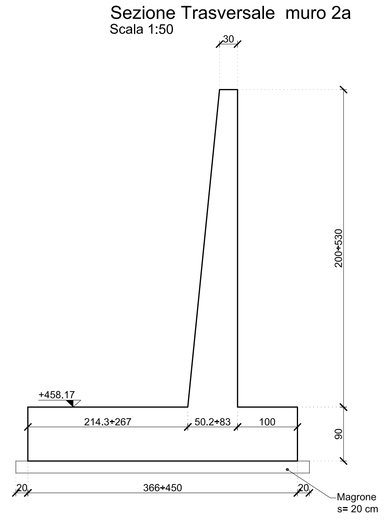

Sezione Trasversale muro 2b
Scala 1:50

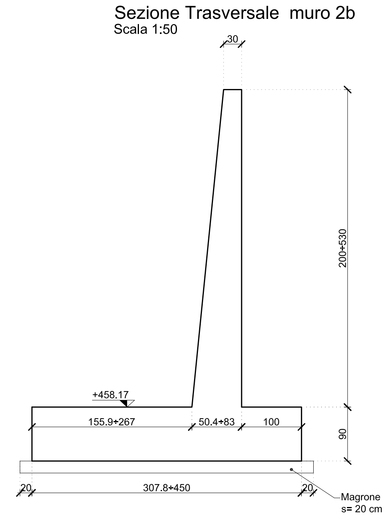

ANAS S.p.A.
DIREZIONE REGIONALE PER LA SICILIA

PA17/08
Affidamento a Contraente Generale del "Lavori di ammodernamento dal tratto Palermo - Lercara Friddi, lotto funzionale dal km 14.4 (km. 0.0 del Lotto 2) compreso il tratto di raccordo della rotatoria Bolognetta, al km 48.0 (km. 33.6 del Lotto 2 - Svincolo Manganaro Induso) compresi i raccordi con le attuali SS n.189 e SS n.121

Bolognetta S.c.p.a.

- PERIZIA DI VARIANTE N.3 -

Il Responsabile Amministrativo:
Dott. Massimo Di Cataldo

Titolo elaborato:
MODIFICA TECNICA 245
OPERE D'ARTE - INTERVENTI SU SOTTOVIA ESISTENTI
SOTTOVIA ESISTENTE AL KM 9+433,57- SVINCOLO CEFALA' DIANA
Carpenteria muri d'ala

Codice Unico Progetto (CUP) : F41B03000230001

Codice elaborato: PA17/08	OPERA	ARGOMENTO	DOC. E PROG.	FASE	REVISIONE
	P E	SE 4	N 0 1 1	6	0

CARTELLA:	FILE NAME:	NOTE:	PROT.	SCALA:
0 7	RESIAN011_IE_4137	1=1	4 1 3 7	1:50

REV.	DESCRIZIONE	DATA	REDATTO	VERIFICATO	APPROVATO
5					
4					
3					
2					
1					
0	PRIMA EMISSIONE	Maggio 2021	S. Fortino	S. Fortino	N. Behmann

Proprietari:
ACS ingegneri
Via Cuba,35c - 89100 Reggio Calabria
tel 0574.527664 fax 0574.508066
E-mail acs@acsingegneri.it

Il Progettista Responsabile
Ing. Rosario Antonelli
ORDINE DEGLI INGEGNERI PROV. REGGIO CALABRIA Ing. ROSARIO ANTONELLI N° 1000

Il Geologo
Dott. Geol. Enrico Cucurullo
ORDINE DEI GEOLOGI DELLA SICILIA Dott. Geol. ENRICO CUCURULLO N° 564

Il Coordinatore per la Sicurezza in fase di Progettazione
Arch. Francesco Rondelli

Il Coordinatore per la Esecuzione dei Lavori
arch. Francesco Rondelli
ORDINE DEGLI ARCHITETTI PIANIFICATORI PAESAGGISTI E CONSERVATORI DELLA PROVINCIA DI PALERMO Arch. Francesco Rondelli N° 1

Il Direttore dei Lavori:
Ing. Sandro Favaro
ORDINE DEGLI INGEGNERI DELLA PROVINCIA DI CATANIA Ing. SANDRO FAVARO N° 2139

ANAS S.p.A.

DATA: PROTOCOLLO: VISTO IL RESPONSABILE DEL PROCEDIMENTO

CODICE PROGETTO L O 4 1 0 C E 1 1 0 1

Dott. Ing. Luigi Mupo