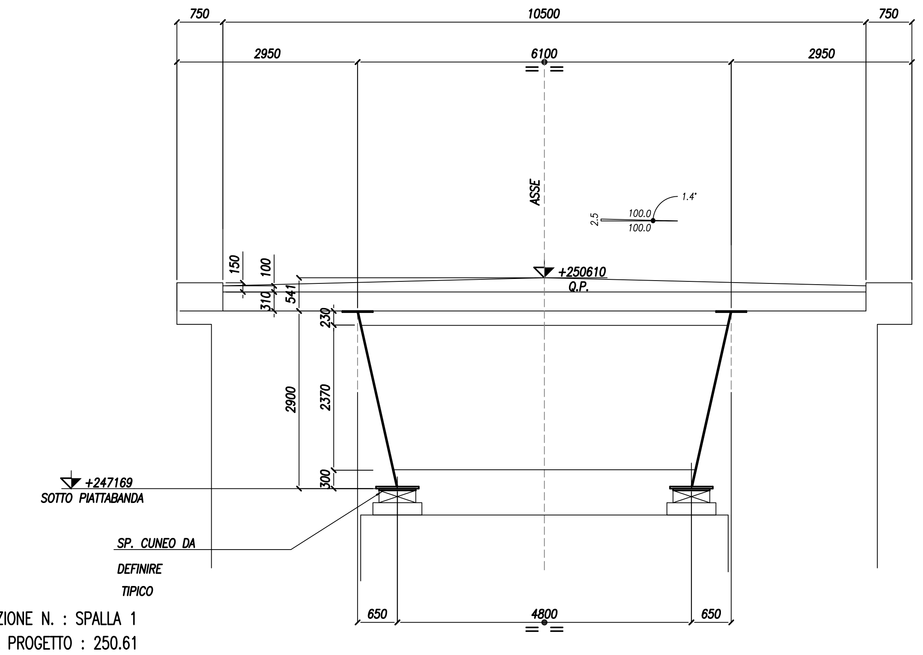

SEZIONE N. : SPALLA 1
QT. PROGETTO : 250.61

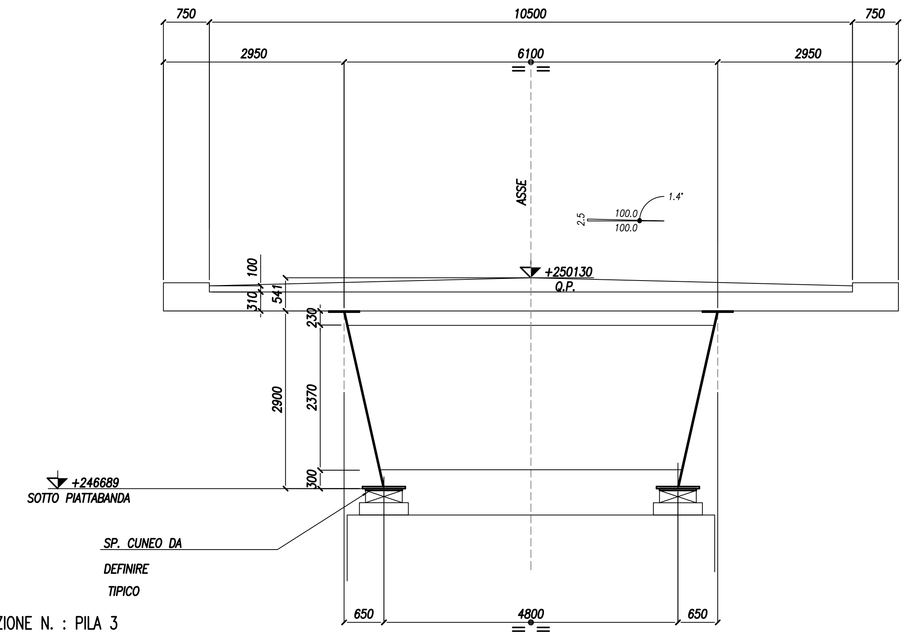

SEZIONE N. : PILA 3
QT. PROGETTO : 250.13

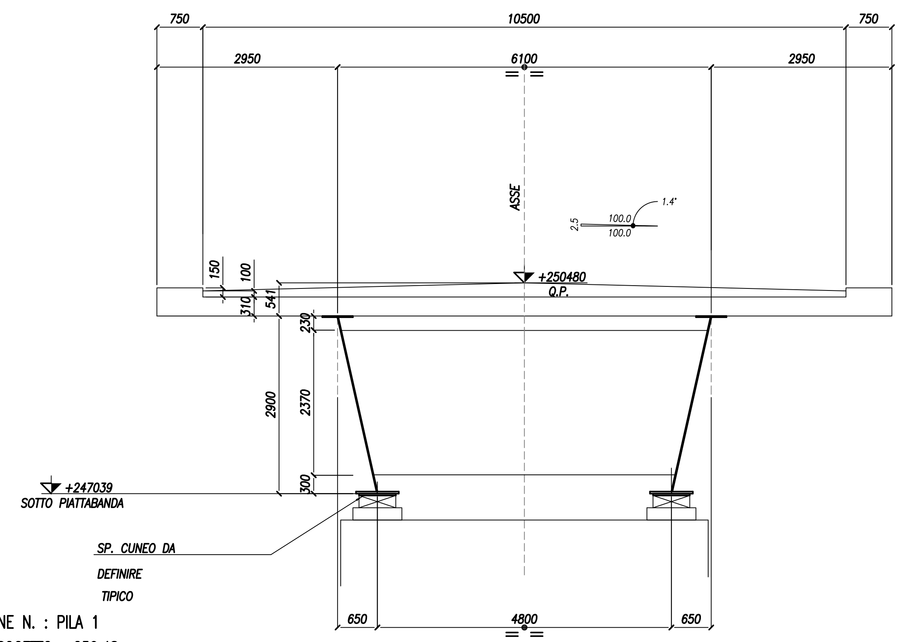

SEZIONE N. : PILA 1
QT. PROGETTO : 250.48

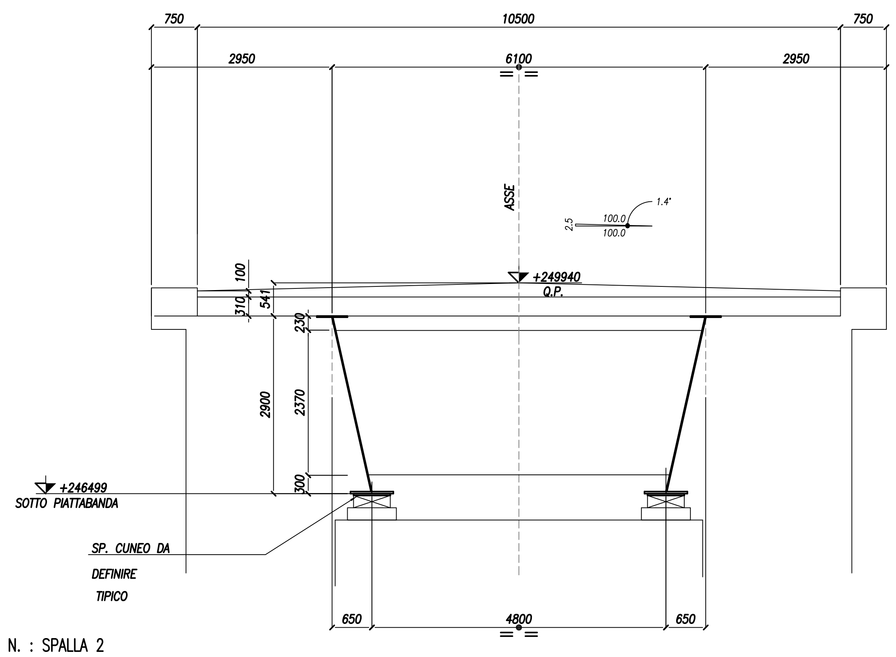

SEZIONE N. : SPALLA 2
QT. PROGETTO : 249.94

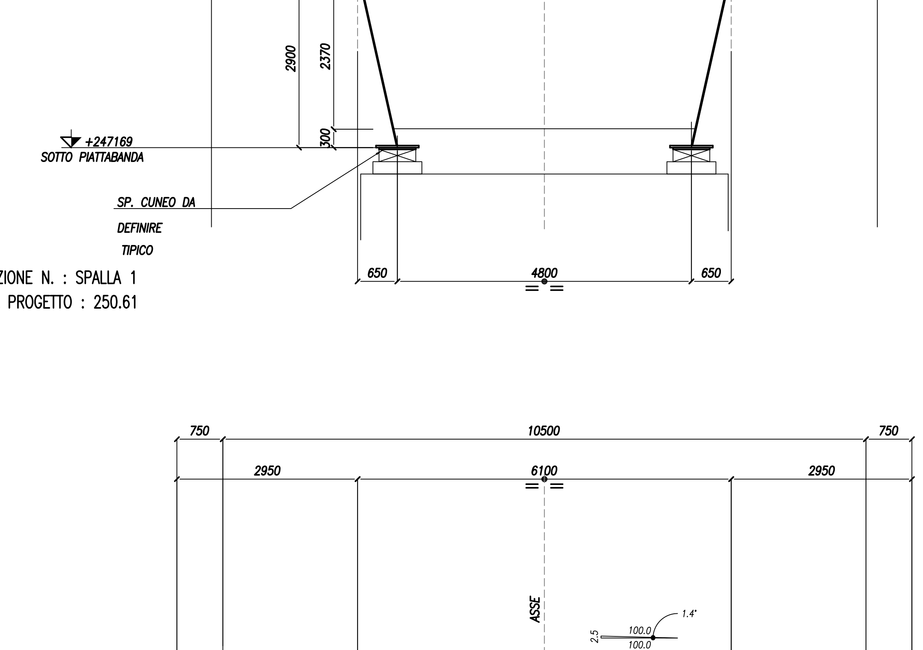

SEZIONE N. : PILA 2
QT. PROGETTO : 250.31

ORIENTAMENTO TIPICO SEZIONI

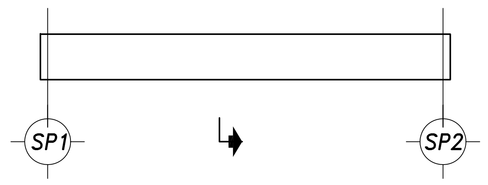

ANAS S.p.A.
DIREZIONE REGIONALE PER LA SICILIA

PA17/08
Affidamento a Contraente Generale del "Lavori di ammodernamento del tratto Palermo - Lercara Friddi, lotto funzionale dal km 14,4 (km. 0.0 del Lotto 2) compreso il tratto di raccordo della rotatoria Bolognetta, al km 46,0 (km. 33,6 del Lotto 2 - Svincolo Manganaro incluso) comprese i raccordi con le attuali SS n.189 e SS n.121

Bolognetta S.c.p.a.

- PERIZIA DI VARIANTE N.3 -

Il Responsabile Ambientale:
Dott. Maurizio D'Angelo

Titolo elaborato:

OPERE D'ARTE

NUOVI VIADOTTI - VIADOTTO "SAN LEONARDO"
Impalcato - Sezioni trasversali

Codice Unico Progetto (CUP) : F41B03000230001

Codice elaborato: PA17/08	OPERA	ARGOMENTO	DOC. E PROG.	FASE	REVISIONE
	P V	V 9	C 0 0 5	6	0

CARTELLA:	FILE NAME:	NOTE:	PROT.	SCALA:
	008_PV_V9_C005_60_4137.dwg	1=1	4 1 3 7	varie

REV.	DESCRIZIONE	DATA	REDATTO	VERIFICATO	APPROVATO
5					
4					
3					
2					
1					
0	PRIMA EMISSIONE	Dicembre 2019	A. Antonelli	S. Fortino	D. Tironi

Progettisti :
F.A.C.E. S.r.l. - Società di Ingegneria
FACTORY OF ARCHITECTURE CIVIL ENGINEERING
Viale Flaminio 71 - 00196 Roma
tel: 06 32609519
e-mail: info@facesrl.com
pec: pec.facesrl@pec.com
Direttore Tecnico: Ing. Antonio Ambrosi

Consulenti:
E&G S.r.l. ENVIRONMENT & GEOSCIENCE
STUDIO DI INGEGNERIA GEOTECNICA E AMBIENTALE
Direttore Tecnico: Ing. Quintino Napoleoni

ACS ingegneri
Via Catania 2/B - 00161 Roma
tel 0574.527224 fax 0574.528346
E-mail acs@acsingegneri.it
Ing. Alberto Antonelli

Il Progettista Responsabile
Ing. Antonio Ambrosi

Il Geologo
Dott. Geol. Gualtiero Bellomo

Il Coordinatore per la Sicurezza
In fase di Esecuzione:
Arch. Francesco Rondelli
Il Coordinatore per la Esecuzione dei Lavori
arch. Francesco Rondelli

Il Direttore dei Lavori:
Ing. Sandro Favero
Il Direttore dei Lavori
Ing. Sandro Favero

ANAS S.p.A.

DATA:	PROTOCOLLO:	VISTO: IL RESPONSABILE DEL PROCEDIMENTO
CODICE PROGETTO	L O 4 1 0 C E 1 1 0 1	Dott. Ing. Luigi Mupo