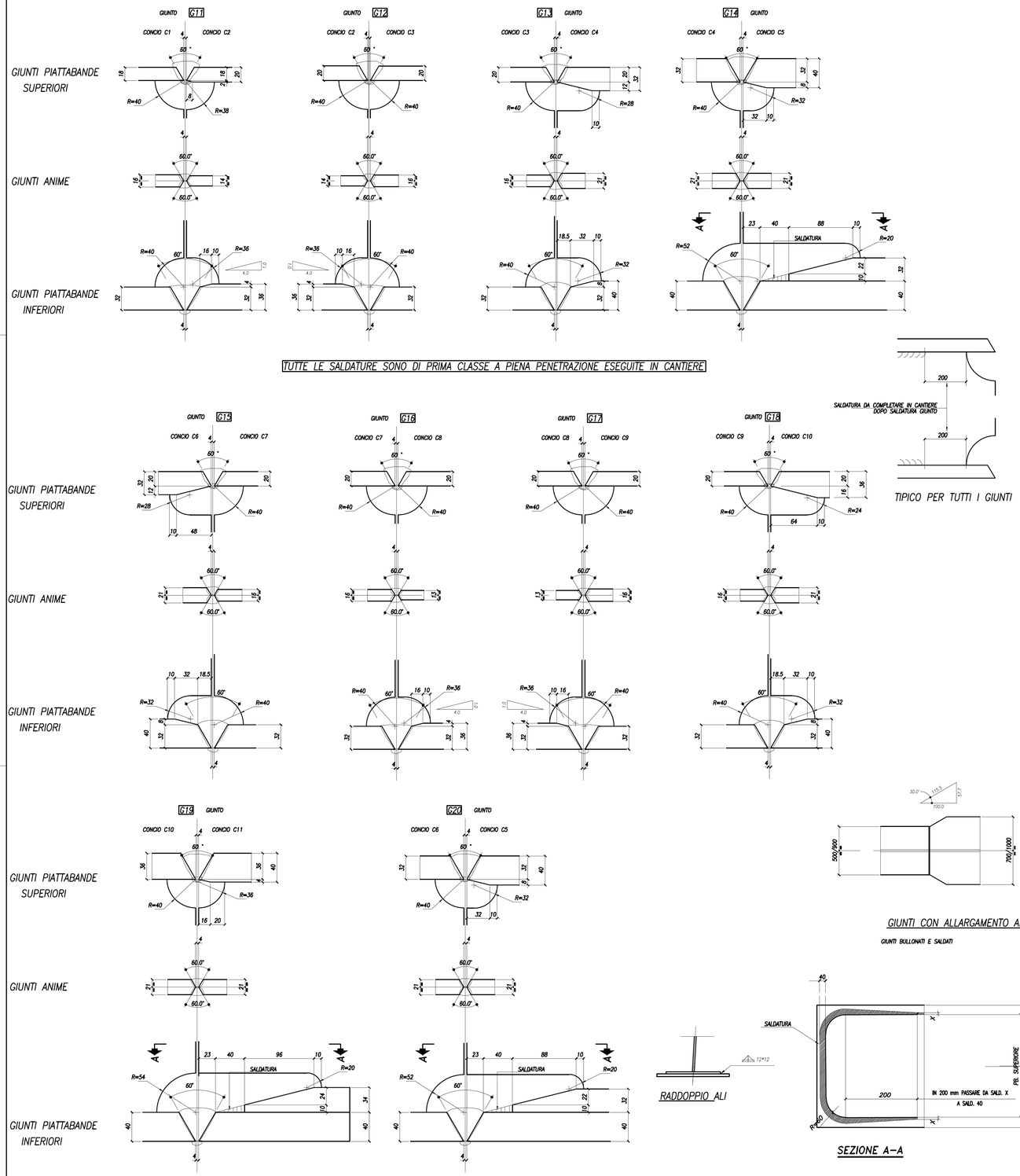

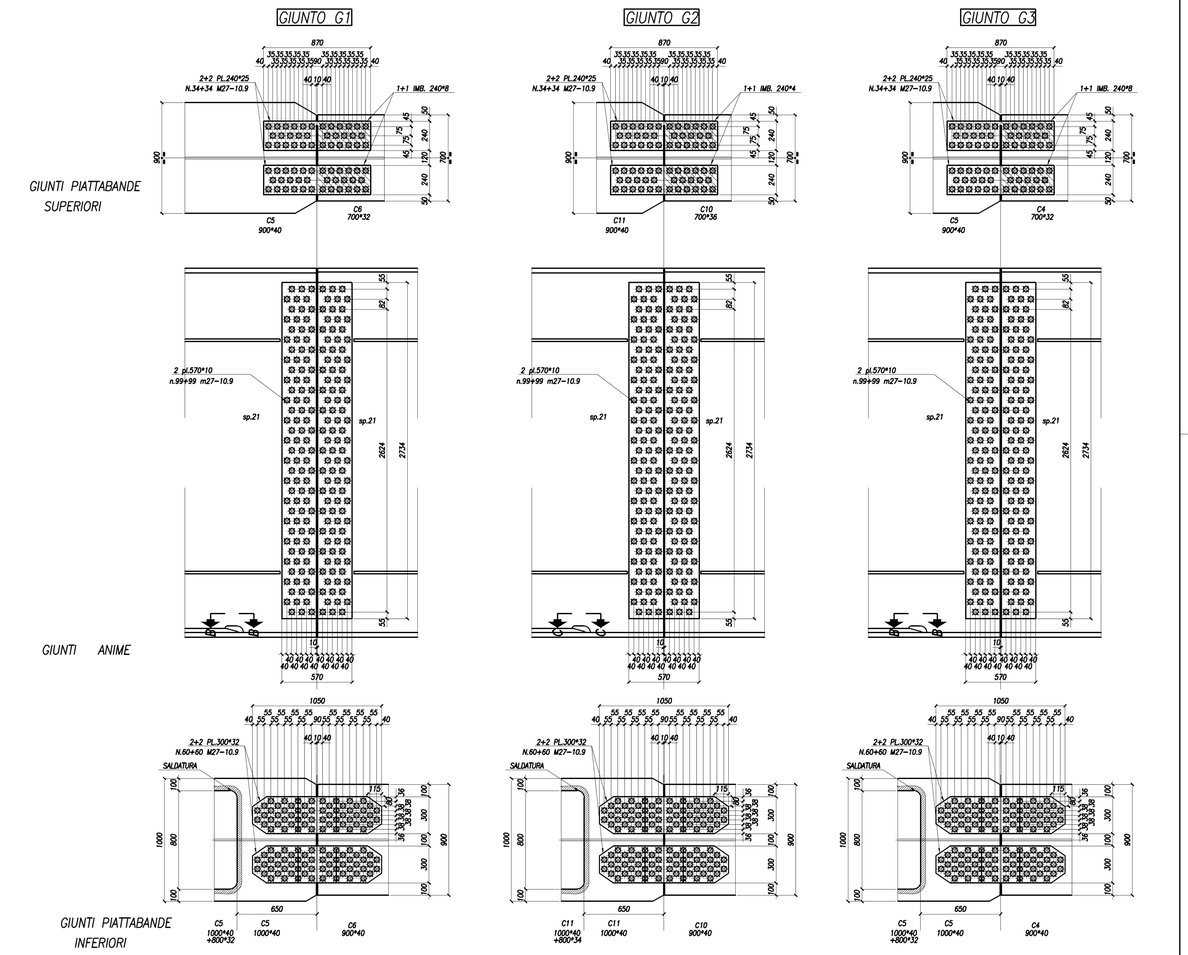

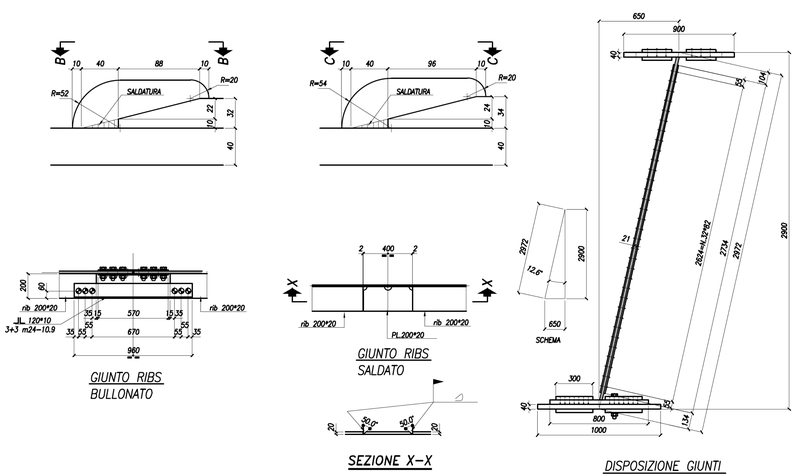

ANAS S.p.A.
DIREZIONE REGIONALE PER LA SICILIA

PA17/08
Affidamento a Contraente Generale dei "Lavori di ammodernamento del tratto Palermo - Lercara Friddi, lotto funzionale dal km 14,4 (km. 0,0 dell Lotto 2) compreso il tratto di raccordo della rotatoria Bolognetta, al km 48,0 (km. 33,6 del Lotto 2 - Svincolo Manganaro incluso) comprese i raccordi con le attuali SS n.189 e SS n.121

Bolognetta S.c.p.a.

Il Direttore Generale Responsabile
Dott. Marcello Cardillo

- PERIZIA DI VARIANTE N.3 -

Titolo elaborato:

OPERE D'ARTE

NUOVI VIADOTTI - VIADOTTO "SAN LEONARDO"
Impalcato - Giunti di collegamento

Codice Unico Progetto (CUP) : F41B03000230001

Codice elaborato: PA17/08	OPERA	ARGOMENTO	DOC. E PROG.	FASE	REVISIONE
	P V	V 9	C 0 0 6	6	0

CARTELLA:	FILE NAME:	NOTE:	PROT.	SCALA:
	012_PV_V9_C006_60_4137.dwg	1=1	4 1 3 7	varie

REV.	DESCRIZIONE	DATA	REDATTO	VERIFICATO	APPROVATO
5					
4					
3					
2					
1					
0	PRIMA EMISSIONE	Dicembre 2019	A. Antonelli	S. Fortino	O. Tirone

Progettisti:
I.A.C.E. S.r.l. - Società di ingegneria
ACTOSE Srl via Fiamma 71 - 00195 Roma
ARCHITECTURE sa sa 126006135
STS
ENGINEERING per: pec.ferrara@pec.com
Direttore Tecnico: ing. Antonio Ambrosi

Consulenti:
E&G S.r.l. Ente Italiano Gestione Qualità
Via Cosse 35B - 00189 Roma
tel 06 74 32 064 fax 06 74 32 064
E-mail segreteria@eeg-srl.it
Direttore Tecnico: ing. Quintino Mancinelli
ACS ingegneri
Via Ugo Bassi, 24 - 40121 Bologna
tel. 051 6569611 - fax 051 6569600
E-mail: acs@acsingegneri.it
ing. Alberto Ronzoni

Il Progettista Responsabile	Il Geologo	Il Coordinatore per la Sicurezza in fase di Esecuzione	Il Direttore dei Lavori
ing. Antonio Ambrosi	Dott. Geol. Gualtiero Bellomo	Arch. Francesco Rondelli Il Coordinatore per la Esecuzione dei Lavori arch. Francesco Rondelli	ing. Sandro Favaro Il Direttore dei Lavori ing. Sandro Favaro

ANAS S.p.A.

DATA:	PROTOCOLLO:	VISTO, IL RESPONSABILE DEL PROCEDIMENTO
CODICE PROGETTO	L O 4 1 0 C E 1 1 0 1	Dott. Ing. Luigi Mupo