Sezione tipo
della parete con l'intervento di SOIL NAILING

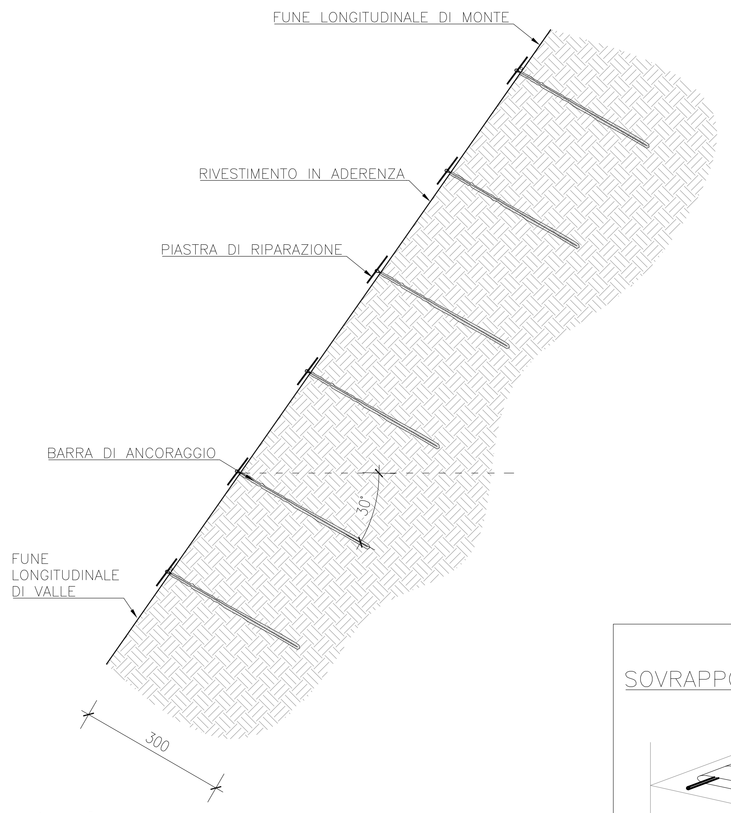

Geocomposito metallico

Geocomposito metallico formato da una rete a doppia torsione tipo 8x10, filo dal diametro di 2.7 mm (EN 10223-3; EN 10218) rivestito in lega Galmac (Zn-5%Al) (EN 10244 - Classe A) al cui interno sono tessute in senso longitudinale, ogni 50 cm, delle funi metalliche 6x7+AM (UNI EN 12385-4; EN 10264-2) del diametro di 8 mm rivestite in lega Galmac (Zn-5%Al) Classe A in accordo a UNI EN 10264-2.

Biostuoia

realizzata mediante l'interposizione tra due reti in polipropilene di massa organica non inferiore a 400gr/mq costituita da fibre di paglia e cocco. Le reti di contenimento avranno ciascuna una massa aerica non superiore ai 10gr/mq ed una maglia di dimensioni pari a 8x10mm e saranno caratterizzate da una resistenza non inferiore a 500N/m con deformazioni non superiori al 20%. Il fissaggio verrà realizzato mediante tondino metallico ad aderenza migliorata Ø=6mm lunghe 25 cm e larghe10cm, in ragione di 2-4 picchetti/mq

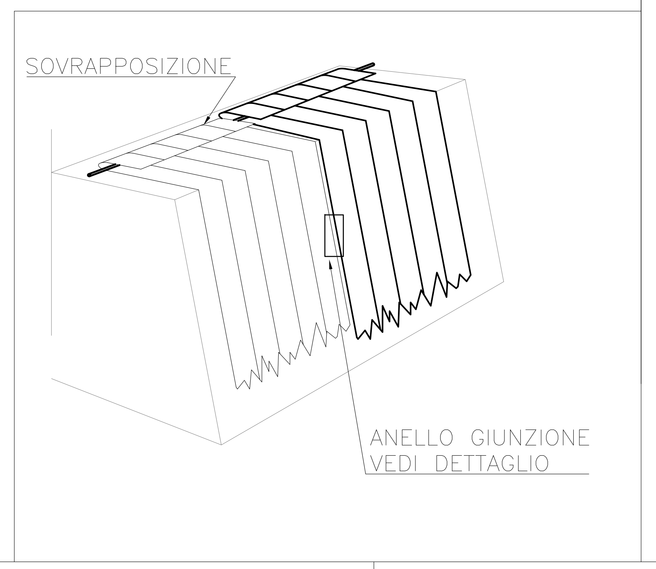

Dettaglio:
connessione di teli contigui della rete

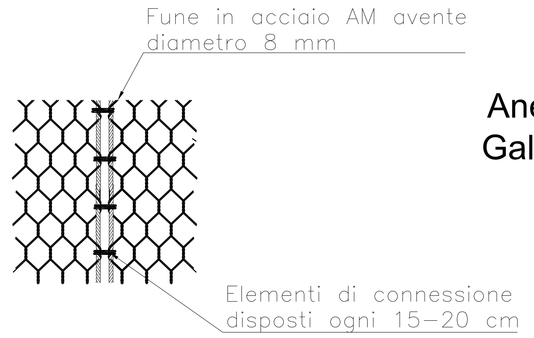

Dettaglio:
Anelli giunzione Galmac Ø=4mm

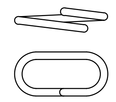

Dettaglio:
sistema di connessione alla fune di ancoraggio di sommità e al piede

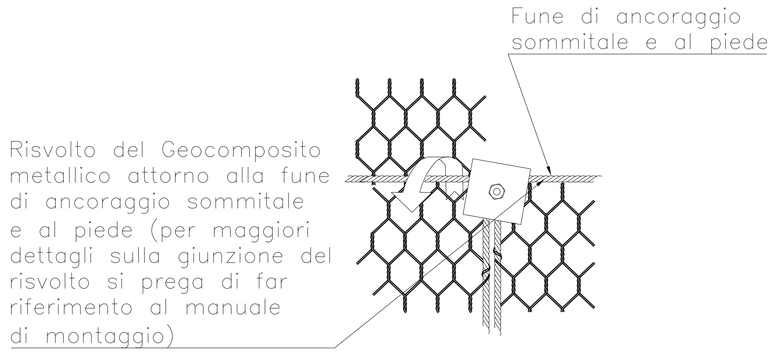

Rafforzamento corticale con geocomposito metallico con ancoraggi in maglia romboidale

1. Fune di ancoraggio in acciaio Ø≥16,00 mm (UNI EN 10244-2, UNI EN 12385)
2. Fune longitudinale di valle in acciaio Ø≥12,00 mm (UNI EN 10244-2, UNI EN 12385)
3. Piastre di ripartizione in acciaio zincato 250x250x8 mm con barra d'ancoraggio in acciaio
4. Fune di armatura del rivestimento intessuta a maglia romboidale Ø≥12,00 mm (UNI EN 10244-2, UNI EN 12385)

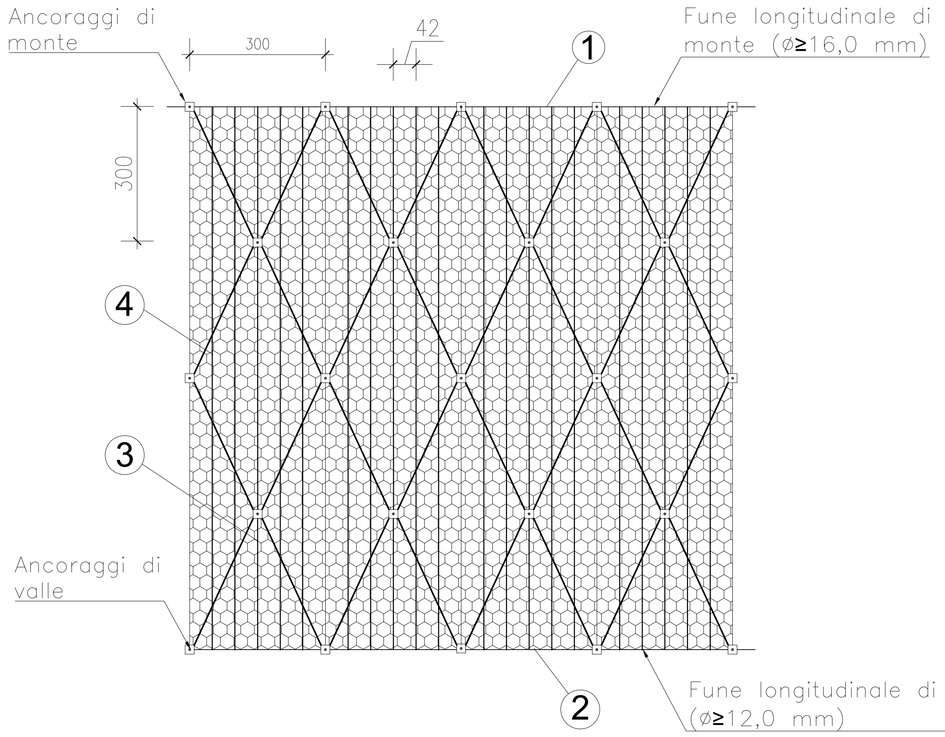

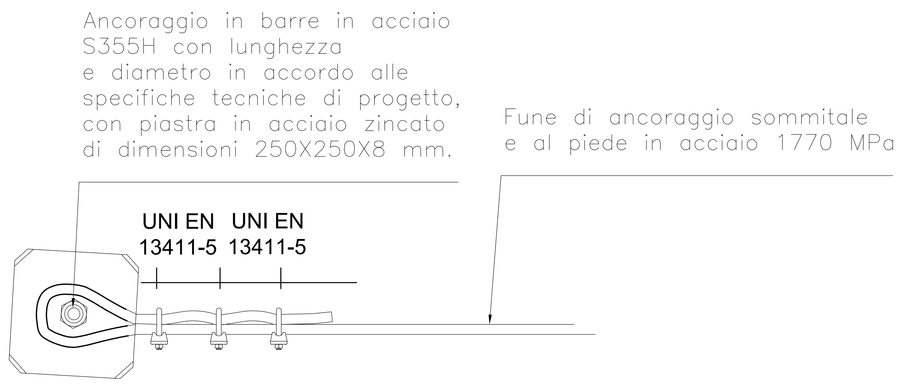

Dettaglio:
piastra in acciaio zincato

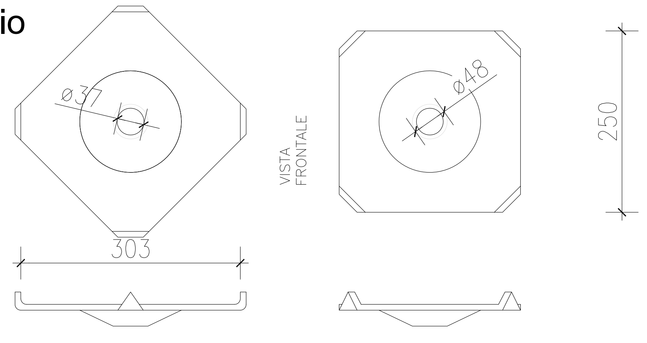

Dettaglio:
ancoraggi consolidamento

Miscela di iniezione:
densità >= 1.85 t/mc
cemento tipo III, IV, V
rapporto acqua/cemento <= 0.5
resistenza a compressione:
>= 20 MPa dopo 3 gg
>= 37 MPa a 28 gg (C30/37)

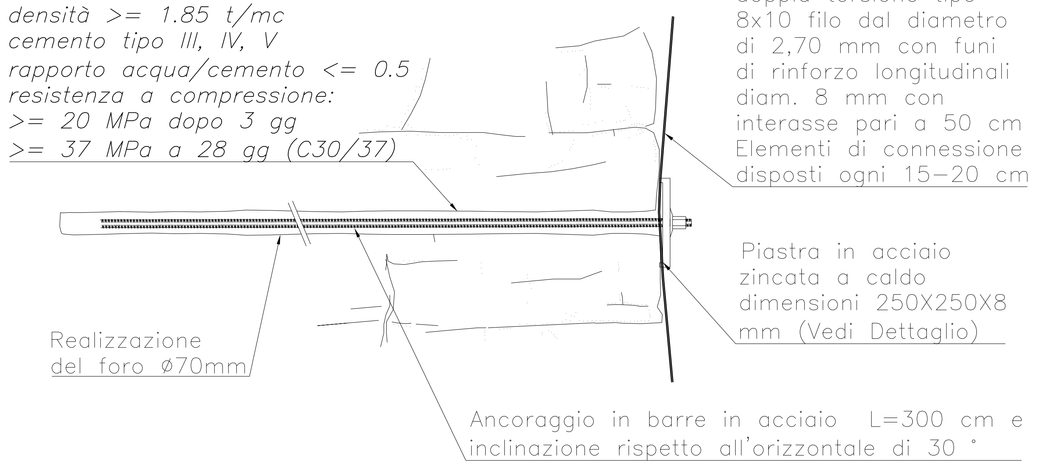

Dettaglio:
testa di ancoraggio

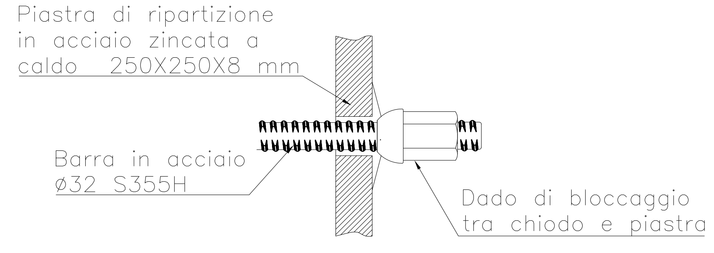

METODI DI INSTALLAZIONE

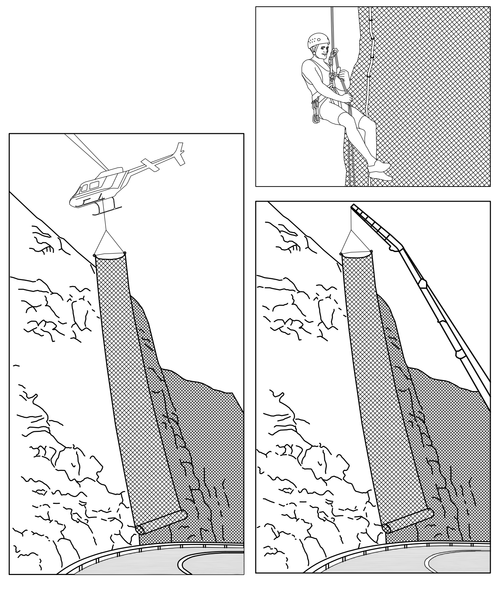

ANAS S.p.A.
DIREZIONE REGIONALE PER LA SICILIA

PA17/08
Affidamento a Contraente Generale del "Lavori di ammodernamento del tratto Palermo - Lercara Friddi, lotto funzionale dal km 14,4 (km. 0,0 del Lotto 2) compreso il tratto di raccordo della rotatoria Bolognetta, al km 48,0 (km. 33,6 del Lotto 2 - Svincolo Manganaro incluso) compresi i raccordi con le attuali SS n.189 e SS n.121

Bolognetta S.c.p.a.

Il Responsabile Area Manutenzioni: Dott. Maurizio Marcato

- PERIZIA DI VARIANTE N.3 -

Titolo elaborato:
OPERE DI SOSTEGNO - ASSE PRINCIPALE - Lotto 2a -
OS01-Rivestimento corticale su paratie di pali sx
dal km 1+062,098 al km 1+228,979
Particolari rivestimento scarpate

Codice Unico Progetto (CUP): F41B03000230001

Codice elaborato: PA17/08	OPERA	ARGOMENTO	DOC. E PROG.	FASE	REVISIONE
	P V	0S 01	N 0 1 1	6	1

CARTELLA:	FILE NAME:	NOTE:	PROT.	SCALA: varie
	PV0S01N011_E1_4137.DWG	1=1	4 1 3 7	

REV.	DESCRIZIONE	DATA	REDATTO	VERIFICATO	APPROVATO
5					
4					
3					
2					
1	EMISSIONE A SEGUITO ISTRUTTORIA ANAS	Maggio 2021	M.L. Meoli	S. Fortino	N. Behmann
0	PRIMA EMISSIONE	Dicembre 2019	M.L. Meoli	S. Fortino	D. Tinini

Progettisti: F.A.C.E. S.r.l. - Società di ingegneria — FACTORY CE, FACTORY CONTECTURE, FACTORY CIVIL ENGINEERING — via Flaminia 71 - 00196 Roma, tel. 06 32609519, e-mail: info@facewt.com, pec: pec.facewt@pec.com
Direttore Tecnico: ing. Antonio Ambrosi

Consulenti: E&G S.r.l. ENVIRONMENT & GEOLOGY — STUDIO BIAGIOTTI & ASSOCIATI
Direttore Tecnico: ing. Quintilio Napoleoni

Il Progettista Responsabile: Ing. Antonio Ambrosi
Il Geologo: Dott. Geol. Gualtiero Bellomo
Il Coordinatore per la Sicurezza in fase di Esecuzione: Arch. Francesco Rondelli
Il Coordinatore per la Esecuzione dei Lavori: arch. Francesco Rondelli
Il Direttore dei Lavori: Ing. Sandro Favero
Il Direttore dei Lavori: ing. Sandro Favero

ANAS S.p.A.
DATA: PROTOCOLLO:
VISTO: IL RESPONSABILE DEL PROCEDIMENTO
Dott. Ing. Luigi Mupo
CODICE PROGETTO: L0 4 1 0 C E 1 1 0 1