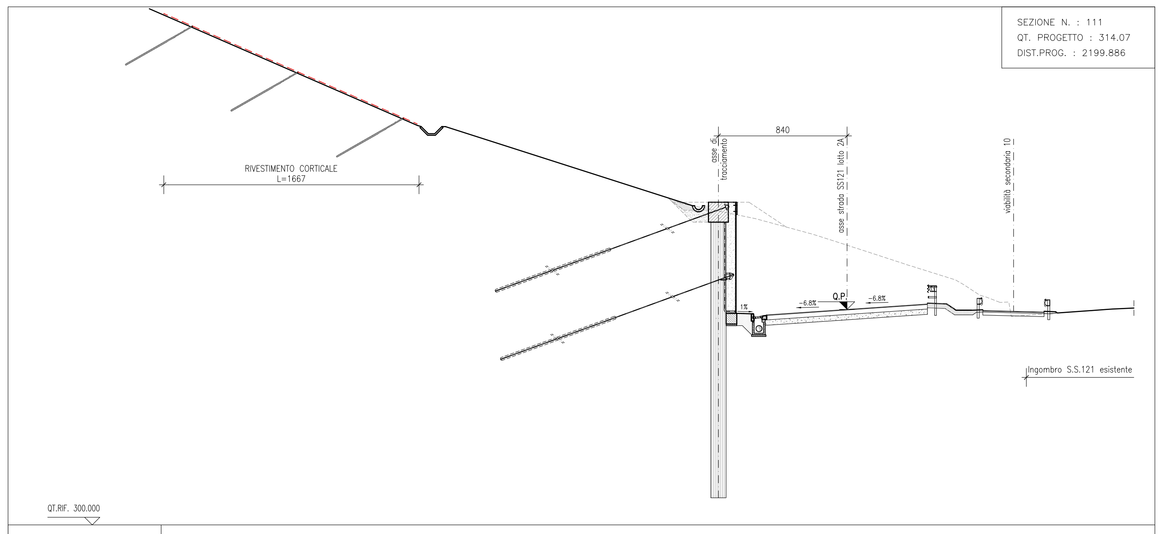
SEZIONE N. : 111
QT. PROGETTO : 314.07
DIST.PROG. : 2199.886
RIVESTIMENTO CORTICALE
L=1667
840
ciglio di coronamento
asse strada SS121 km 24
viabilità secondaria 10
-6.8%
+6.8%
Ingombro S.S.121 esistente
QT.RIF. 300.000

| | | |