SEZIONE N. : 114
QT. PROGETTO : 557.67
DIST.PROG. : 1419.64
DIST.PREC. : 3.64
DIST.SUCC. : 16.92

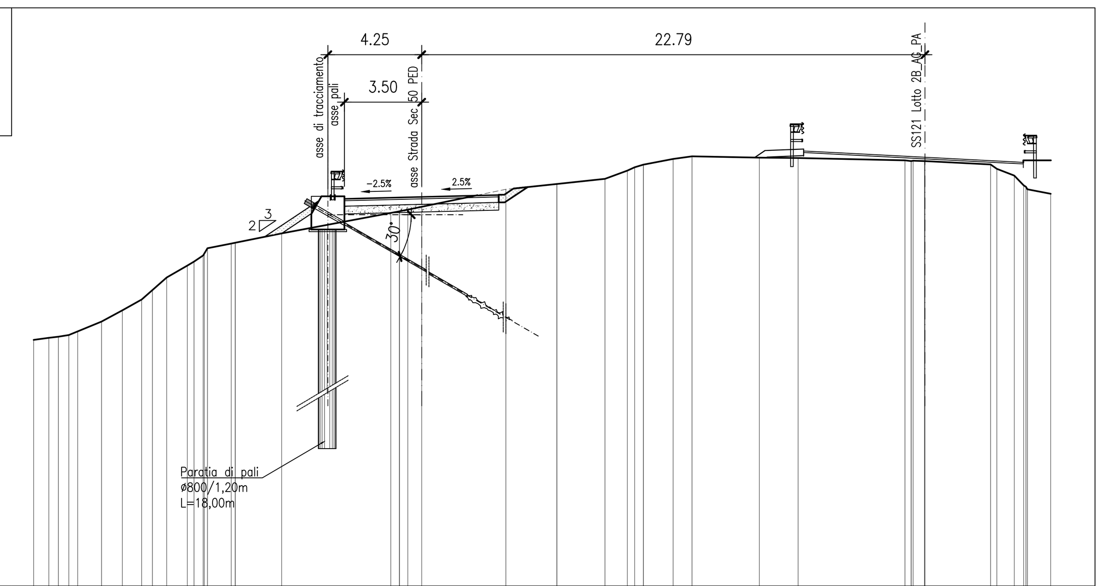

QT.RIF. 540.000

QUOTE TERRENO	551.17 551.26 551.31 551.39 551.55 552.00 552.51 553.00 553.43 554.00 554.54 554.72 555.00 555.09 555.33 555.54 555.58 556.00 556.93 557.00 557.01 557.08 557.21 558.00 558.24 558.48 558.85 559.00 559.12 559.38 559.50 559.44 559.42 559.31 559.28 559.30 559.28 559.28 559.13 558.93 558.63 558.18 558.12 558.00 557.80
DIST.PARZIALI TERRENO	0.69 0.43 0.48 0.40 1.08 0.94 0.88 0.49 0.65 0.93 0.42 1.08 2.11 4.95 0.38 0.38 0.63 3.81 2.31 2.18 1.01 0.34 0.39 1.35 0.86 3.05 1.76 4.84 0.52 2.98 0.79 0.43 1.06
QUOTE PROGETTO	555.84 557.59 557.58 557.60 557.67 557.74 557.76 557.76 558.04 559.44 559.76 559.78 559.69 559.49 559.30 559.26
DIST.PARZIALI PROGETTO	2.62 1.00 0.75 2.75 2.75 0.75 0.42 10.93 0.47 1.75 1.75 3.75 3.76 0.70

SEZIONE N. : 115
QT. PROGETTO : 557.40
DIST.PROG. : 1436.56
DIST.PREC. : 16.92
DIST.SUCC. : 3.41

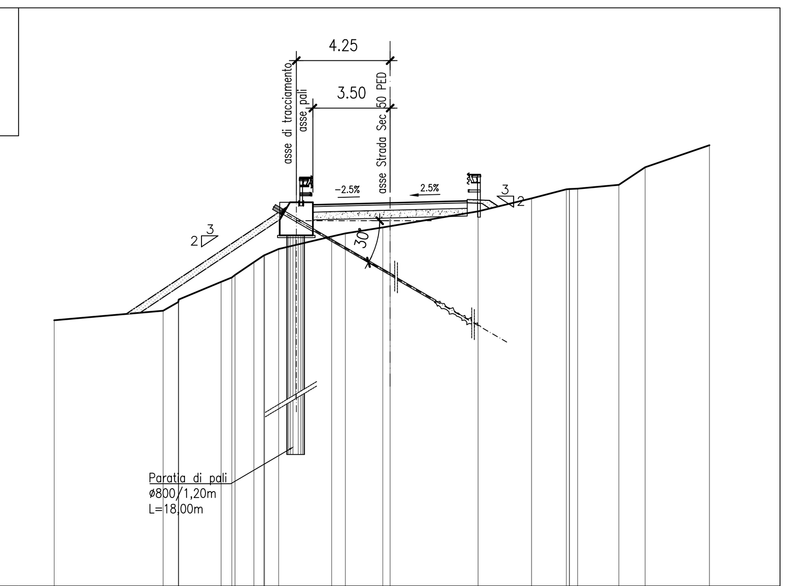

QT.RIF. 540.000

QUOTE TERRENO	552.06 552.49 552.88 553.00 553.80 554.00 554.11 554.70 555.00 555.01 555.29 555.86 556.00 556.27 556.33 557.00 557.59 558.00 558.02 558.03 558.21 559.00 560.00
DIST.PARZIALI TERRENO	4.94 0.69 1.92 0.49 0.86 0.45 0.64 2.40 0.62 1.70 0.33 3.99 2.42 1.58 0.37 1.87 1.19 2.92
QUOTE PROGETTO	552.35 557.32 557.31 557.33 557.40 557.47 557.49 557.50 557.22
DIST.PARZIALI PROGETTO	7.46 1.00 0.75 2.75 2.75 0.75 1.00 0.41 13.26

SEZIONE N. : 116
QT. PROGETTO : 557.31
DIST.PROG. : 1439.97
DIST.PREC. : 3.41
DIST.SUCC. : 5.64

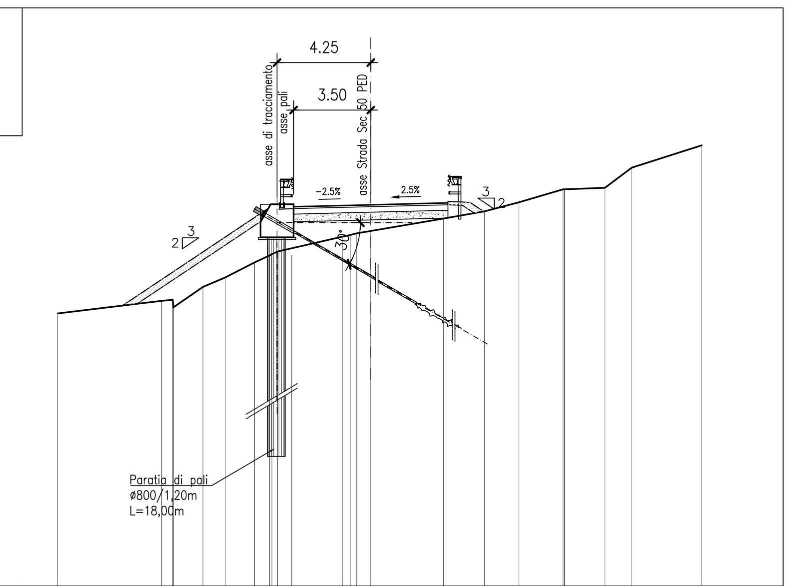

QT.RIF. 540.000

QUOTE TERRENO	552.37 552.94 552.99 552.98 553.21 553.65 553.57 554.00 554.68 555.00 555.08 555.18 555.01 555.85 555.93 556.00 556.11 556.67 557.00 557.41 558.00 558.03 558.07 558.98 560.00
DIST.PARZIALI TERRENO	4.72 0.51 1.34 1.01 1.33 0.68 0.64 2.29 0.36 0.66 3.30 1.86 1.56 2.00 1.84 1.22 3.17
QUOTE PROGETTO	552.73 557.24 557.23 557.24 557.31 557.38 557.40 557.41 556.99
DIST.PARZIALI PROGETTO	6.76 1.00 0.75 2.75 2.75 0.75 1.00 0.62 13.75

SEZIONE N. : 117
QT. PROGETTO : 557.14
DIST.PROG. : 1445.61
DIST.PREC. : 5.64
DIST.SUCC. : 0.98

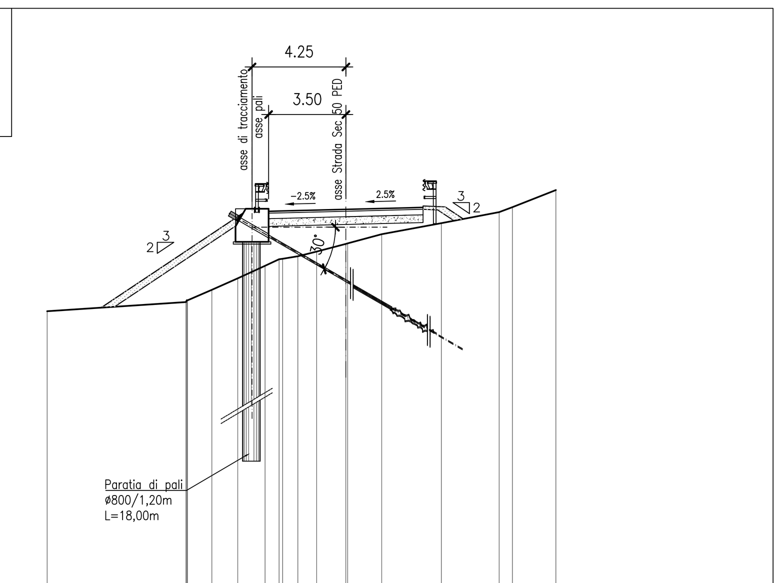

QT.RIF. 540.000

QUOTE TERRENO	552.51 552.92 553.01 553.00 553.48 554.00 554.57 554.87 554.88 555.00 555.21 555.58 555.58 556.00 556.50 557.00 557.22 558.00
DIST.PARZIALI TERRENO	6.29 1.11 1.17 1.24 0.64 0.69 0.85 1.32 1.54 2.71 2.62 0.60 1.97
QUOTE PROGETTO	552.67 557.06 557.05 557.07 557.14 557.21 557.23 557.24 556.69
DIST.PARZIALI PROGETTO	6.59 1.00 0.75 2.75 2.75 0.75 1.00 0.82

SEZIONE N. : 117
QT. PROGETTO : 557.14
DIST.PROG. : 1445.61
DIST.PREC. : 5.64
DIST.SUCC. : 0.98

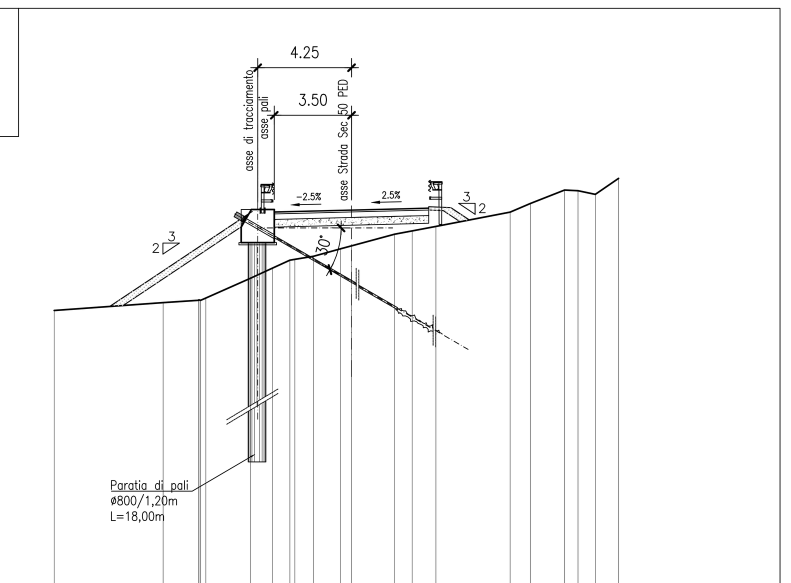

QT.RIF. 540.000

QUOTE TERRENO	552.54 552.90 553.00 553.03 553.00 553.11 554.00 554.47 554.82 554.86 555.00 555.34 555.47 556.00 556.15 556.35 557.00 557.39 558.00 557.97 557.80 558.53
DIST.PARZIALI TERRENO	4.94 1.61 2.02 1.01 0.78 0.85 1.23 0.49 1.96 0.79 1.08 3.37 0.92 1.54 0.61 0.79 1.05
QUOTE PROGETTO	552.72 557.03 557.02 557.04 557.11 557.18 557.19 557.20 556.64
DIST.PARZIALI PROGETTO	6.46 1.00 0.75 2.75 2.75 0.75 1.00 0.84

SEZIONE N. : 119
QT. PROGETTO : 556.54
DIST.PROG. : 1462.65
DIST.PREC. : 16.06
DIST.SUCC. : 2.57

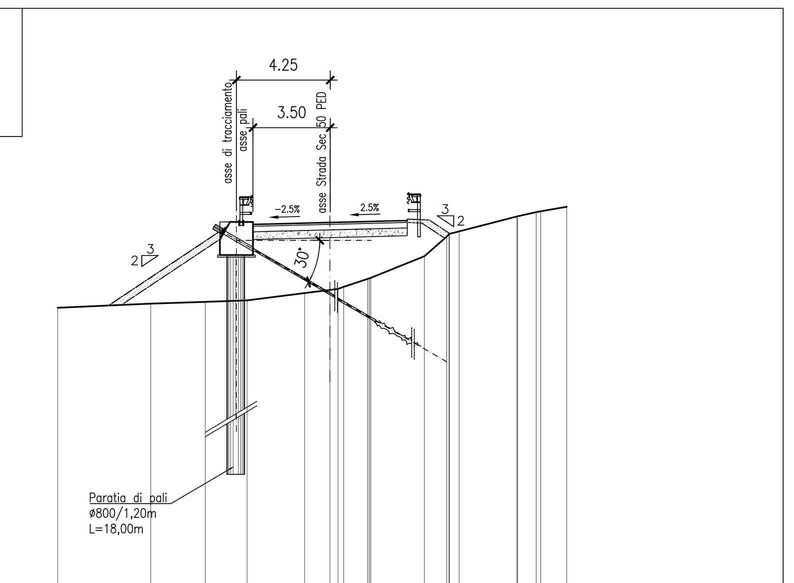

QT.RIF. 540.000

QUOTE TERRENO	552.66 552.85 552.93 553.00 553.33 553.47 553.52 553.61 553.97 554.00 554.02 555.00 555.89 556.00 556.02 556.13 556.80 556.81 557.00 557.04 557.24
DIST.PARZIALI TERRENO	4.22 2.47 1.90 2.61 1.15 0.37 1.09 2.43 1.01 0.44 2.62 0.85 1.18
QUOTE PROGETTO	552.76 556.47 556.46 556.48 556.54 556.61 556.63 556.64 556.02
DIST.PARZIALI PROGETTO	5.55 1.00 0.75 2.74 2.76 0.75 1.00 0.93

SEZIONE N. : 120
QT. PROGETTO : 556.45
DIST.PROG. : 1465.22
DIST.PREC. : 2.57
DIST.SUCC. : 5.01

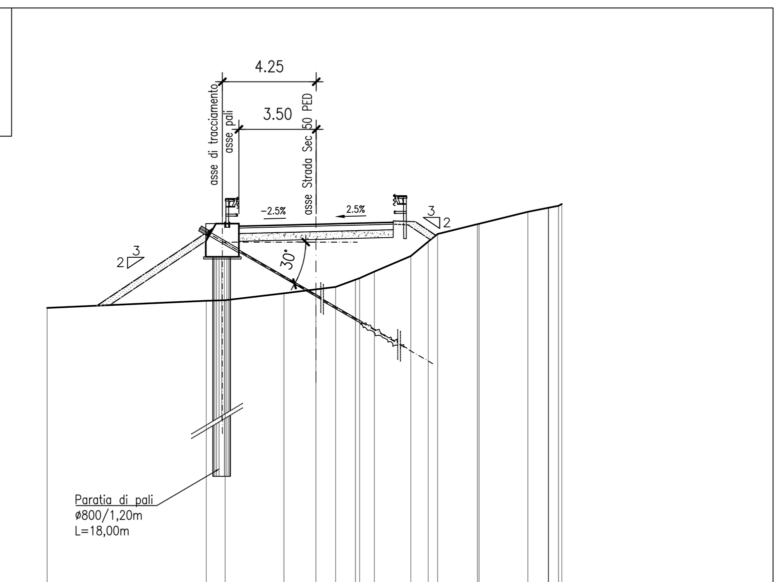

QT.RIF. 540.000

QUOTE TERRENO	552.65 552.97 553.00 553.31 553.49 553.60 553.93 554.00 554.29 555.00 555.65 556.00 556.44 556.46 557.00 557.19 557.19 557.28 557.36
DIST.PARZIALI TERRENO	7.21 0.85 2.66 1.45 0.89 0.90 0.66 1.65 0.79 0.43 1.80 2.21 0.92 0.45
QUOTE PROGETTO	552.75 556.38 556.37 556.39 556.45 556.52 556.54 556.55 555.93
DIST.PARZIALI PROGETTO	5.44 1.00 0.75 2.74 2.76 0.75 1.00 0.93

SEZIONE N. : 121
QT. PROGETTO : 556.28
DIST.PROG. : 1470.23
DIST.PREC. : 5.01
DIST.SUCC. : 7.76

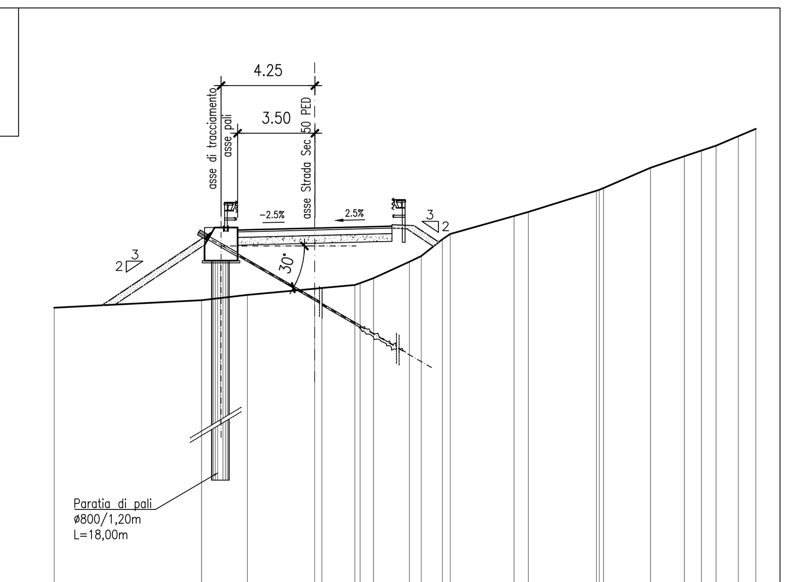

QT.RIF. 540.000

QUOTE TERRENO	552.66 553.00 553.24 553.52 553.55 553.69 553.77 554.00 554.74 555.00 555.76 556.00 556.81 557.00 557.96 558.00 558.08 559.00 559.52 559.78 560.00 560.43 560.76
DIST.PARZIALI TERRENO	6.68 2.08 3.05 0.37 1.50 0.61 1.62 0.54 0.96 0.35 2.90 0.65 3.08 2.13 1.54 0.77 0.67 1.01 0.79
QUOTE PROGETTO	552.77 556.20 556.19 556.21 556.28 556.35 556.37 556.38 555.63
DIST.PARZIALI PROGETTO	5.14 1.00 0.75 2.74 2.76 0.75 1.00 1.12

SEZIONE N. : 122
QT. PROGETTO : 556.00
DIST.PROG. : 1477.99
DIST.PREC. : 7.76
DIST.SUCC. : 7.34

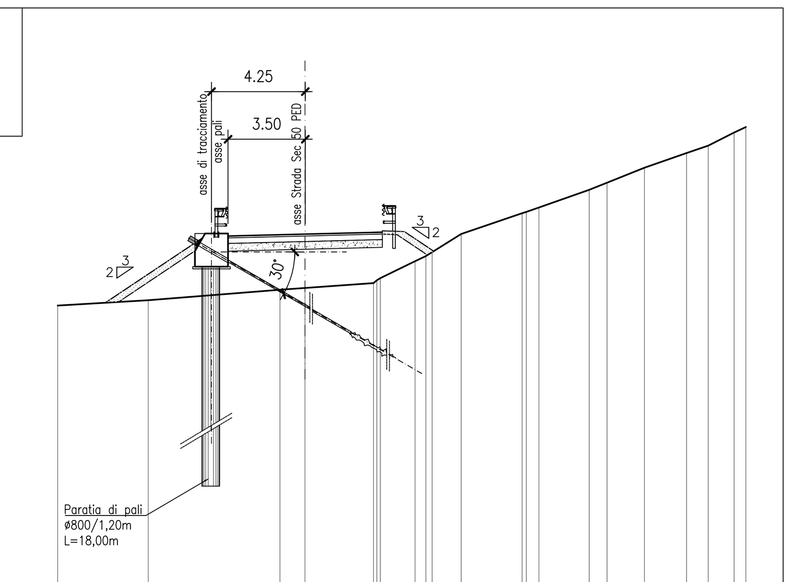

QT.RIF. 540.000

QUOTE TERRENO	552.76 553.00 553.47 553.55 553.77 553.90 554.00 554.76 555.00 555.18 556.00 556.94 557.00 557.20 558.00 558.32 559.00 559.67 560.00 560.59 560.84
DIST.PARZIALI TERRENO	4.11 5.97 1.14 3.10 1.57 0.49 1.32 2.77 0.57 2.28 0.81 1.70 1.91 0.98 1.18 0.53
QUOTE PROGETTO	552.88 555.93 555.92 555.94 556.01 556.08 556.09 556.10 555.22
DIST.PARZIALI PROGETTO	4.57 1.00 0.75 2.74 2.76 0.75 1.00 1.33

SEZIONE N. : 123
QT. PROGETTO : 555.75
DIST.PROG. : 1485.33
DIST.PREC. : 7.34
DIST.SUCC. : 0.67

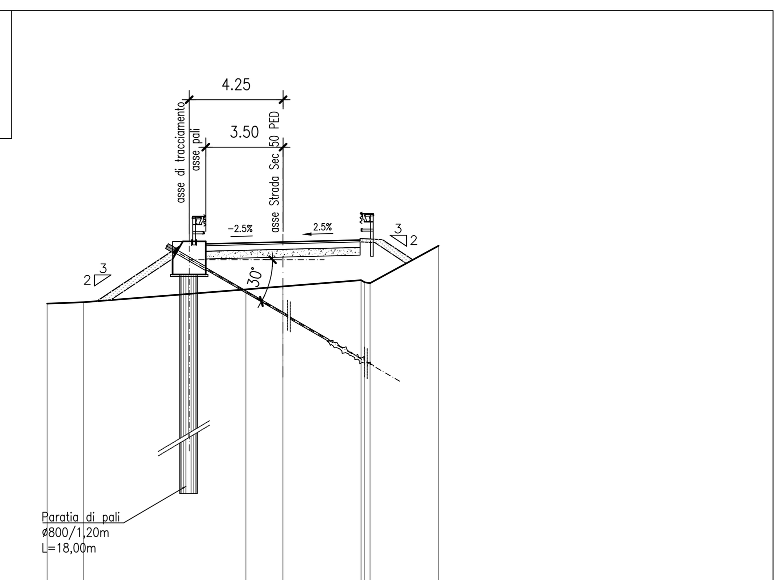

QT.RIF. 540.000

QUOTE TERRENO	552.94 553.00 553.58 553.72 554.00 553.90 553.86 555.56
DIST.PARZIALI TERRENO	1.65 7.36 1.68 3.54 3.11
QUOTE PROGETTO	553.05 555.67 555.66 555.68 555.75 555.82 555.84 555.85 554.92
DIST.PARZIALI PROGETTO	3.93 1.00 0.75 2.75 2.75 0.75 1.00 1.40

SEZIONE N. : 124
QT. PROGETTO : 555.72
DIST.PROG. : 1486.00
DIST.PREC. : 0.67
DIST.SUCC. : 3.08

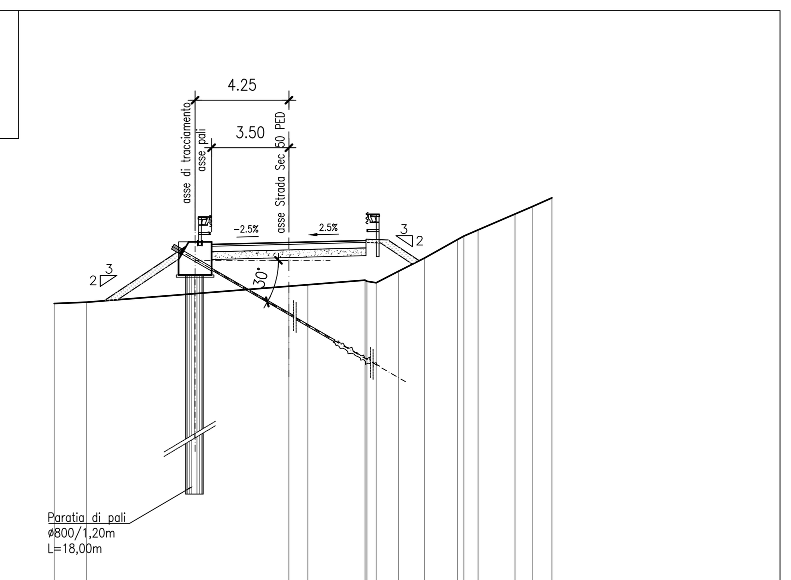

QT.RIF. 540.000

QUOTE TERRENO	552.94 553.00 553.72 553.79 554.00 553.95 553.88 554.41 555.00 555.84 556.00 556.28 557.00 557.34 557.74
DIST.PARZIALI TERRENO	1.46 9.18 0.86 2.60 0.42 1.01 1.18 1.49 0.65 1.67 0.78 0.90
QUOTE PROGETTO	553.06 555.65 555.64 555.66 555.73 555.79 555.81 555.82 554.88
DIST.PARZIALI PROGETTO	3.88 1.00 0.75 2.75 2.75 0.75 1.00 1.41

SEZIONE N. : 125
QT. PROGETTO : 555.61
DIST.PROG. : 1489.08
DIST.PREC. : 3.08
DIST.SUCC. : 4.58

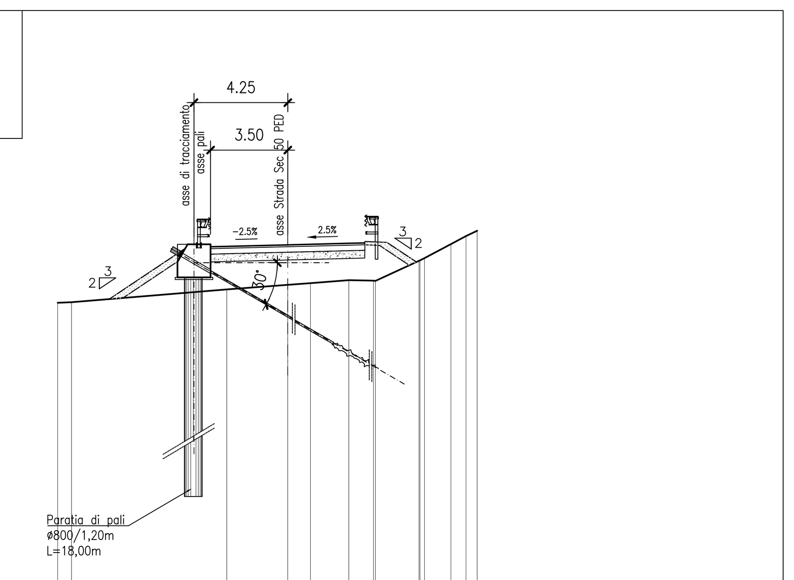

QT.RIF. 540.000

QUOTE TERRENO	552.98 553.00 553.58 553.79 553.86 554.00 553.98 553.97 554.88 554.90 555.00 555.64 556.00 556.24
DIST.PARZIALI TERRENO	0.63 7.04 2.76 1.04 1.74 1.12 1.98 1.20 0.68 0.51
QUOTE PROGETTO	553.14 555.54 555.53 555.55 555.62 555.69 555.71 555.72 554.82
DIST.PARZIALI PROGETTO	3.60 1.00 0.75 2.75 2.75 0.75 1.00 1.34

ANAS S.p.A.
DIREZIONE REGIONALE PER LA SICILIA

PA17/08
Affidamento a Contraente Generale dei "Lavori di ammodernamento del tratto Palermo - Lercara Friddi, lotto funzionale dal km 14,4 (km. 0,0 del Lotto 2) compreso il tratto di raccordo della rotatoria Bolognetta, al km 48,0 (km. 33,6 del Lotto 2 - Svincolo Manganaro incluso) compresi i raccordi con le attuali SS n.189 e SS n.121

Bolognetta S.c.p.a.

- PERIZIA DI VARIANTE N.3 -

Il Responsabile Ambientale: Dott. Maurizio D'angelo

Titolo elaborato:
OPERE DI SOSTEGNO - ASSE PRINCIPALE - Lotto 2a
OS147 - Paratia di pali - Viabilità secondaria 50
(KM 1+419,64 - KM 1+538,38)
Sezioni trasversali - Tavola 01

Codice Unico Progetto (CUP) : F41B03000230001

	OPERA	ARGOMENTO	DOC. E PROG.	FASE	REVISIONE
Codice elaborato: PA17/08	PE	OS147	N002	6	0

CARTELLA:	FILE NAME:	NOTE:	PROT.	SCALA:
	PVOS147N002_60_4137.dwg	1=1	4137	1:200

REV.	DESCRIZIONE	DATA	REDATTO	VERIFICATO	APPROVATO
5					
4					
3					
2					
1					
0	PRIMA EMISSIONE	Dicembre 2019	M.L. Meoli	S. Fortino	D. Tironi

Progettisti:
F.A.C.E. S.r.l. - Società di ingegneria
FACTORY OF ARCHITECTURE CIVIL ENGINEERING via Flaminia 71 - 00196 Roma tel: 06 32609519 e-mail: info@facesrl.com pec: pec.facesrl@pec.com
Direttore Tecnico: ing. Antonio Ambrosi

Consulenti:
E&G S.r.l. ENVIRONMENT & GEOTECHNIC STUDIO DI INGEGNERIA GEOTECNICA E AMBIENTALE
Direttore Tecnico: ing. Quintilio Napoleoni

Il Progettista Responsabile	Il Geologo	Il Coordinatore per la Sicurezza in fase di Esecuzione:	Il Direttore dei Lavori:
Ing. Antonio Ambrosi	Dott. Geol. Gualtiero Bellomo	Arch. Francesco Rondelli Il Coordinatore per la Esecuzione dei Lavori arch. Francesco Rondelli	Ing. Sandro Favero Il Direttore dei Lavori ing. Sandro Favero

ANAS S.p.A.

DATA:	PROTOCOLLO:	VISTO: IL RESPONSABILE DEL PROCEDIMENTO
CODICE PROGETTO	LO410C E 1101	Dott. Ing. Luigi Mupo

Vistato da Luigi Mupo il 29/06/2021 alle 13:56:29 CEST