SEZIONE TIPO - PARATIA CON TIRANTE IN TESTA

Scala 1:50

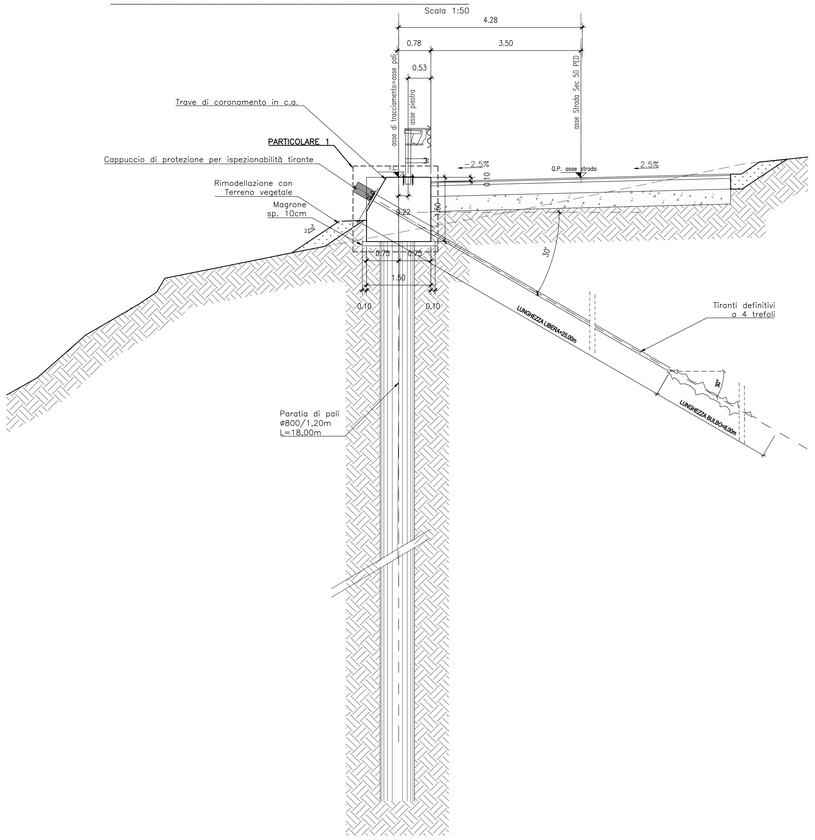

PALO Ø 800 L=18,00m
ARMATURA

SEZIONE LONGITUDINALE

Scala 1:50

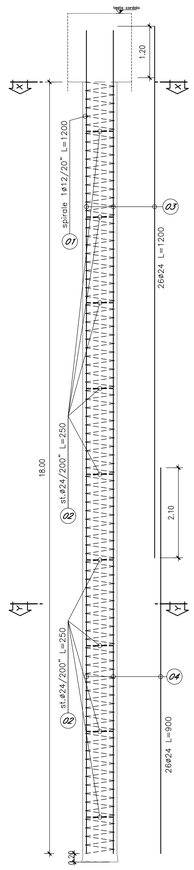

SEZIONE X-X

Scala 1:10

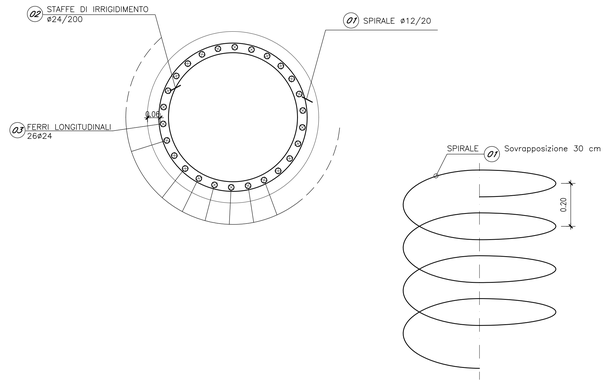

SEZIONE Y-Y

Scala 1:10

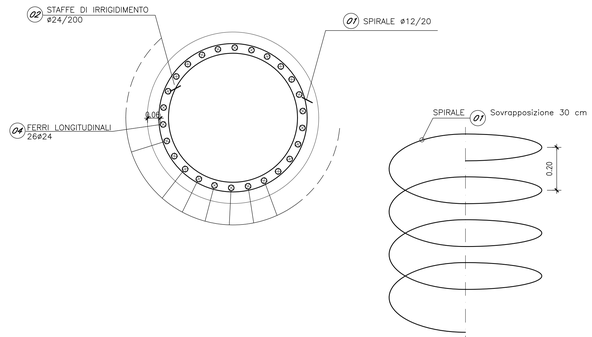

TABELLA MATERIALI PARATIA DI PALI E MICROPALI

		cl. Resistenza	cl. Consistenza	cl. Esposizione	ø max aggregato (mm)
CALCESTRUZZI conformi alle norme UNI EN 206-1, uni 11104 e al d.m. 14/01/2008	GETTI DI PULIZIA	C12/15	S4	-	32
	PALI FONDAZIONE E PARATIA	C30/37	S4	XA1	32
	TRAVE DI CORONAMENTO E CORDOLO DI BASE	C25/30	S4	XC2	32
	VELETTA	C25/30	S4	XC2	25
	LASTRE PREF.	C32/40	S4	XC4	25

COPRIFERRI	Pali di fondazione 6.0 cm Trave di coronamento 4.0 cm Cordolo di base 4.0 cm
ACCIAIO	Acciaio in barre per getti c.a.: B450 C Piastrame e travi di collegamento tiranti: S275 armature tubolari micropali S355 H
MICROPALI	Miscela di iniezione: densità >= 1.85 t/mc cemento tipo III, IV, V rapporto acqua/cemento <= 0.5 resistenza a compressione: C25/30
TIRANTI	Dovranno essere impiegati tiranti definitivi a doppia protezione, rispondenti alle seguenti caratteristiche: Trefoli: acciaio armonico: sezione nominale mmq 139 fptk >= 1860 MPa fp(1)k >= 1670 MPa Condotti di iniezione: diametro minimo >= 16 mm pressione di scoppio: >= 1.0 MPa (per iniezione a bassa pressione) >= 7.5 MPa (per iniezione ad alta pressione) Miscela di iniezione: densità >= 1.85 t/mc cemento tipo III, IV, V rapporto acqua/cemento <= 0.5 resistenza a compressione: >= 20 MPa dopo 3 gg >= 37 MPa a 28 gg (C30/37)
DRENI	Tubi in PVC microfessurato rivestito in telo geotessile peso geotessile >= 300 g/mq spessore geotessile >= 5 mm diametro esterno tubo 88.9 mm x 5mm preforo ø 125 mm lunghezza minima >= 5 m

QUADRO DI UNIONE - Scala 1:100.000

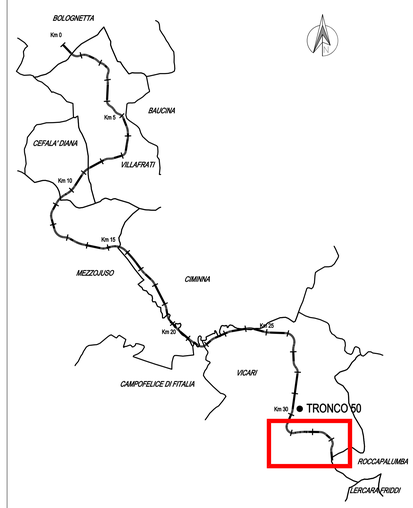

CARPENTERIA TRAVE DI CORONAMENTO

Scala 1:20

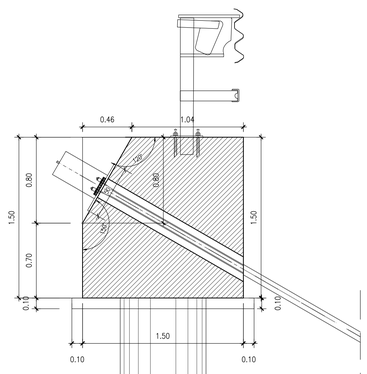

ARMATURA TRAVE DI CORONAMENTO
Sezione in corrispondenza dei tiranti

Scala 1:20

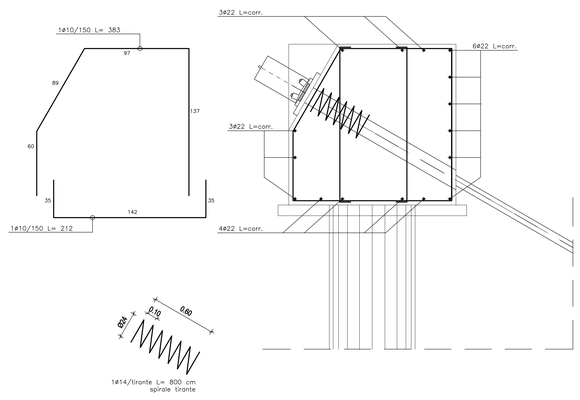

ARMATURA TRAVE DI CORONAMENTO
Sezione corrente

Scala 1:20

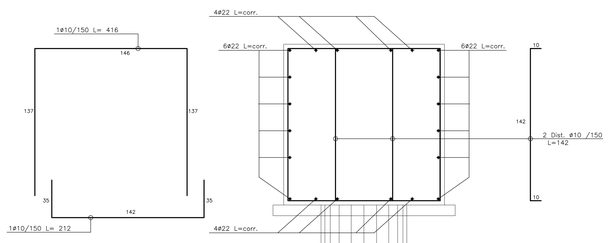

ANAS S.p.A.
DIREZIONE REGIONALE PER LA SICILIA

PA17/08
Affidamento a Contraente Generale dei "Lavori di ammodernamento del tratto Palermo - Lercara Friddi, lotto funzionale dal km 14,4 (km. 0,0 del Lotto 2) compreso il tratto di raccordo della rotatoria Bolognetta, al km 48,0 (km. 33,6 del Lotto 2 - Svincolo Manganaro incluso) comprensi i raccordi con le attuali SS n.189 e SS n.121

Bolognetta S.c.p.a.

Il Responsabile Ambientale: Dott. Maurizio D'angelo

- PERIZIA DI VARIANTE N.3 -

Titolo elaborato:

OPERE DI SOSTEGNO - ASSE PRINCIPALE - Lotto 2a
OS147 - Paratia di pali - Viabilità secondaria 50
(KM 1+419,64 - KM 1+538,38)
Carpenteria e Armature

Codice Unico Progetto (CUP) : F41B03000230001

Codice elaborato: PA17/08	OPERA	ARGOMENTO	DOC. E PROG.		FASE	REVISIONE
	P E	OS147	N 0 0 4		6	1

CARTELLA:		FILE NAME:	NOTE:	PROT.	SCALA:	
		PVOS147N004_61_4137.dwg	1=1	4 1 3 7		varie
5						
4						
3						
2						
1	REVISIONE A SEGUITO ISTRUTTORIA ANAS			Maggio 2021	M.L. Meoli	S. Fortino N.Behaman
0	PRIMA EMISSIONE			Dicembre 2019	M.L. Meoli	S. Fortino D. Tinoni
REV.	DESCRIZIONE			DATA	REDATTO	VERIFICATO APPROVATO

Progettisti :
F.A.C.E. S.r.l. - Società di Ingegneria
FACTORY OF CONSTRUCTIONS CIVIL ENGINEERING
via Flaminia 71 - 00196 Roma
tel. 06 32609519
e-mail: info@facewt.com
pec: pec.face@pec.com
Direttore Tecnico: Ing. Antonio Ambrosi

Consulenti:
E&G S.r.l. ENVIRONMENT & GEOENGINEERING
STUDIO DI INGEGNERIA CIVILE E AMBIENTALE
Direttore Tecnico: Ing. Quintilio Napoleoni

Il Progettista Responsabile
Ing. Antonio Ambrosi

Il Geologo
Dott. Geol. Gualtiero Bellomo

Il Coordinatore per la Sicurezza in fase di Esecuzione:
Arch. Francesco Rondelli
Il Coordinatore per la Esecuzione dei Lavori
arch. Francesco Rondelli

Il Direttore dei Lavori:
Ing. Sandro Favara
Il Direttore dei Lavori
Ing. Sandro Favara

ANAS S.p.A.

DATA: PROTOCOLLO:

VISTO: IL RESPONSABILE DEL PROCEDIMENTO
Dott. Ing. Luigi Mupo

CODICE PROGETTO L O 4 1 0 C E 1 1 0 1