CARPENTERIE POZZETTO

PIANTA - SCALA 1:50 / SEZIONE A-A - SCALA 1:50 / SEZIONE B-B - SCALA 1:50 / SEZIONE B'-B' - SCALA 1:50

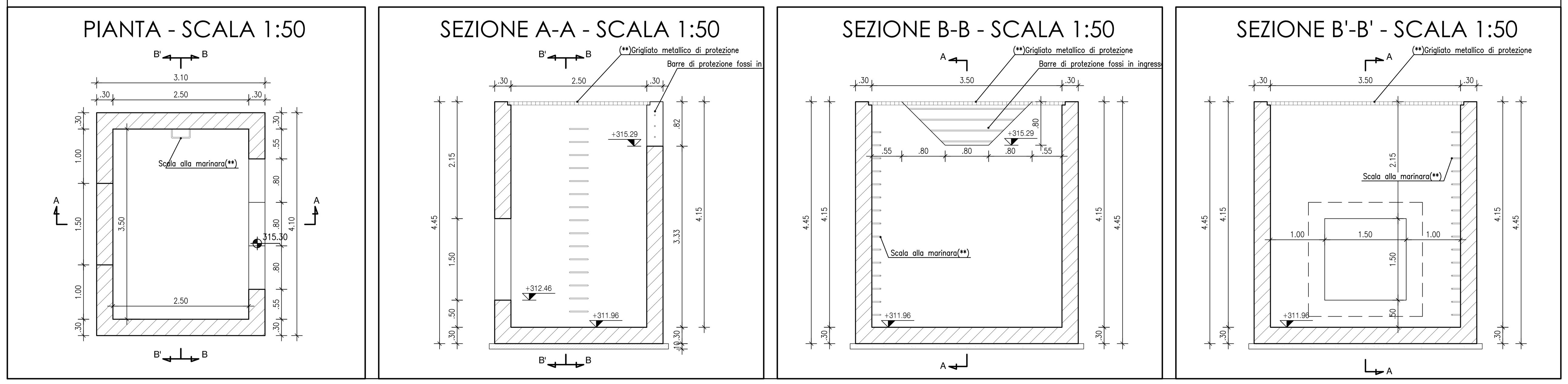

CARPENTERIA MANUFATTO DI SBOCCO

PIANTA - SCALA 1:50 / SEZIONE A-A - SCALA 1:50 / VISTA B-B - SCALA 1:50

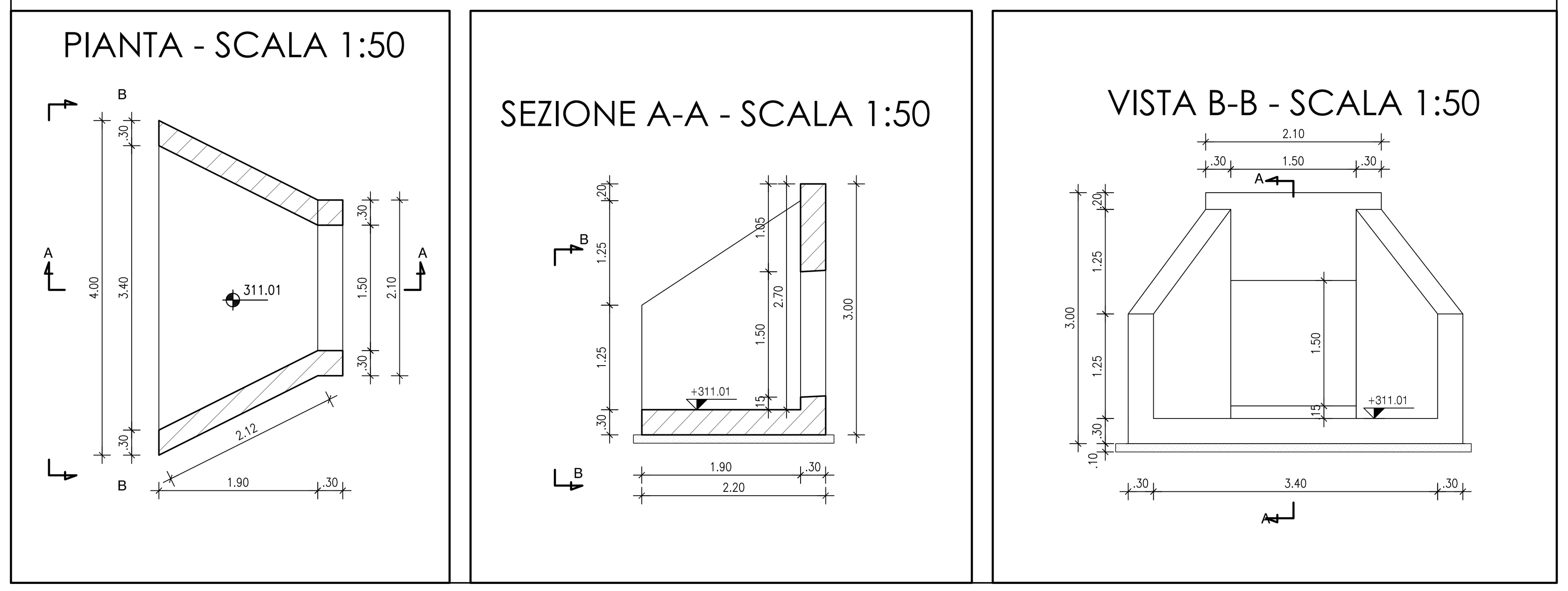

ARMATURE POZZETTO

PIANTA - SCALA 1:50 / SEZIONE A-A - SCALA 1:50 / SEZIONE B-B - SCALA 1:50 / SEZIONE B'-B' - SCALA 1:50

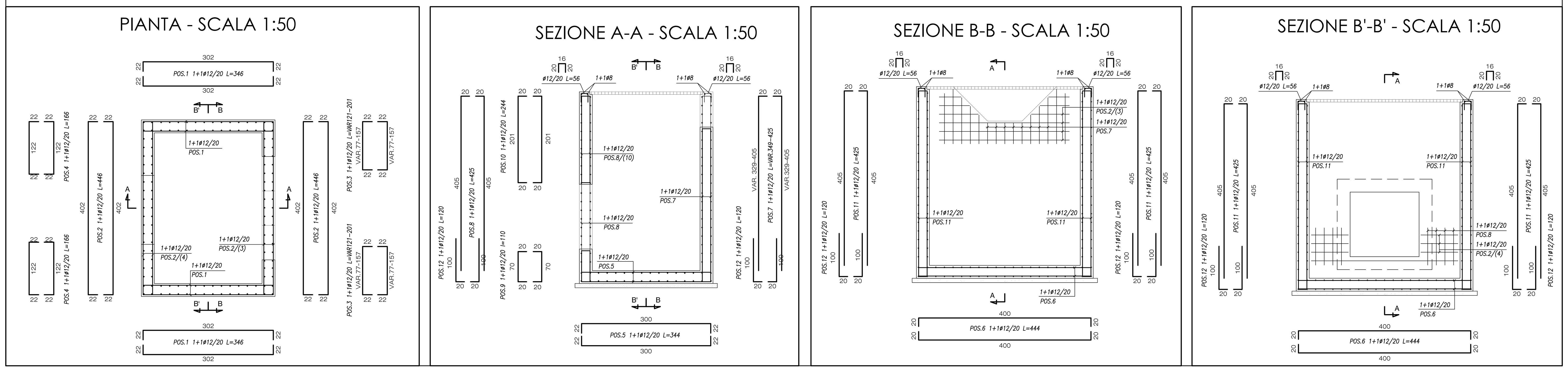

ARMATURE MANUFATTO DI SBOCCO

PIANTA - SCALA 1:50 / SEZIONE A-A - SCALA 1:50 / VISTA B-B - SCALA 1:50 / SEZIONE C-C - SCALA 1:50

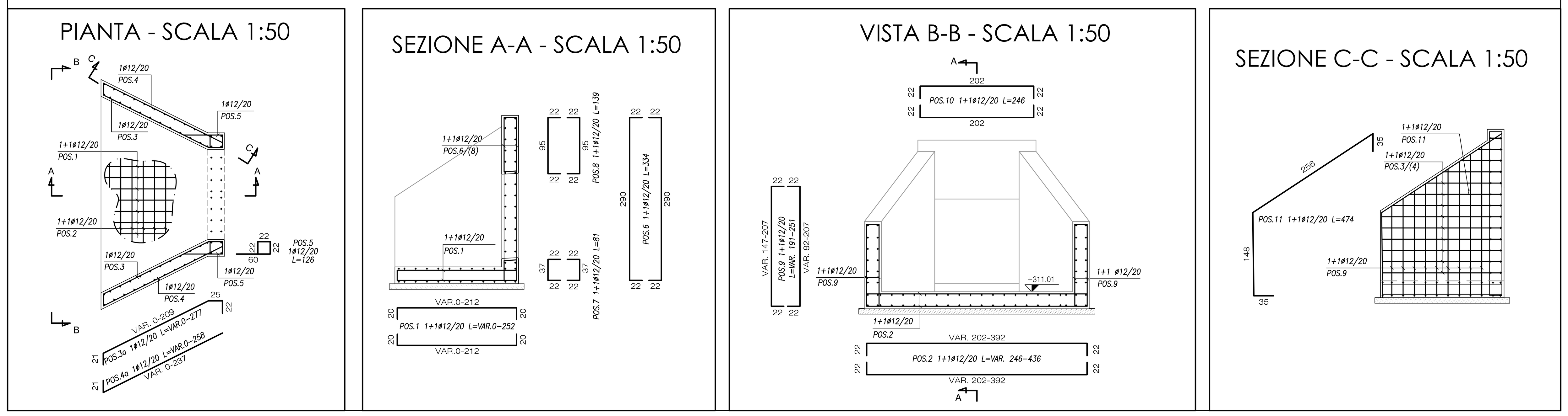

CARPENTERIE PROLUNGAMENTO SCATOLARE TOMBINO DI MONTE

PIANTA - SCALA 1:50 / SEZIONE A-A - SCALA 1:50 / SEZIONE B-B - SCALA 1:50

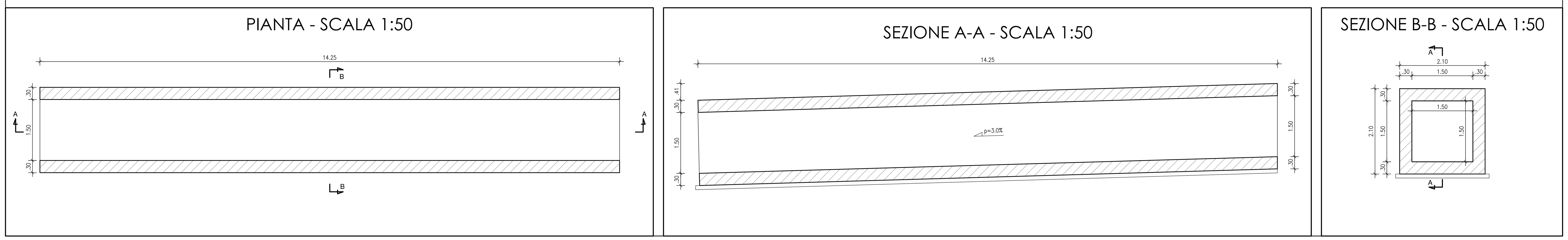

ARMATURE PROLUNGAMENTO

SEZIONE SCATOLARE - SCALA 1:50

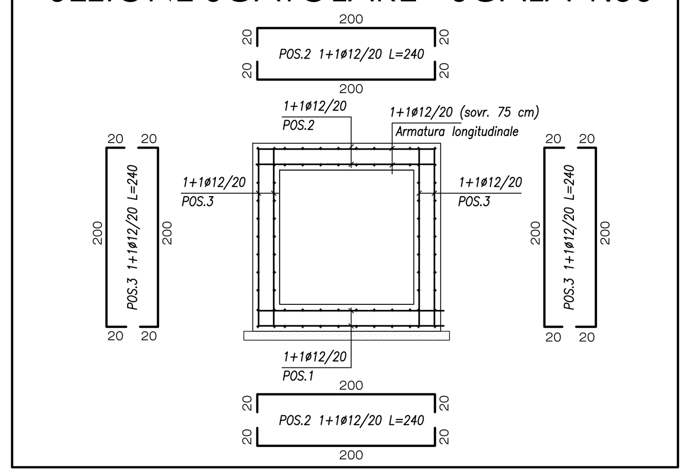

CARPENTERIE PROLUNGAMENTO SCATOLARE TOMBINO DI VALLE

PIANTA - SCALA 1:50 / SEZIONE A-A - SCALA 1:50 / SEZIONE B-B - SCALA 1:50

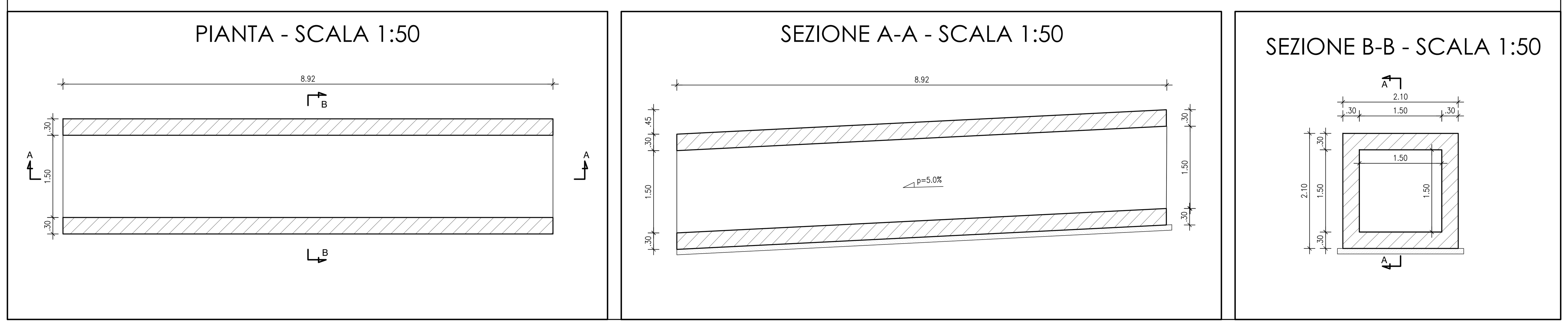

ARMATURE PROLUNGAMENTO

SEZIONE SCATOLARE - SCALA 1:50

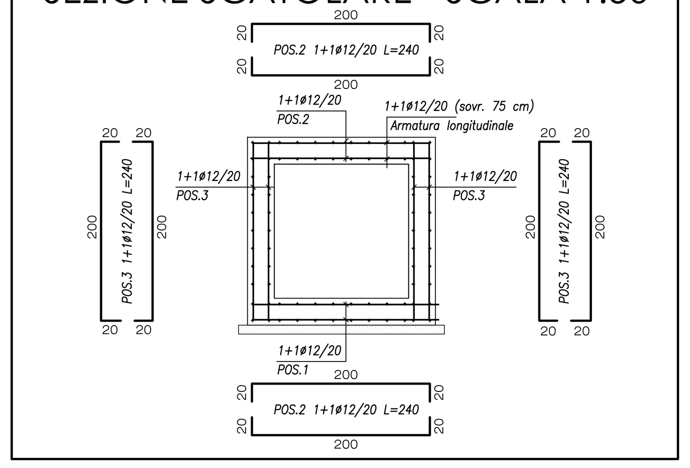

TABELLA MATERIALI TOMBINI E OPERE IDRAULICHE

		cl. Resistenza	cl. Consistenza	cl. Esposizione	ø max aggregato (mm)
CALCESTRUZZI conformi alle norme UNI EN 206-1, uni 11104 e al d.m. 14/01/2008	GETTI DI PULIZIA	C12/15	S4	–	32
	POZZETTI E MANUFATTI IN C.A. IN OPERA	C30/37	S4	XA1	32
	ZANELLE E CORDOLI IN C.A.V.	C25/30	S4	XC2	25
	RIVESTIMENTO FOSSI	C28/35	S4	XC2	25
ACCIAIO IN BARRE PER GETTI	ARMATURE	**B450C**	Controllo entro 30 gg. dalla data di consegna in cantiere per ciascun lotto di spedizione – approvazione sulle scelte dei diametri della D. L.		

	COPRIFERRI	CONVENZIONI
	Parti interrate e fuori terra 4.0 cm	– MISURAZIONE DEL COPRIFERRO NETTO; – LA LUNGHEZZA DELLE PARTI DI BARRE (ESPRESSA IN cm) E' "FUORI TUTTO" NORME ISO/DIN 4066)
	MURI E SETTI	PLATEE DI FONDAZIONE E SOLETTE
FERRI DISTANZIATORI PER OPERE IN C.A.	10ø, 45°, 10ø, variabile – MIN 9ø6/mq	40 cm, var, 40 cm – MIN 3ø12/mq

COLLETTORI IN P.E.A.D.	Tubazioni per condotte di scarico civile–industriale, con classe di rigidità SN8, misurata secondo EN ISO 9969, (pari a 8 kN/m2), conformi al progetto di norma UNI–EN 13476–3, prodotte con granule P.P. , realizzate a doppia parete coestrusa, corrugate esteriormente e liscie internamente tipo B.
TUBAZIONI PER TOMBINI TIPO "ARMCO"	Acciaio S235 JR conforme alla ENI UNI 10025. Il rivestimento di zinco deve essere a bagno caldo secondo EN ISO 146. I bulloni di giunzione delle piastre: classe8.8. Le tubazioni dovranno avere idoneo spessore ed essere posate, in modo da garantire la resistenza nei confronti dei carichi stradali di 1° categoria.
TUBAZIONI in c.a. prefabbricato per tombini circolari	In c.a. vibrato prodotti secondo le norme DIN 4035–UNI EN 1916:04 (CE). Le tubazioni dovranno avere idoneo spessore ed armatura, in modo da garantire la resistenza nei confronti dei carichi stradali di 1° categoria, con ricoprimenti minimi di 50 cm rispetto al cielo del tubo. Ove il ricoprimento risultasse inferiore si provvederà a predisporre apposita calotta protettiva in c.a. secondo quanto indicato negli elaborati dei singoli tombini.
GABBIONATE E MATERASSI TIPO RENO	Costituiti da rete metallica a doppia torsione con maglia esagonale in accordo con le UNI–EN 10223–3, tessuta con trafilato di ferro, conforme alle UNI–EN 10223–3 per le caratteristiche meccaniche e UNI–EN 10218 per le tolleranze sui diametri e conforme alla circolare del CONS. SUP. LL.PP.NF del 27/08/1962 vigente in materia. – Diametro filo zincato = 2.7 mm– Gabbioni 2.2 mm– Materassi – Normativa di riferimento = UNI–EN 10223–3 – Maglia = 10x8 cm – Gabbioni e 6x8 cm – Materassi – Materiale di riempimento = 1,5/2 D (dimensione della maglia della rete)
CHIUSINI E CADITOIE	Chiusini, griglie e controtelai per pozzetti in ghisa sferoidale secondo UNI EN 124/1995–Classe C250
GRIGLIATI	In acciaio lavorato tipo S235 (ex 360), zincato a caldo e verniciati con due mani di colore di Classe 1, carico di progetto relativo alla folla compatta di valore 600kg/mq, in conformità alla norma UNI 11002–1
GEOTESSUTI	Geotessuto anticontaminante, resistenza a trazione non inferiore a 18kN/m

QUADRO DI UNIONE - Scala 1:100.000

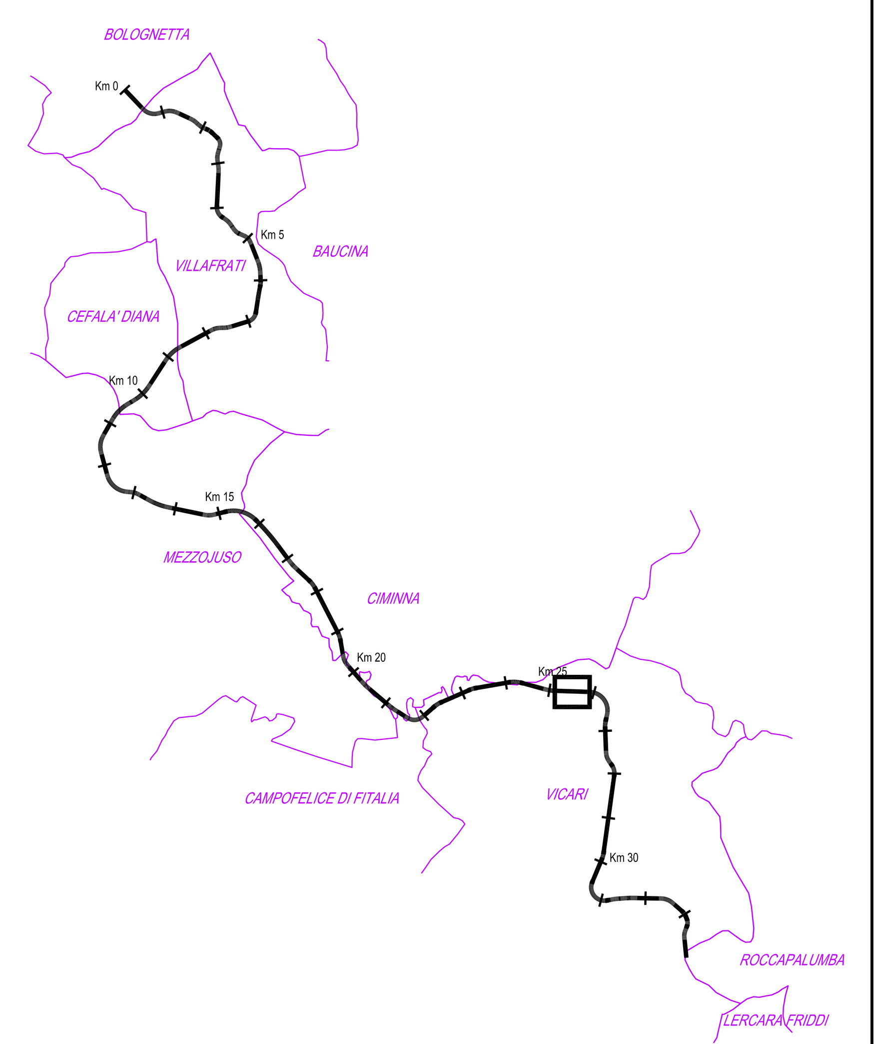

ANAS S.p.A. DIREZIONE REGIONALE PER LA SICILIA

PA17/08

Affidamento a Contraente Generale dei "Lavori di ammodernamento del tratto Palermo - Lercara Friddi, lotto funzionale dal km 14.4 (km. 0,0 del Lotto 2) compreso il tratto di raccordo della rotatoria Bolognetta, al km 48,0 (km. 33,6 del Lotto 2 - Svincolo Manganaro incluso) compresi i raccordi con le attuali SS n.189 e SS n.121

Bolognetta S.c.p.a.

- PERIZIA DI VARIANTE N.3 -

Il Responsabile Ambientale: Dott. Maurizio D'Angelo

Titolo elaborato:

MODIFICA TECNICA N.259
OPERE D'ARTE - TOMBINI IDRAULICI - ASSE PRINCIPALE
Tombino TP53 - Esistente da adeguare
Tav.2 - Carpenterie e armature

Codice Unico Progetto (CUP): F41B03000230001

Codice elaborato: PA17/08 | OPERA: P E | ARGOMENTO: TP53 | DOC. E PROG.: N 0 0 2 | FASE: 6 | REVISIONE: 0

CARTELLA:	FILE NAME:	NOTE:	PROT.	SCALA:
0 7	PETP53N002_50_4137.dwg	1=1	4 1 3 7	VARIE

REV.	DESCRIZIONE	DATA	REDATTO	VERIFICATO	APPROVATO
5					
4					
3					
2					
1					
0	PRIMA EMISSIONE	Maggio 2021	D. Storai	S. Fortino	N. Behmann

Progettisti:

ACS ingegneri
Via Catani,28/c - 59100 Prato
tel 0574.527864 fax 0574.568066
E-mail acs@acsingegneri.it

Il Progettista Responsabile: Ing. Alberto Antonelli
Il Geologo: Dott. Geol. Enrico Cucurullo
Il Coordinatore per la Sicurezza in fase di Esecuzione: Arch. Francesco Rondelli
Il Direttore dei Lavori: Ing. Sandro Favero

ANAS S.p.A.

DATA: | PROTOCOLLO: | VISTO: IL RESPONSABILE DEL PROCEDIMENTO

CODICE PROGETTO: L O 4 1 0 C E 1 1 0 1

Dott. Ing. Luigi Mupo