CARPENTERIA POZZETTO DI MONTE

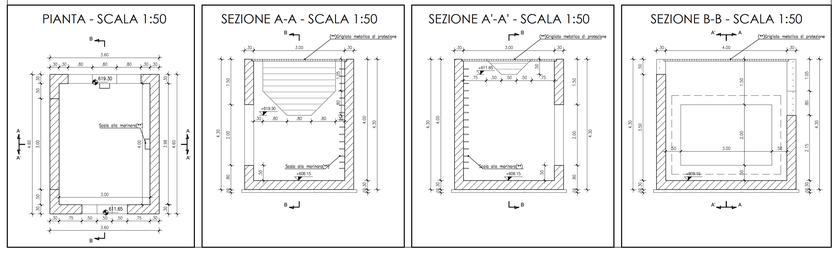

ARMATURE POZZETTO DI MONTE

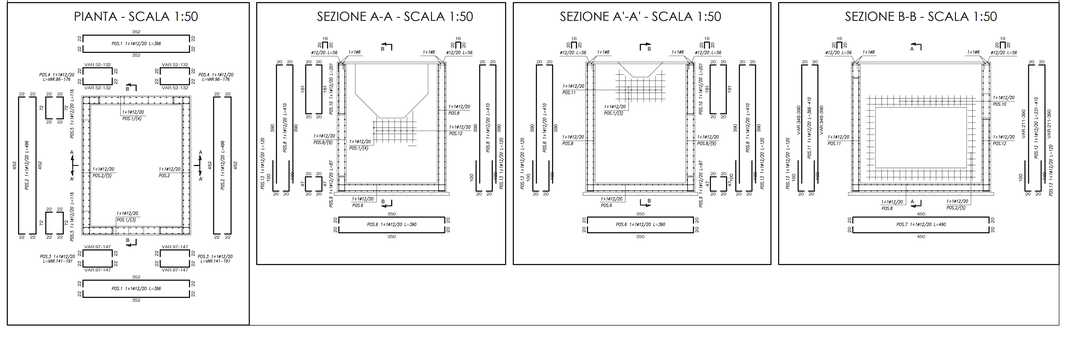

CARPENTERIA POZZETTO INTERMEDIO

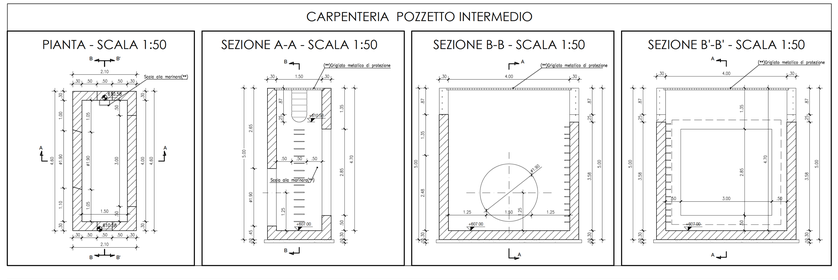

ARMATURE POZZETTO INTERMEDIO

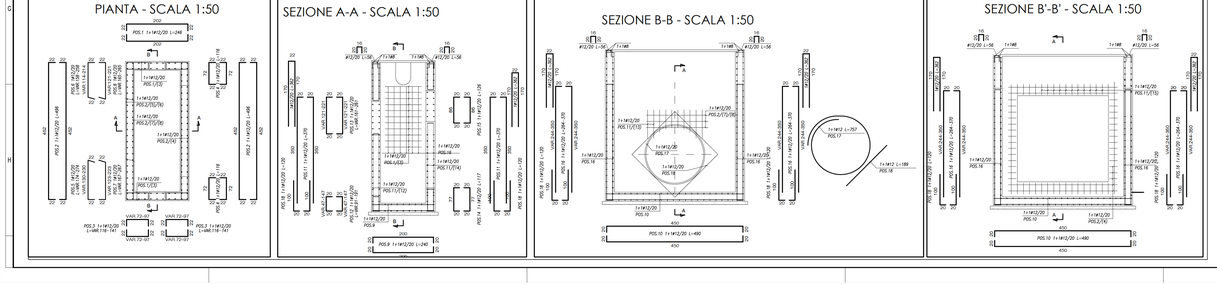

CARPENTERIA PROLUNGAMENTO SCATOLARE DI MONTE

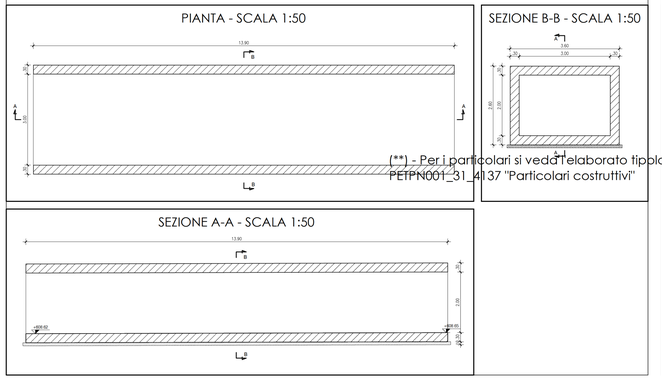

(**) - Per i particolari si veda l'elaborato tipologico PETPN001_31_4137 "Particolari costruttivi"

CARPENTERIA PROLUNGAMENTO SCATOLARE DI VALLE

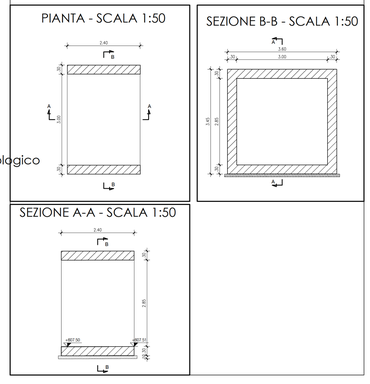

ARMATURE PROLUNGAMENTO SCATOLARE DI MONTE

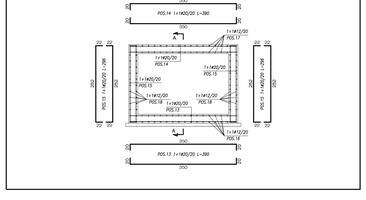

ARMATURE PROLUNGAMENTO SCATOLARE DI VALLE

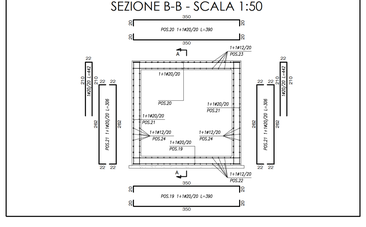

CARPENTERIA MANUFATTO DI SBOCCO

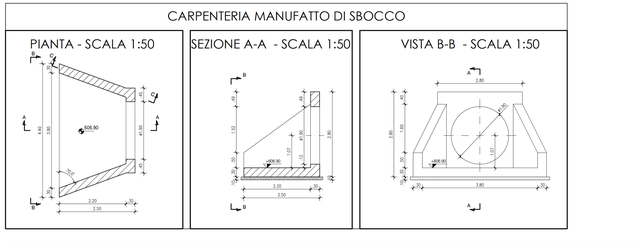

ARMATURE MANUFATTO DI SBOCCO

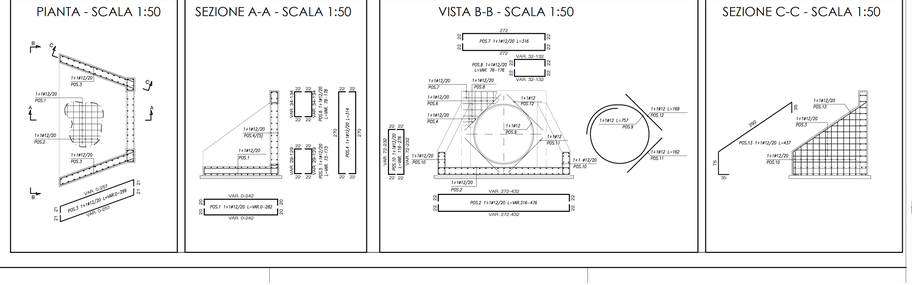

TABELLA MATERIALI TOMBINI E OPERE IDRAULICHE

	cl. Resistenza	cl. Consistenza	cl. l'esposizione	d. max aggregato (mm)
CALCESTRUZZI conforme alle norme UNI EN 206-1, ad l'UNI e al decr. 14/01/2008 — GETTI DI PULIZIA	C12/15	S4		32
FOCATI E MANUFATTI IN C.A. IN OPERA — FONDELLI E CORDOLI IN C.A.	C30/37	S4	XA1	32
	C25/30	S4	XC2	25
RINTERRATO FOSSO	C28/35	S4	XC2	25
ACCIAIO IN BARRE PER GETTI — ARMATURE	B450C	Controllo entro 30 gg. dalla data di consegna in cantiere per ciascun lotto di spedizione approvazione sulle quote dei diametri delle D. L.		

COPRIFERRI

Ferri interrate e fuori terra 4.0 cm

CONVENZIONI

- MISURAZIONE DEL COPRIFERRO NETTO.
- LA LUNGHEZZA DELLE PARTI DA BARRE DEVE ESSERE PARI ALLA "FUORI TUTTO" NORME ISO/DIN 4040.

	MURI E SETTI	PLATEE DI FONDAZIONE E SOLETTE
FERRI DISTANZIATORI PER OPERE IN C.A.	15N 10N min 5N/mq — verticale	40 N 40 N min 3N/2/mq — orizzontale

COLLETTORI IN P.E.A.D.: Tubazioni per condotte di scarico civile-industriale, con classe di rigidità SN8, misurata secondo EN ISO 9969, (pari a 8 kN/m2), conforme al progetto di norma UNI-EN 13476-3, con giunzione a bicchiere a tenuta elastomerica, realizzate e dotate parete costituita, compatta estesternamente e liscia internamente tipo B.

TUBAZIONI PER TOMBINI TIPO "ARMCO": Acciaio S235 JR conforme alla EN UNI 10025. Il rivestimento di zinco deve essere a bagno caldo secondo EN ISO 146. I bulloni di giunzione delle piastre: classe8.8. Le tubazioni dovranno avere idoneo spessore ed essere rispondenti da garantire la resistenza nei confronti dei carichi stradali di 1° categoria.

TUBAZIONI in c.a. prefabbricato per tombini circolari: In c.a. vibrato prodotti secondo la norma DIN 4035-UNI EN 1916:04 (CC2). Le tubazioni dovranno avere idoneo spessore ed armature, in modo da garantire la resistenza nei confronti dei carichi stradali di 1° categoria, con copriferro minimo di 25 mm misurato al livello del tubo. Giunto prefabbricato a bicchiere-bicchiere di tipo elastomerico con anello di tenuta, conforme alla UNI EN 681-1, e.a. secondo quanto indicato negli elaborati dei singoli tombini.

GABBIONATE E MATERASSI TIPO RENO: Costituiti da rete metallica a doppia torsione con maglia esagonale in accordo con la UNI EN 10223-3, tessuta con trafilato di ferro, conforme alla UNI-CR 10223-3 per la caratteristiche della rete, UNI EN 10218-2 per le tolleranze e conforme alla circolare del Cons. Sup. LL.PP.N° del 21/06/1962 riguardo le materie.
- Diametro filo zincato : 2,7 mm - Gabbioni 2,2 mm - Materassi
- Normativa di riferimento : UNI EN 10223-3
- Maglia : 10x8 cm - Gabbioni e 6x8 cm - Materassi
- Materiale di riempimento : CLS 2 (Dimensione delle maglie delle reti)

CHIUSINI E CADITOIE: Chiusini, griglie e caditoiate per pozzetti in ghisa sferoidale secondo UNI EN 124/1999-Classe C250

GRIGLIATI: In acciaio inoxidato tipo S235 (n= 3NS), chiavato o saldato e verniciati con due mani di colore di classe 1, carico di progetto relativo alla falda compatta al valore 400kg/mq, in conformità alla norma UNI 11002-1.

GEOTESSUTI: Geotessuto antiscontinuità, resistenza a trazione non inferiore a 10kN/m

QUADRO DI UNIONE - Scala 1:100.000

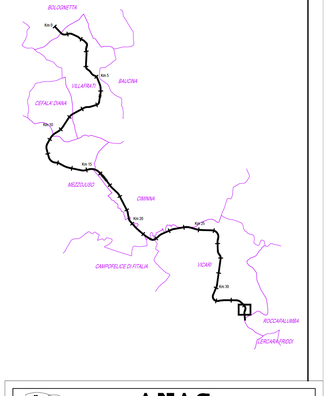

ANAS S.p.A. DIREZIONI REGIONALE PER LA SICILIA

PA17/08

Affidamento a Contraente Generale dei "Lavori di ammodernamento del tratto Palermo - Lercara FF/DD, tutto funzionale dal km 14,4 (km. 0.0 del Lotto 2) compreso il tratto di raccordo della rotatoria Bolognetta, di km 45,0 (km. 33,6 del Lotto 2 - Svincolo Mangiameli inclusio) compreso raccordi con le attuali SS n.188 e SS n.121

Bolognetta S.c.p.a.

Il Responsabile Amministrativo Dott. Massimo Ciangotti

- PERIZIA DI VARIANTE N.3 -

Titolo elaborato:

OPERE D'ARTE
TOMBINI IDRAULICI - ASSE PRINCIPALE
Tombino TP71 - Esistente da adeguare
Tav.2 - Carpenterie e armature

Codice Unico Progetto (CUP): F41B03000230001

Codice elaborato: PA17/08 | PE | TP71 | N002 | 6 | 0

CARTELLA	(1)(2) NAME	NOTE	PAGE	SCALA
5				
4				
3				
2				
1				
0	PETPT31N002_R0_4137.dwg	1=1	4 1 3 7	VARIE

REV.	DESCRIZIONE	DATA	REDATTO	VERIFICATO	APPROVATO
0	PRIMA EMISSIONE	Maggio 2021	S. Battaglia	S. Farbes	N. Behmann

Progettisti:

ACS ingegneri
Via Cavour,29a - 92100 Pavia
tel 0382 423164 fax 0374 968642
E-mail: acs@acsingegneri.it

Il Progettista Responsabile Ing. Nicola Antonelli

Il Geologo Dott. Geol. Ennio Ciaravino

Il Coordinatore per la Sicurezza in fase di Esecuzione Ing. Giuseppe Ferraro

Il Coordinatore per la Esecuzione dei Lavori arch. Francesco Rizzuti

Il Direttore dei Lavori Ing. Sandro Fanara

Il Direttore dei Lavori Ing. Sandro Fanara

ANAS S.p.A.

DATA: | PROTOCOLLO: | VISTO IL RESPONSABILE DEL PROCEDIMENTO Dott. Ing. Luigi Majo

CODICE PROGETTO: L0 4 1 0 C E 1 1 0 1