MONTANTI PARAPETTI E ANCORAGGI i=450-420cm
Scala 1:50

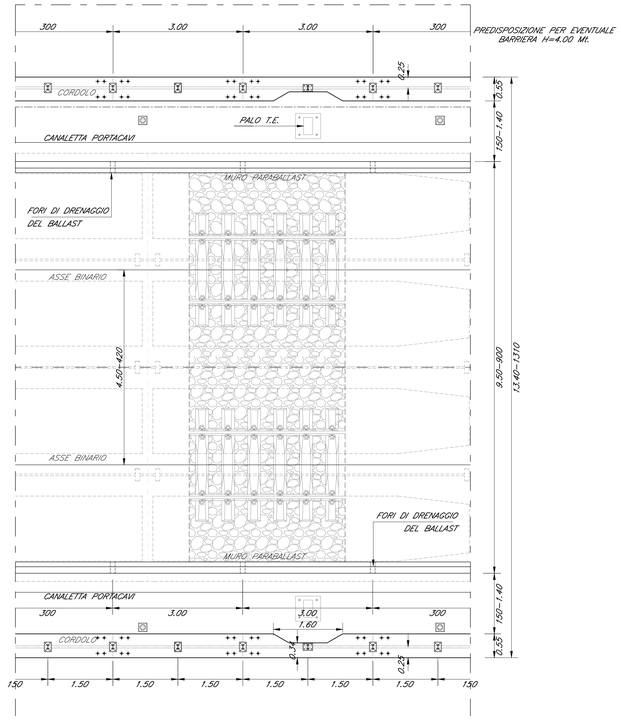

INTERRUZIONE CORRIMANO IN CORRISPONDENZA DEI GIUNTI DI DILATAZIONE
Scala 1:20

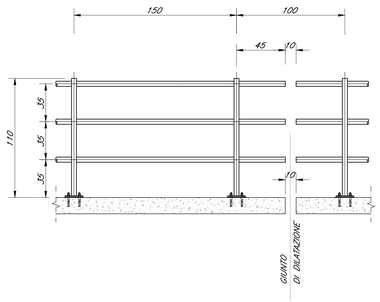

MONTANTI PARAPETTI E ANCORAGGI i=400cm
Scala 1:50

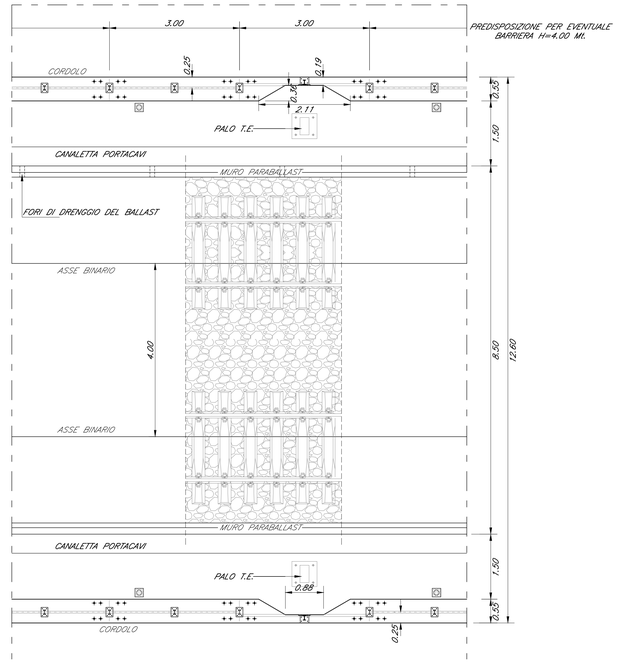

ATTACCO CORRIMANO MONTANTE IN CORRISPONDENZA DEL RESTRINGIMENTO DEL CORDOLO - I=400cm
Scala 1:10

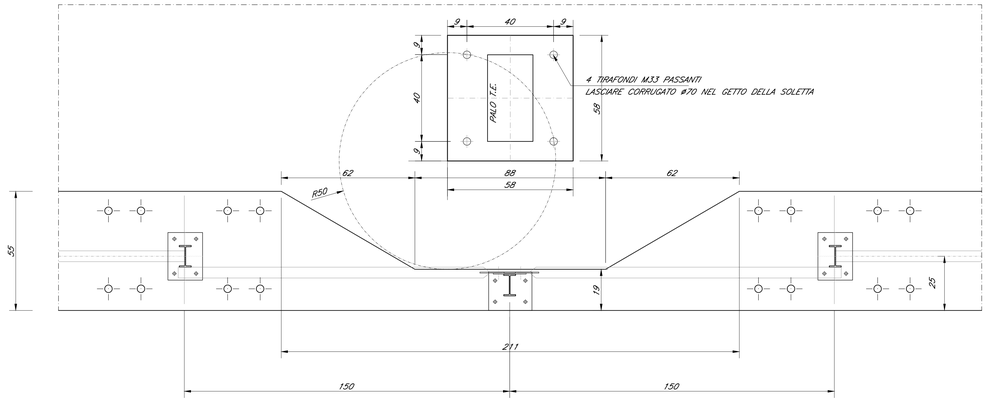

PIANTA ANCORAGGIO MONTANTI PARAPETTO
Scala 1:10

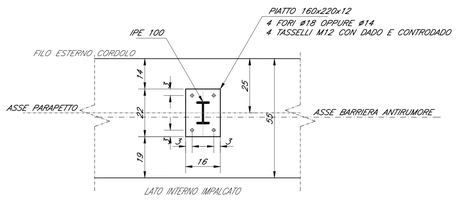

PARTICOLARE "A"
Scala 1:5

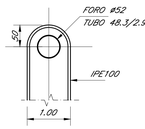

PARTICOLARE "A"
Scala 1:5

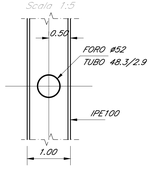

ATTACCO CORRIMANO MONTANTE IN CORRISPONDENZA DEL RESTRINGIMENTO DEL CORDOLO - I=450-420cm
Scala 1:10

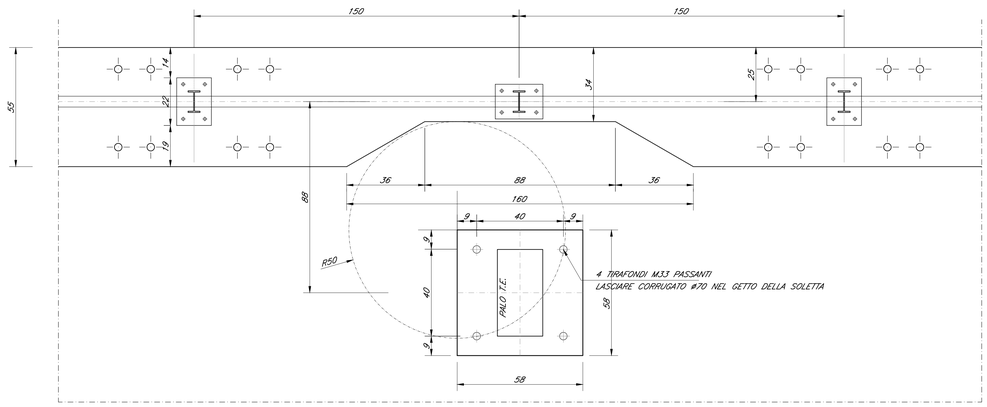

SEZIONE ANCORAGGIO MONTANTI PARAPETTO
Scala 1:10

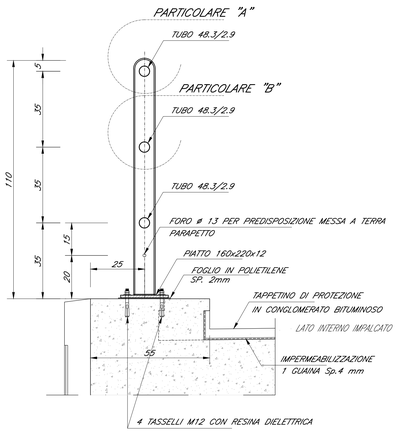

ATTACCO CORRIMANO MONTANTE IN CORRISPONDENZA DEL RESTRINGIMENTO DEL CORDOLO
Scala 1:20

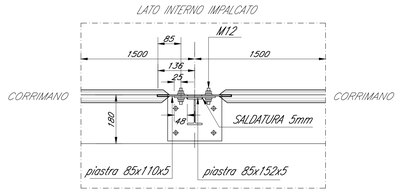

COMMITTENTE:

RFI RETE FERROVIARIA ITALIANA
GRUPPO FERROVIE DELLO STATO

ALTA SORVEGLIANZA:

ITALFERR
GRUPPO FERROVIE DELLO STATO

GENERAL CONTRACTOR:

Consorzio IricAV Due

INFRASTRUTTURE FERROVIARIE STRATEGICHE DEFINITE DALLA LEGGE OBIETTIVO N. 443/01

LINEA A.V. /A.C. TORINO-VENEZIA Tratta VERONA-PADOVA
Lotto funzionale Verona-Bivio Vicenza

PROGETTO ESECUTIVO

VI - PONTI E VIADOTTI
GENERALE
GENERALE

Dettagli parapetto

GENERAL CONTRACTOR	DIRETTORE LAVORI	SCALA :
IL PROGETTISTA INTEGRATORE Ing. Giuseppe MALAVENDA Iscritto all'Ordine degli Ingegneri di Venezia n. 4289	Consorzio Iricav Due Ing. Guido PRATINI Data:	-

COMMESSA	LOTTO	FASE	ENTE	TIPO DOC.	OPERA/DISCIPLINA	PROGR.	REV.	FOGLIO
IN17	10	E	I2	DZ	VI0000	002	A	

VISTO CONSORZIO IRICAV DUE
Firma: Consorzio IricAV Due
Ing. Luca MANDOLFI
Data:

Progettazione :

Rev.	Descrizione	Redatto	Data	Verificato	Data	Approvato	Data	IL PROGETTISTA
A	EMISSIONE	A.Rossi	31/03/21	A.Frisari	31/03/21	A.Grassi	31/03/21	
B								
C								Data: 31/03/21

CIG. 6377937CD1 | CUP: J41E91000000009 | File: IN1710EZZCV0000000A.DWG | Cod. origine: CODCE

Progetto cofinanziato dalla Unione Europea

Scala di plot:

TUTTI I DIRITTI DEL PRESENTE DOCUMENTO SONO RISERVATI: LA PRODUZIONE ANCHE PARZIALE È VIETATA