OPERA n. 31

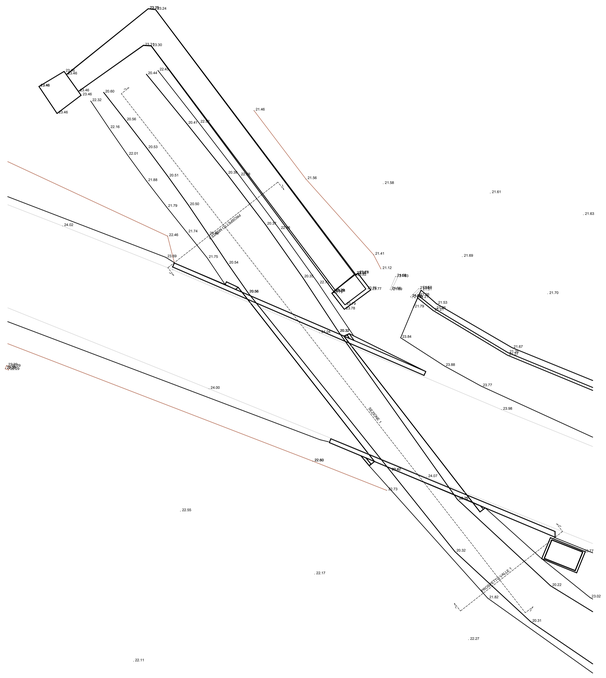

P. VALLE 1

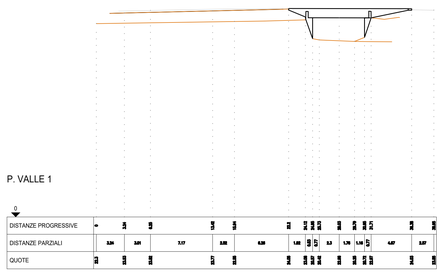

P. MONTE 1

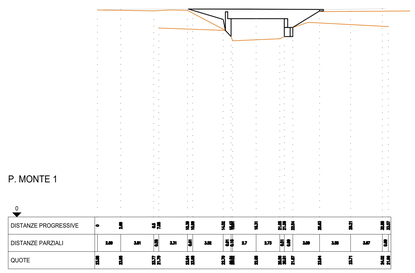

SEZIONE 1

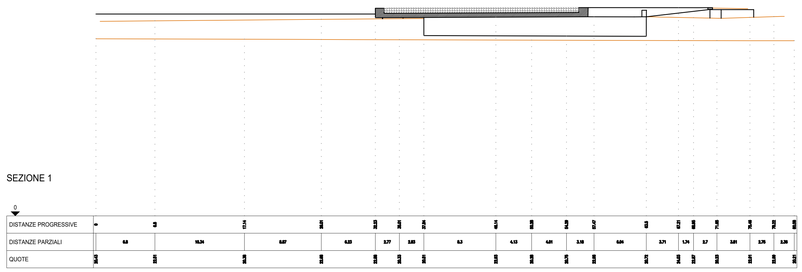

DISEGNI DI RIFERIMENTO	
DESCRIZIONE	CODICE
DATI TOPOGRAFICI E DOCUMENTAZIONE INTEGRATIVA ACQUISITA PRESSO GLI ENTI IDRAULICI DEL TERRITORIO PLANIMETRIE - TAV 4/9	IN1710EI2R6ID0000004

SCALA GRAFICA 1:250

0 2,5 5 7,5 10 12,5m

OPERA 31 FOTO MONTE

OPERA 31 FOTO VALLE

COMMITTENTE:

RFI RETE FERROVIARIA ITALIANA
GRUPPO FERROVIE DELLO STATO

ALTA SORVEGLIANZA:

ITALFERR
GRUPPO FERROVIE DELLO STATO

GENERAL CONTRACTOR: Consorzio IricAV Due

INFRASTRUTTURE FERROVIARIE STRATEGICHE DEFINITE DALLA LEGGE OBIETTIVO N. 443/01

LINEA A.V. /A.C. TORINO-VENEZIA Tratta VERONA-PADOVA
Lotto funzionale Verona-Bivio Vicenza

PROGETTO ESECUTIVO

PARTE GENERALE

IDROLOGIA E IDRAULICA

GENERALE

DATI TOPOGRAFICI E DOCUMENTAZIONE INTEGRATIVA ACQUISITA PRESSO GLI ENTI IDRAULICI DEL TERRITORIO
OPERA 31

GENERAL CONTRACTOR	DIRETTORE LAVORI	SCALA :
IL PROGETTISTA INTEGRATORE Ordine degli Ingegneri BRALAVENDA Ing. Paolo CARMONA Veneto n. 4399 Data:	Consorzio Iricav Due Ing. Paolo CARMONA Data: Aprile 2021	1:250

COMMESSA	LOTTO	FASE	ENTE	TIPO DOC.	OPERA/DISCIPLINA	PROGR.	REV.	FOGLIO
IN17	10	E	I2	RZ	ID0000	014	B	-

Consorzio IricAV Due

VISTO CONSORZIO IRICAV DUE

Firma	Data
Ing. Luca RANDOLFI	Aprile 2021

Progettazione :

Rev.	Descrizione	Redatto	Data	Verificato	Data	Approvato	Data
A	PRIMA EMISSIONE	V. Cuneo	Mar 2021	M. Pascali	Mar 2021	L. Pons	Mar 2021
B	REVISIONE GENERALE	V. Cuneo	Apr 2021	M. Pascali	Apr 2021	L. Pons	Apr 2021

IL PROGETTISTA

NET Ingegneria
PHASE
Ing. Paolo CARMONA
Data: Aprile 2021

ORDINE DEGLI INGEGNERI DI PADOVA Ing. PAOLO CARMONA Settore Civile e Ambientale N. 4399

CIG. 8377937CD1 | CUP: J41E91000000009 | File: IN1710EI2R6ID0000004.DWG | Cod. origine: IN1710EI2R6ID0000004

Progetto cofinanziato dalla Unione Europea

Scala di plot:

TUTTI I DIRITTI DEL PRESENTE DOCUMENTO SONO RISERVATI: LA PRODUZIONE ANCHE PARZIALE È VIETATA