OPERA n° 49

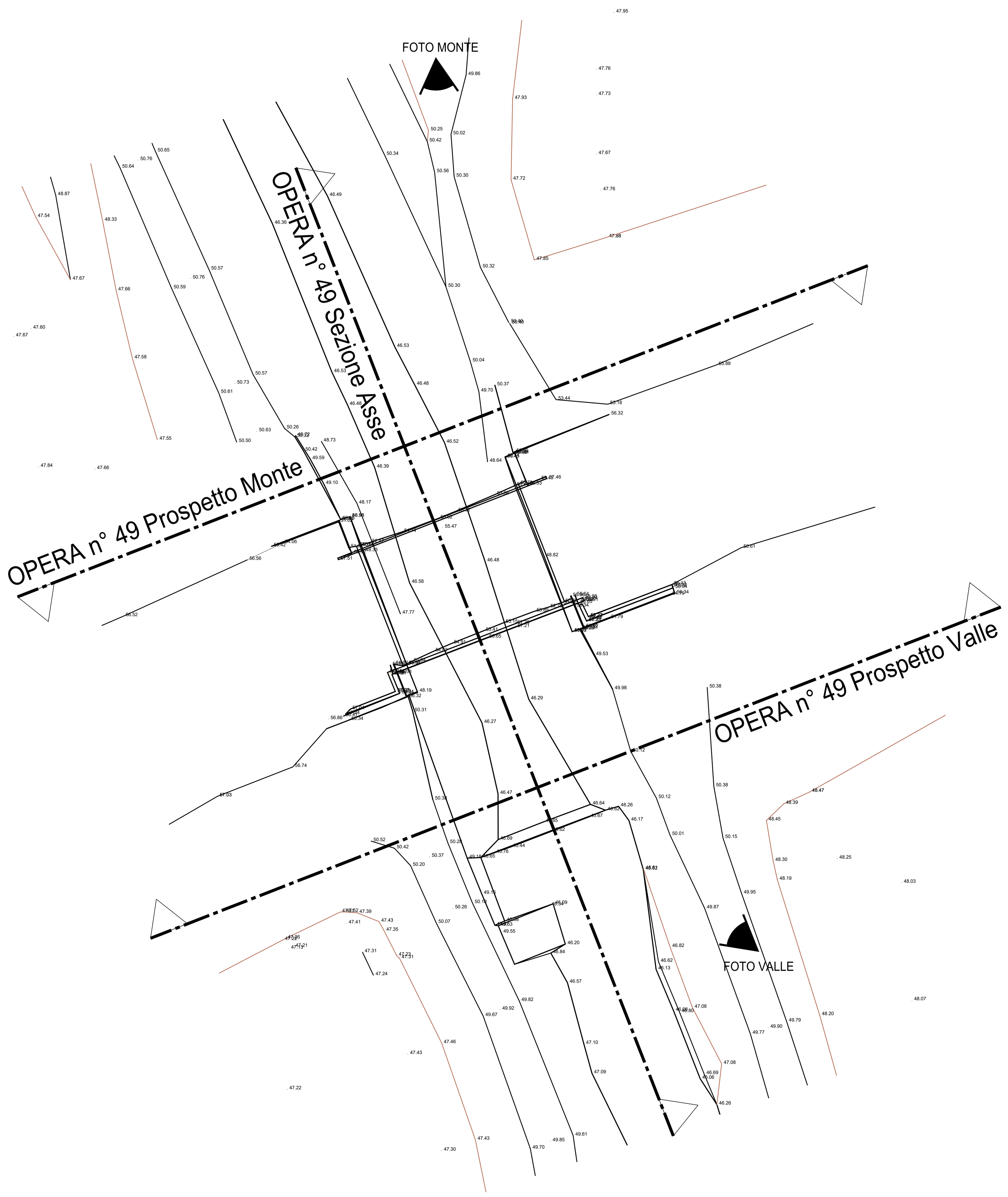

Opera n° 49 Prospetto Monte

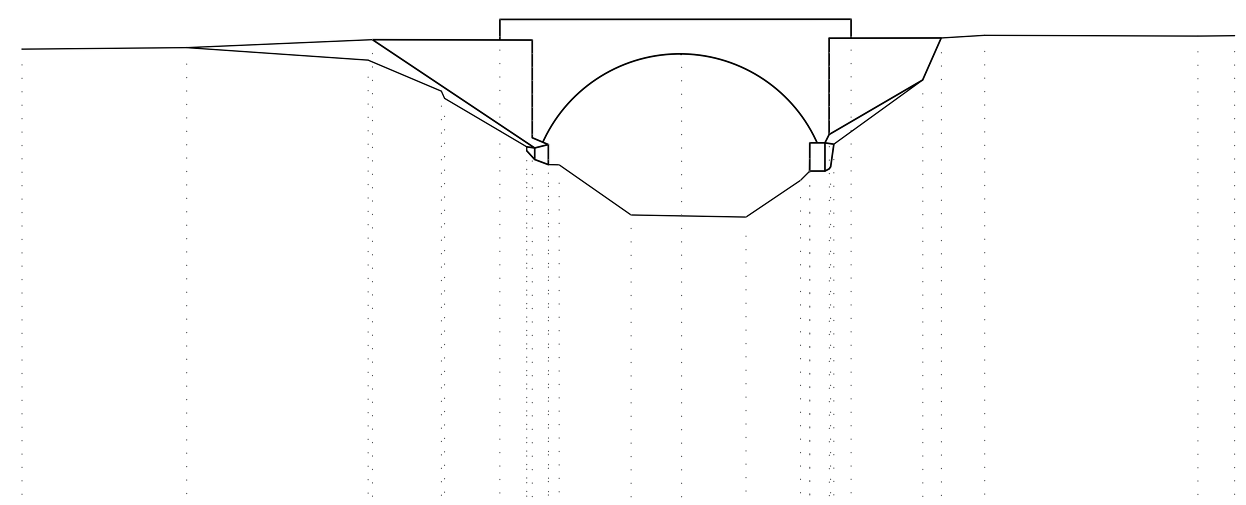

30.00

PICCHETTO	1 2 3 4 5 6 7 8 9 10 11 12 13 14 15 16 17 18 19 20 21 22 23 24 25 26 27 28
DISTANZE PROGRESSIVE	0.00 9.21 19.34 19.58 23.43 23.62 26.70 28.21 28.51 29.42 30.02 34.04 36.87 40.47 43.51 44.03 45.12 45.19 45.38 46.34 50.35 51.38 53.81 65.73 67.78
DISTANZE PARZIALI	9.21 10.13 0.25 3.85 0.18 3.09 1.50 0.91 0.60 4.01 2.83 3.60 3.04 0.52 1.09 0.96 4.01 1.04 2.42 11.92 2.05
QUOTE	55.79 55.88 55.18 56.32 53.44 53.04 57.45 50.33 50.11 56.30 50.45 49.34 49.33 46.52 55.52 46.40 48.46 50.56 48.98 56.40 50.48 49.21 57.46 54.06 56.42 56.56 56.52 56.54

Opera n° 49 Prospetto Valle

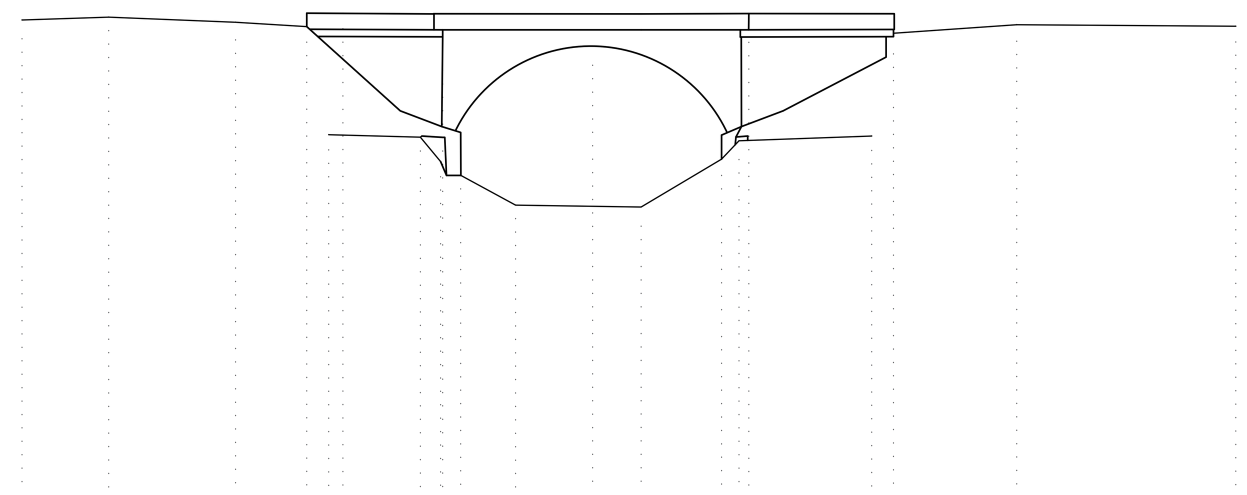

30.00

PICCHETTO	1 2 3 4 5 6 7 8 9 10 11 12 13 14 15 16 17 18 19 20
DISTANZE PROGRESSIVE	0.00 4.84 11.94 15.92 17.14 17.93 22.26 23.39 23.52 24.52 27.58 31.89 34.60 39.10 40.07 40.62 47.49 48.71 55.60 67.84
DISTANZE PARZIALI	4.84 7.10 3.98 1.22 0.80 4.33 1.13 1.00 3.07 4.31 2.71 4.50 0.97 0.55 6.87 1.22 6.89 12.24
QUOTE	56.87 57.03 56.74 56.50 50.45 57.24 50.32 48.95 50.32 50.58 46.52 55.41 46.41 49.09 50.12 57.23 50.38 55.94 56.61 56.52

OPERA n° 49 Sezione Asse

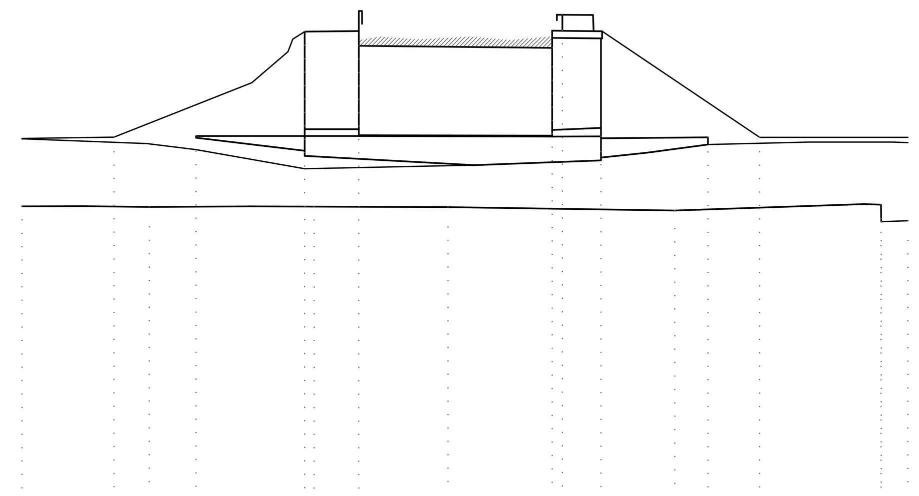

30.00

PICCHETTO	1 2 3 4 5 6 7 8 9 10 11 12 13 14 15 16 17
DISTANZE PROGRESSIVE	0.00 5.14 7.11 9.72 15.79 16.33 18.82 23.81 29.63 30.20 32.36 36.49 38.34 41.22 48.01 48.03 49.52
DISTANZE PARZIALI	5.14 1.97 2.61 6.07 0.54 2.49 4.98 5.83 0.57 2.16 4.13 1.85 2.89 6.78 0.02 1.49
QUOTE	46.53 50.40 46.49 50.46 56.30 46.51 55.52 46.48 55.40 57.24 50.44 46.30 50.38 50.39 46.67 46.62 45.72

OPERA n° 49 Foto Monte

OPERA n° 49 Foto Valle

DISEGNI DI RIFERIMENTO	
DESCRIZIONE	CODICE
DATI TOPOGRAFICI E DOCUMENTAZIONE INTEGRATIVA ACQUISITA PRESSO GLI ENTI IDRAULICI DEL TERRITORIO PLANIMETRIE - TAV 7/9	IN1710EI2R6ID0000007

SCALA GRAFICA 1:250

0 2.5 5 7.5 10 12.5m

COMMITTENTE: RFI RETE FERROVIARIA ITALIANA GRUPPO FERROVIE DELLO STATO

ALTA SORVEGLIANZA: ITALFERR GRUPPO FERROVIE DELLO STATO

GENERAL CONTRACTOR: Consorzio IricAV Due

INFRASTRUTTURE FERROVIARIE STRATEGICHE DEFINITE DALLA LEGGE OBIETTIVO N. 443/01

LINEA A.V. /A.C. TORINO-VENEZIA Tratta VERONA-PADOVA
Lotto funzionale Verona-Bivio Vicenza

PROGETTO ESECUTIVO

PARTE GENERALE
IDROLOGIA E IDRAULICA
GENERALE
DATI TOPOGRAFICI E DOCUMENTAZIONE INTEGRATIVA ACQUISITA PRESSO GLI ENTI IDRAULICI DEL TERRITORIO
OPERA 49

GENERAL CONTRACTOR		DIRETTORE LAVORI	SCALA :
IL PROGETTISTA INTEGRATORE ing. Giovanni MALAVENDA Venezia n. 4289 Data: Aprile 2021	Consorzio Iricav Due ing. Paolo CARMONA Data: Aprile 2021		1:250

COMMESSA	LOTTO	FASE	ENTE	TIPO DOC.	OPERA/DISCIPLINA	PROGR.	REV.	FOGLIO
IN17	10	E	I2	RZ	ID0000	023	B	DI

VISTO CONSORZIO IRICAV DUE	
Firma	Data
ing. Luca RANDOLFI	Aprile 2021

Progettazione :

Rev.	Descrizione	Redatto	Data	Verificato	Data	Approvato	Data	IL PROGETTISTA
A	PRIMA EMISSIONE	V. Corsini	Mar 2021	M. Foccioli	Mar 2021	S. Flora	Mar 2021	
B	REVISIONE GENERALE	V. Corsini	Apr 2021	M. Foccioli	Apr 2021	S. Flora	Apr 2021	ING. SILVANO FLORA N.2502 Data: Aprile 2021

CIG. 8377957CD1 | CUP: J41E91000000009 | File: IN1710EI2RZID0000023B.DWG | Cod. origine: IN1710EI2RZID0000023B

Progetto cofinanziato dalla Unione Europea

Scala di plot:

TUTTI I DIRITTI DEL PRESENTE DOCUMENTO SONO RISERVATI: LA PRODUZIONE ANCHE PARZIALE È VIETATA