CORPO STRADALE FERROVIARIO LINEA A.V. PARTICOLARE CANALETTA PASSACAVI

VARIE

VISTA DALL'ALTO doppio binario (in rettifilo)

(SCALA 1:50)

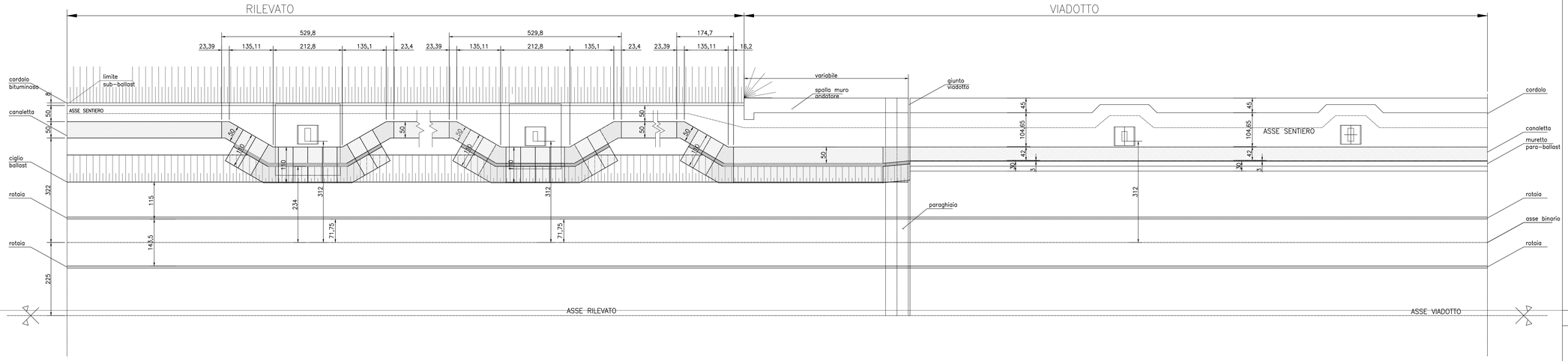

PARTICOLARE CANALETTE IN PROSSIMITA' PALO T.E.

(scala 1:20)

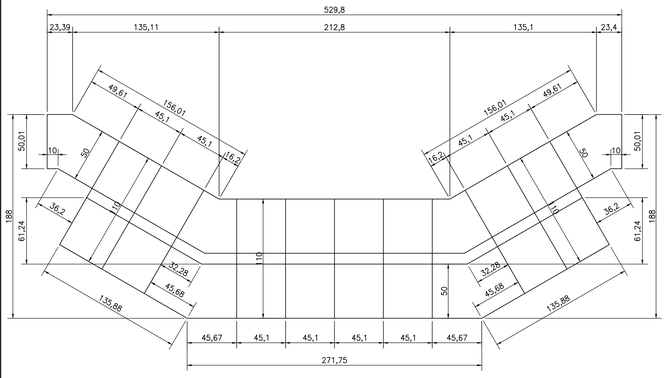

CANALETTA IN PROSSIMITA' DEL PALO T.E. CON PARABALLAST

Monolite in calcestruzzo armato – (SCALA 1:10)

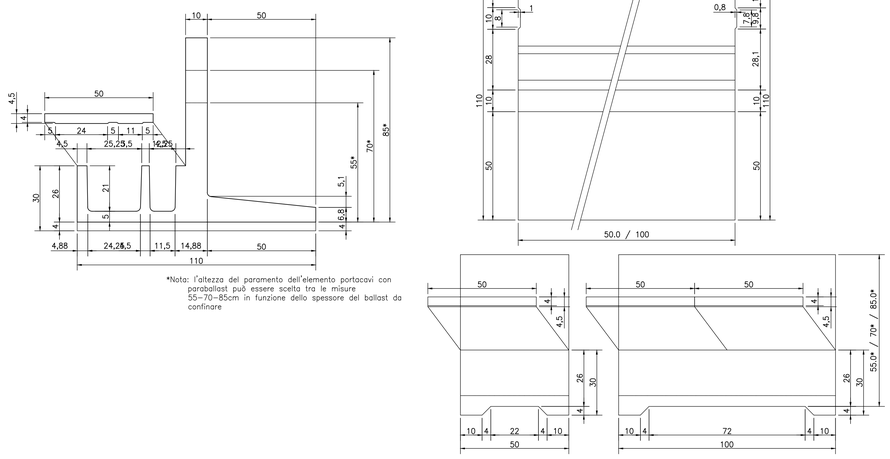

*Nota: l'altezza del paramento dell'elemento portacavi con paraballast può essere scelta tra le misure 55–70–85cm in funzione dello spessore del ballast da confinare

CANALETTA CORRENTE A 2 GOLE IN VIADOTTO

Monolite in calcestruzzo armato – (SCALA 1:10)

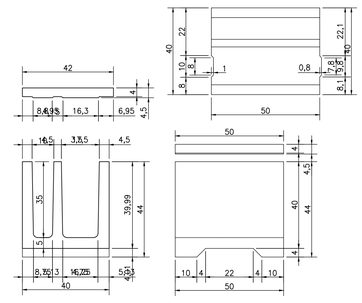

PARTICOLARE CANALETTE IN PROSSIMITA' VIADOTTI

(scala 1:20)

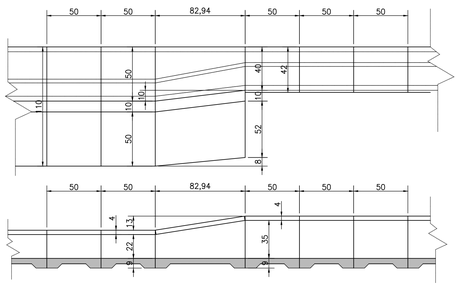

CANALETTA IN PROSSIMITA' DELLA TRANSIZIONE RILEVATO–VIADOTTO

Monolite in calcestruzzo armato – (SCALA 1:10)

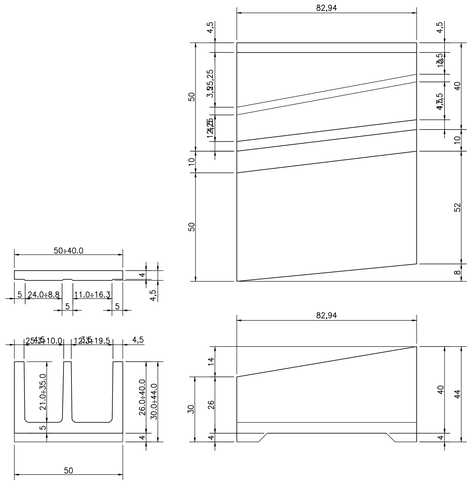

CANALETTA CORRENTE A 2 GOLE IN RILEVATO – TRINCEA – GALLERIA

Monolite in calcestruzzo armato – (SCALA 1:10)

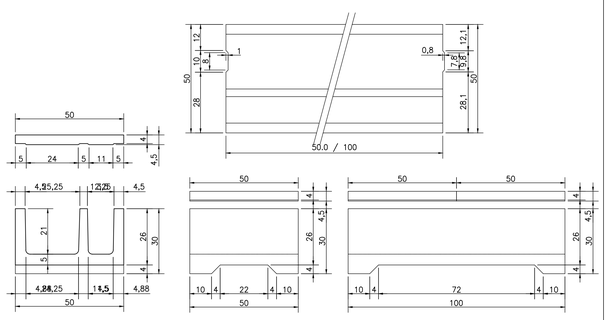

DISEGNI DI RIFERIMENTO

DESCRIZIONE	CODICE
PISTA DI SERVIZIO	IN1710E2WZCS0000001A
ZONA DI TRANSIZIONE IN CORRISPONDENZA DEI TOMBINI	IN1710E2WZCS0000002A
FONDAZIONE RILEVATI TAV.2	IN1710E2WACS0000003A
ZONA DI TRANSIZIONE IN CORRISPONDENZA DI SOTTOPASSI / SOTTOVIA	IN1710E2WZCS0000003A
ZONA DI TRANSIZIONE RILEVATO–GALLERIA	IN1710E2WACS0000001A
RECINZIONE E RETE METALLICA	IN1710E2PZCS0000001A
FONDAZIONE RILEVATI TAV.1	IN1710E2WACS0000002A
PARTICOLARE CANALETTA PASSACAVI	IN1710E2WCCS0000001A
SCALA DI ACCESSO ALLA LINEA	IN1710E2PZCS0000002A

NOTE GENERALI

CARATTERISTICHE DEI MATERIALI

COMMITTENTE: RFI RETE FERROVIARIA ITALIANA GRUPPO FERROVIE DELLO STATO

ALTA SORVEGLIANZA: ITALFERR GRUPPO FERROVIE DELLO STATO

GENERAL CONTRACTOR: Consorzio IricAV Due

INFRASTRUTTURE FERROVIARIE STRATEGICHE DEFINITE DALLA LEGGE OBIETTIVO N. 443/01

LINEA A.V. /A.C. TORINO-VENEZIA Tratta VERONA-PADOVA
Lotto funzionale Verona-Bivio Vicenza

PROGETTO ESECUTIVO

CORPO STRADALE
TIPOLOGICI
GENERALE
PARTICOLARE CANALETTA PASSACAVI

GENERAL CONTRACTOR	DIRETTORE LAVORI	SCALA :
Consorzio Iricav Due ing. Paolo CARMONA		Varie

COMMESSA	LOTTO	FASE	ENTE	TIPO DOC.	OPERA/DISCIPLINA	PROGR.	REV.	FOGLIO
IN17	10	E	I2	WZ	CS0000	005	A	

Consorzio IricAV Due — VISTO CONSORZIO IRICAV DUE — Firma: ing. Luca RANDOLFI — Data:

Progettazione :

Rev.	Descrizione	Redatto	Data	Verificato	Data	Approvato	Data	IL PROGETTISTA
A	EMISSIONE	Giudice	20/04/21	Gordon	20/04/21	Gordon	20/04/21	
B								
C								

CIG. 8377957C01 — CUP: J41E91000000009 — File: IN1710E2WZCS0000005A.DWG — Cod. origine: CCOCE

Progetto cofinanziato dalla Unione Europea

Scala di plot: TUTTI I DIRITTI DEL PRESENTE DOCUMENTO SONO RISERVATI. LA PRODUZIONE ANCHE PARZIALE E VIETATA