VISTA DALL'ALTO
SCALA 1:50

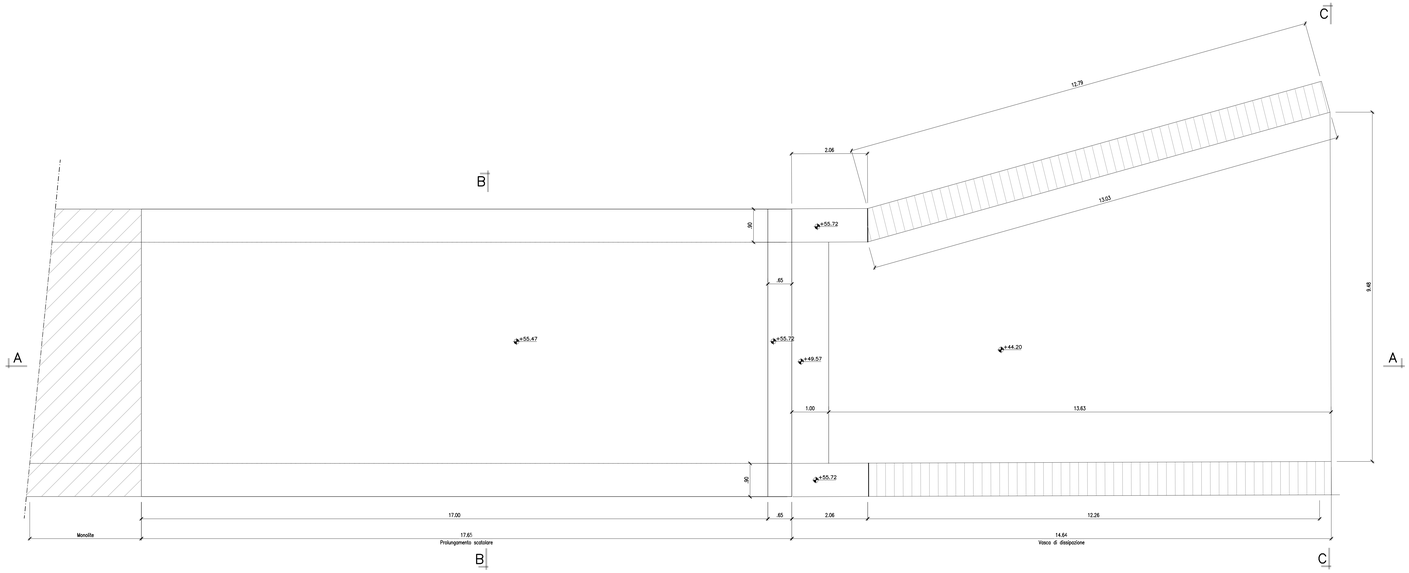

SEZIONE B–B
SCALA 1:50

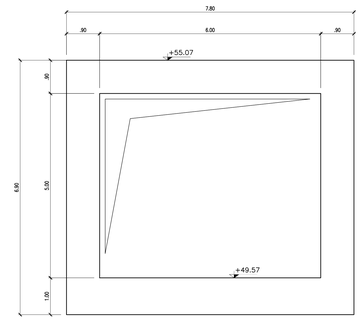

SEZIONE C–C
SCALA 1:50

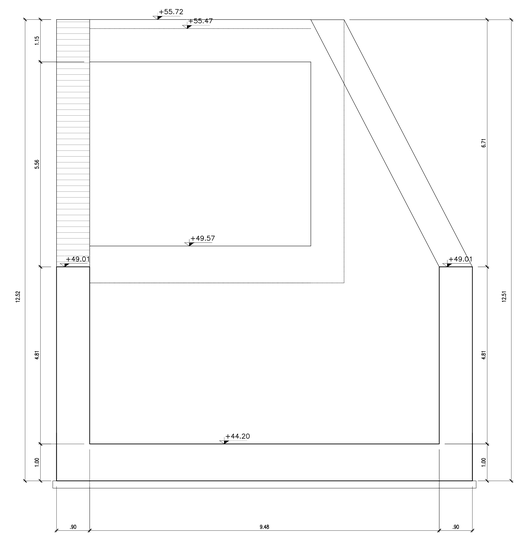

SEZIONE A–A
SCALA 1:50

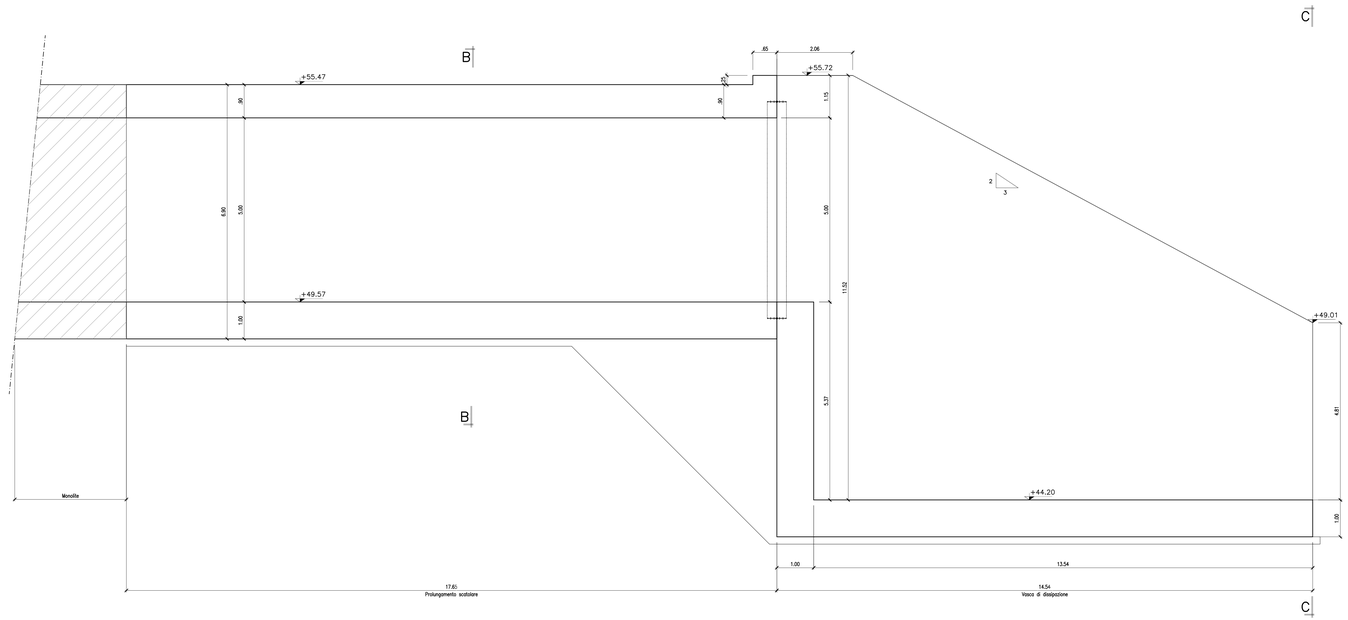

DISEGNI DI RIFERIMENTO

DESCRIZIONE	CODICE

CARATTERISTICHE DEI MATERIALI

– PER LE CARATTERISTICHE DEI MATERIALI VEDI ELABORATO IN1711EI24TIN0100001

COMMITTENTE:

RFI RETE FERROVIARIA ITALIANA
GRUPPO FERROVIE DELLO STATO

ALTA SORVEGLIANZA:

ITALFERR
GRUPPO FERROVIE DELLO STATO

GENERAL CONTRACTOR: Consorzio Iricav Due

INFRASTRUTTURE FERROVIARIE STRATEGICHE DEFINITE DALLA LEGGE OBIETTIVO N. 443/01

LINEA A.V. /A.C. TORINO-VENEZIA Tratta VERONA-PADOVA
Lotto funzionale Verona-Bivio Vicenza

PROGETTO ESECUTIVO

INTERFERENZE IDRAULICHE ED OPERE IDRAULICHE

TOMBINO SCATOLARE BYPASS VALPANTENA AL KM 0+751,35

GENERALE

Tombino Dim. 6,00x5,00 al km 0+751,35 - Scatolare e vasca di dissipazione - Carpenteria

GENERAL CONTRACTOR	DIRETTORE LAVORI	SCALA :
Consorzio Iricav Due Data:	ing. Luca ZACCARIA iscritto all'ordine degli ingegneri di Rovigo n. 472/A Data:	1:50

COMMESSA	LOTTO	FASE	ENTE	TIPO DOC.	OPERA/DISCIPLINA	PROGR.	REV.	FOGLIO
IN17	11	E	I2	BB	IN0100	002	A	

Consorzio Iricav Due

VISTO CONSORZIO IRICAV DUE
Firma: ing. Luca ZARCOTTI
Data:

Progettazione :

Rev.	Descrizione	Redatto	Data	Verificato	Data	Approvato	Data
A	EMISSIONE	Rossi	31/03/2021	Gulinelli	31/03/2021	Stella	31/03/2021
B							
C							

Data:

CIG: 8317767C5F | CUP: J41E91000000009 | File: IN1711E0B4IN0100001A.DWG | Cod. origine: CONCI

Progetto cofinanziato dalla Unione Europea

Scala di plot:

TUTTI I DIRITTI DEL PRESENTE DOCUMENTO SONO RISERVATI. LA RIPRODUZIONE ANCHE PARZIALE È VIETATA.