RITEGNO LONGITUDINALE

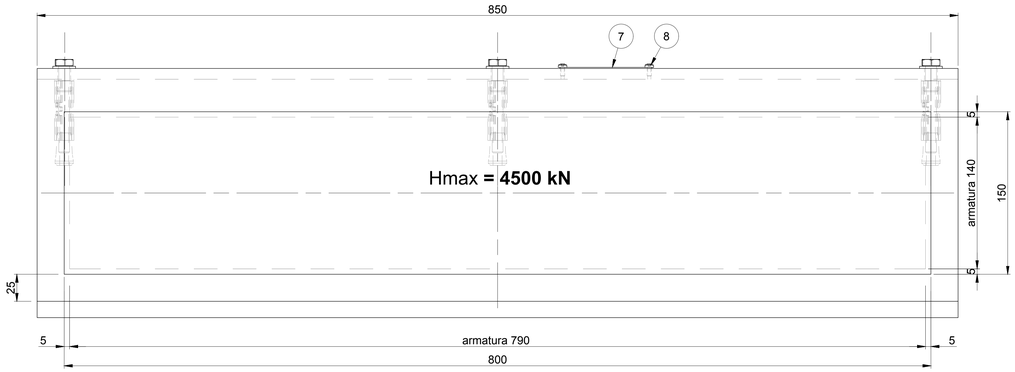

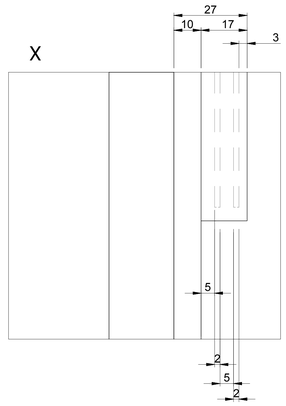

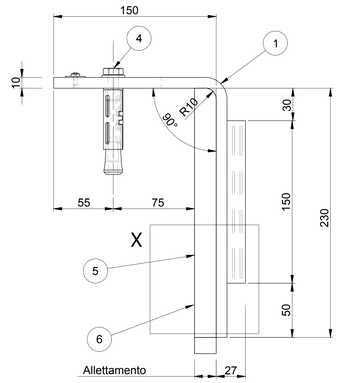

CAMPATA A TRAVI INCORPORATE 22m

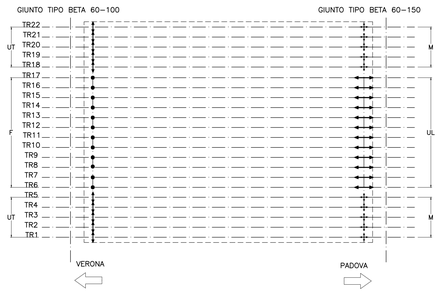

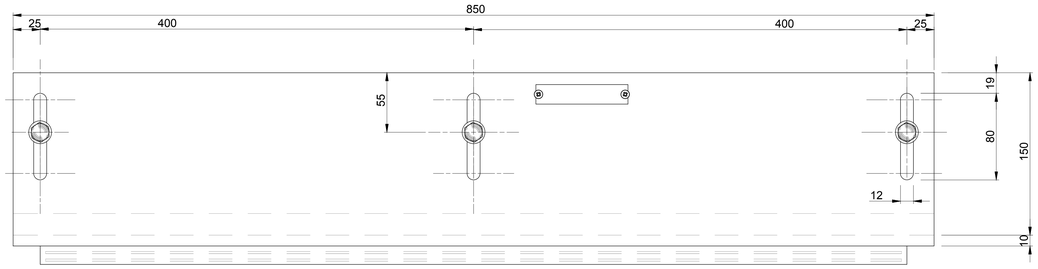

Piastra protetta con zincatura a caldo sp. ≥ 100 µm

8	2	Viti a testa cilindrica	Acciaio classe A4		0
7	1	Targhetta 85x18 STD	Alluminio nero		
6	1	Sigillatura per iniezione	Senza Peso		
5	1	Allettamento	Senza Peso		
4	3	Tassello espansione	-		
3	2	Armatura	S355JR EN 10025		
2	1	Gomma vulcanizzata	Dielettrica NR 60±5 Sh/A EN 1337		0
1	1	Piastra vulcanizzata	S275JR EN 10025		0

PIANTA SPALLA

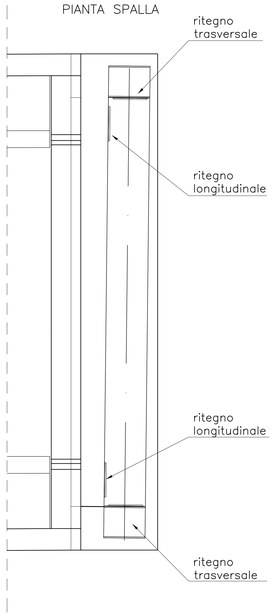

RITEGNO TRASVERSALE

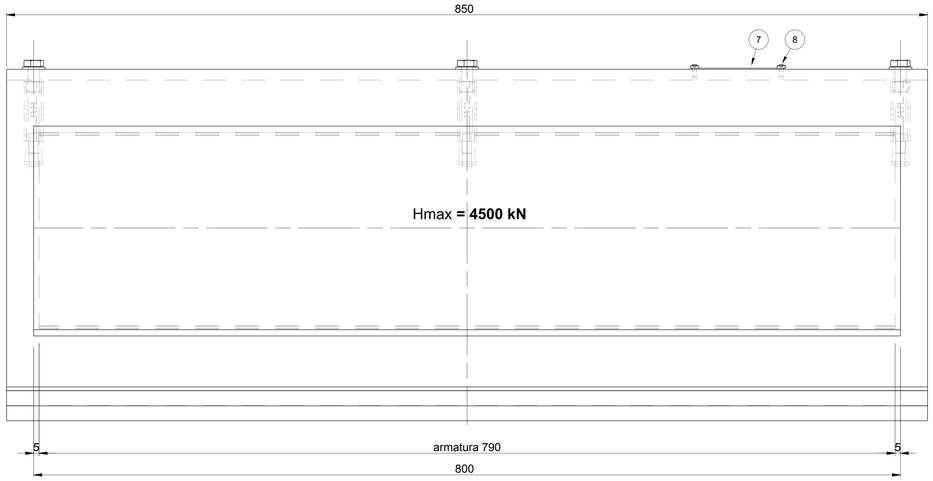

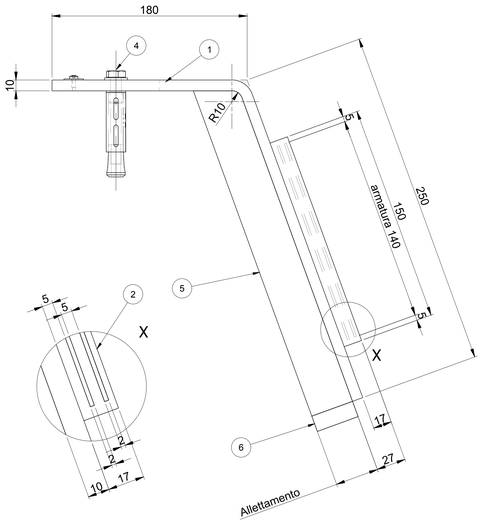

Piastra protetta con zincatura a caldo sp. ≥ 100 µm

8	2	Viti a testa cilindrica	Acciaio classe A4		0
7	1	Targhetta 85x18 STD	Alluminio nero		
6	1	Sigillatura per iniezione	Senza Peso		
5	1	Allettamento	Senza Peso		
4	3	Tassello espansione	-		
3	2	Armatura	S355JR EN 10025		
2	1	Gomma vulcanizzata	Dielettrica NR 60±5 Sh/A EN 1337		0
1	1	Piastra vulcanizzata	S275JR EN 10025		0

RITEGNI SISMICI TRASVERSALI

PARTICOLARE 1:5

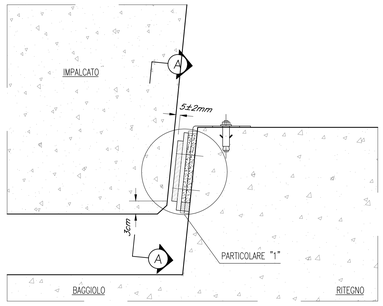

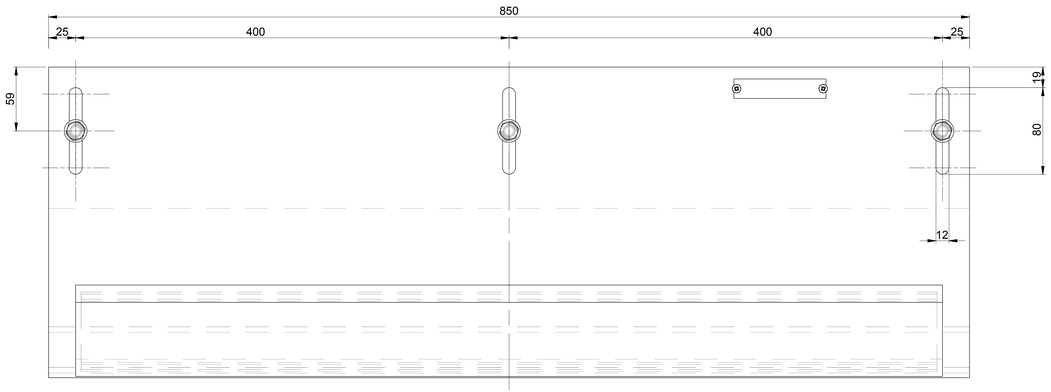

RITEGNI SISMICI LONGITUDINALI SPALLA A – FISSA

PARTICOLARE 1:5

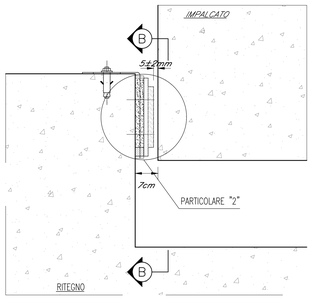

RITEGNI SISMICI LONGITUDINALI SPALLA B – MOBILE

PARTICOLARE 1:5

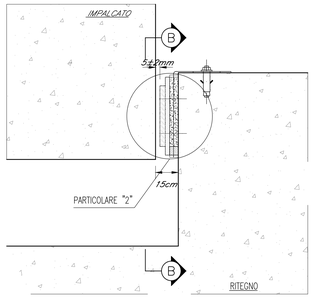

COMMITTENTE:

RFI RETE FERROVIARIA ITALIANA
GRUPPO FERROVIE DELLO STATO

ALTA SORVEGLIANZA:

ITALFERR
GRUPPO FERROVIE DELLO STATO

GENERAL CONTRACTOR:

Consorzio IricAV Due

INFRASTRUTTURE FERROVIARIE STRATEGICHE DEFINITE DALLA LEGGE OBIETTIVO N. 443/01

LINEA A.V. /A.C. TORINO-VENEZIA Tratta VERONA-PADOVA
Lotto funzionale Verona-Bivio Vicenza

PROGETTO ESECUTIVO

VI - PONTI E VIADOTTI

SCAVALCO FONTE DELLE MONACHE DAL KM 1+315,00 AL KM 1+337,00

SPALLE

Schema appoggi, giunti e ritegni - dettagli

GENERAL CONTRACTOR
IL PROGETTISTA INTEGRATORE
Ing. Stefano MALAVENDA
Iscritto all'ordine degli ingegneri di Vicenza n. 4289
Data:
Consorzio: Iricav Due
Ing. Guido FRATINI
Data:

DIRETTORE LAVORI
Ing. Luca ZACCARIA
Iscritto all'ordine degli ingegneri di Ravenna n. A1206
Data:

SCALA : Varie

COMMESSA	LOTTO	FASE	ENTE	TIPO DOC.	OPERA/DISCIPLINA	PROGR.	REV.	FOGLIO
IN17	11	E	I2	DZ	VI1906	001	A	

VISTO CONSORZIO IRICAV DUE
Firma: Ing. Luca MANDOLFI
Data:

Progettazione :

Rev.	Descrizione	Redatto	Data	Verificato	Data	Approvato	Data	IL PROGETTISTA
A	EMISSIONE	G.Lo	31/03/23	G.Tonelli	31/03/23	G.Tonelli	31/03/23	
B								
C								Data: 31/03/23

CIG. 8377957CD1 | CUP: J41E91000000009 | File: IN17 11 E2ZD VI1906 001 A .DWG | Cod. origine: COD(2)

Progetto cofinanziato dalla Unione Europea

Scala di plot:

TUTTI I DIRITTI DEL PRESENTE DOCUMENTO SONO RISERVATI. LA PRODUZIONE ANCHE PARZIALE È VIETATA