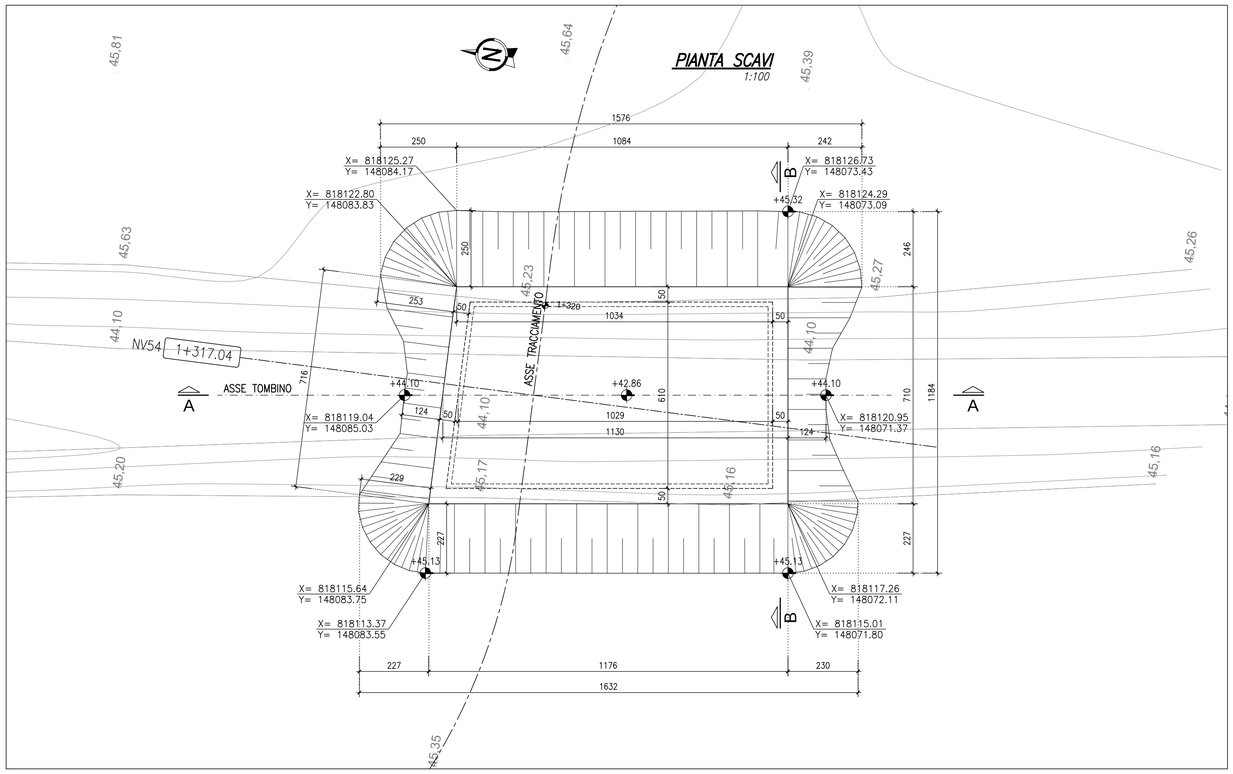

MATERIALI PIEGATURE E COPRIFERRI

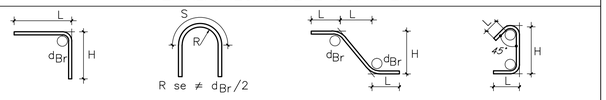

Diametro piegature d_{Br}:	
ø Barra <16	d_{Br} = 4ø
ø Barra ø16 – ø26	d_{Br} = 7ø

GETTI IN OPERA

CALCESTRUZZO MAGRO E GETTO DI LIVELLAMENTO
- CLASSE DI RESISTENZA MINIMA C12/15
- TIPO CEMENTO CEM I÷V
- CLASSE DI ESPOSIZIONE AMBIENTALE : X0

CALCESTRUZZO PER STRUTTURE DI FONDAZIONE
- CLASSE DI RESISTENZA MINIMA C32/40
- TIPO CEMENTO CEM III÷V
- RAPPORTO A/C : ≤ 0.50
- CLASSE MINIMA DI CONSISTENZA : S4
- CLASSE DI ESPOSIZIONE AMBIENTALE : XC2
- COPRIFERRO = 50 mm
- DIAMETRO MASSIMO INERTI : 30 mm

CALCESTRUZZO STRUTTURE SCATOLARI-MURI AD U
- CLASSE DI RESISTENZA MINIMA C32/40
- TIPO CEMENTO CEM III÷V
- RAPPORTO A/C : ≤ 0.50
- CLASSE MINIMA DI CONSISTENZA : S4
- CLASSE DI ESPOSIZIONE AMBIENTALE : XC4
- COPRIFERRO = 50 mm
- DIAMETRO MASSIMO INERTI : 25 mm

CALCESTRUZZO PALI
- CLASSE DI RESISTENZA MINIMA C25/30
- TIPO CEMENTO CEM III÷V
- RAPPORTO A/C : ≤ 0.60
- CLASSE MINIMA DI CONSISTENZA : S4
- CLASSE DI ESPOSIZIONE AMBIENTALE : XC2
- COPRIFERRO PALI = 60 mm
- DIAMETRO MASSIMO INERTI : 32 mm

CALCESTRUZZO MURI SPALLE
- CLASSE DI RESISTENZA MINIMA C32/40
- TIPO CEMENTO CEM III÷V
- RAPPORTO A/C : ≤ 0.50
- CLASSE MINIMA DI CONSISTENZA : S4
- CLASSE DI ESPOSIZIONE AMBIENTALE : XC2 (FONDAZIONE) – XC4 (ELEVAZIONE)
- COPRIFERRO = 50 mm
- DIAMETRO MASSIMO INERTI : 30 mm (FONDAZIONE) – 25mm (ELEVAZIONE)

CALCESTRUZZO CORDOLI ED OPERE PROVVISORIE
- CLASSE DI RESISTENZA MINIMA C25/30
- TIPO CEMENTO CEM III÷V
- RAPPORTO A/C : ≤ 0.60
- CLASSE MINIMA DI CONSISTENZA : S4
- CLASSE DI ESPOSIZIONE AMBIENTALE : XC2
- COPRIFERRO = 50 mm
- DIAMETRO MASSIMO INERTI : 25 mm

ACCIAIO DA CARPENTERIA METALLICA
– PUNTONI – MICROPALI

Tipo S275JR (UNI EN 10210–1) t≤40mm

Tensione di snervamento caratteristica
fyk>275 N/mm2
Tensione caratteristica a rottura
fyk>430 N/mm2

ACCIAIO ORDINARIO PER CALCESTRUZZO ARMATO

IN BARRE E RETI ELETTROSALDATE
B450C saldabile che presenta le seguenti caratteristiche :
- Tensione di snervamento caratteristica — fyk ≥ 450 N/mm²
- Tensione caratteristica a rottura — ftk ≥ 540 N/mm²
- 1.15≤ ftk/fyk < 1.35

KEYPLAN

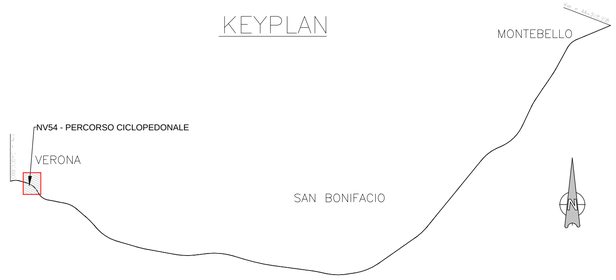

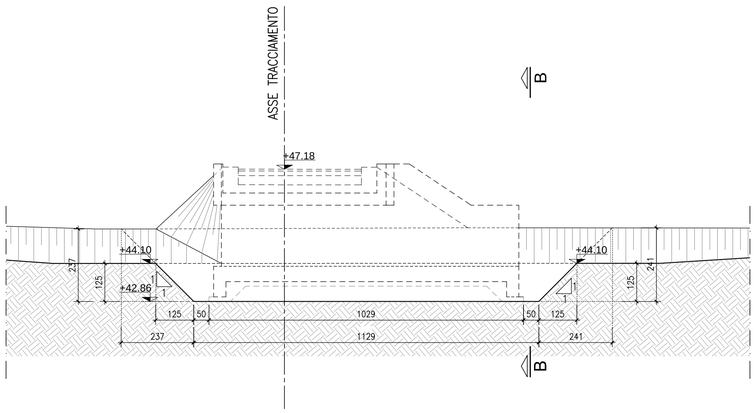

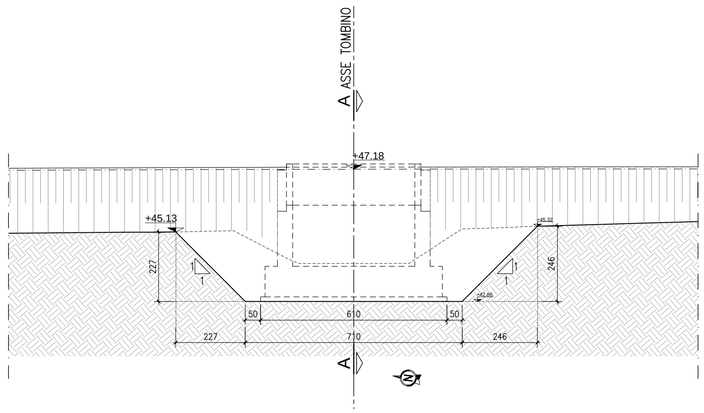

COMMITTENTE: RFI RETE FERROVIARIA ITALIANA — GRUPPO FERROVIE DELLO STATO

ALTA SORVEGLIANZA: ITALFERR — GRUPPO FERROVIE DELLO STATO

GENERAL CONTRACTOR: Consorzio IricAV Due

INFRASTRUTTURE FERROVIARIE STRATEGICHE DEFINITE DALLA LEGGE OBIETTIVO N. 443/01

LINEA A.V. /A.C. TORINO-VENEZIA Tratta VERONA-PADOVA
Lotto funzionale Verona-Bivio Vicenza

PROGETTO ESECUTIVO

NV-NUOVA VIABILITA' INTERFERENZE VIARIE
NV54 - PERCORSO CICLOPEDONALE DA PORTO S. PANCRAZIO A S. MICHELE
TOMBINO SCATOLARE 4.0x2.0 Pk. 1+317.04

PIANTA SCAVI E SEZIONI

GENERAL CONTRACTOR		DIRETTORE LAVORI	SCALA :
IL PROGETTISTA INTEGRATORE ing. Giuseppe MALAVENDA iscritto all'ordine degli ingegneri di Venezia n. 4289 Data:	Consorzio Iricav Due ing. Guido FRATINI Data:	Vidimo per costruzione ing. Luca ZACCARIA iscritto all'ordine degli ingegneri di Ravenna n. A1206 Data:	1:100

COMMESSA	LOTTO	FASE	ENTE	TIPO DOC.	OPERA/DISCIPLINA	PROGR.	REV.	FOGLIO
IN17	11	E	I2	PB	NV54B0	001	A	DI

VISTO CONSORZIO IRICAV DUE
Firma — Data
ing. Luca BANDOLFI

Progettazione :

Rev.	Descrizione	Redatto	Data	Verificato	Data	Approvato	Data
A	EMISSIONE	CODING	30/03/2021	C.Pini	30/03/2021	P.Lucian	30/03/2021
B							
C							

IL PROGETTISTA
Giuseppefabrizio Coppa
Data: 30/03/2021

CIG. 8377957CD1 — CUP: J41E91000000009

File: IN1711E0PBNV54B0001A.DWG
Cod. origine: CODICE

Progetto cofinanziato dalla Unione Europea

Scala di plot:

TUTTI I DIRITTI DEL PRESENTE DOCUMENTO SONO RISERVATI: LA PRODUZIONE ANCHE PARZIALE È VIETATA