PLANIMETRIA DI PROGETTO
SCALA 1:200

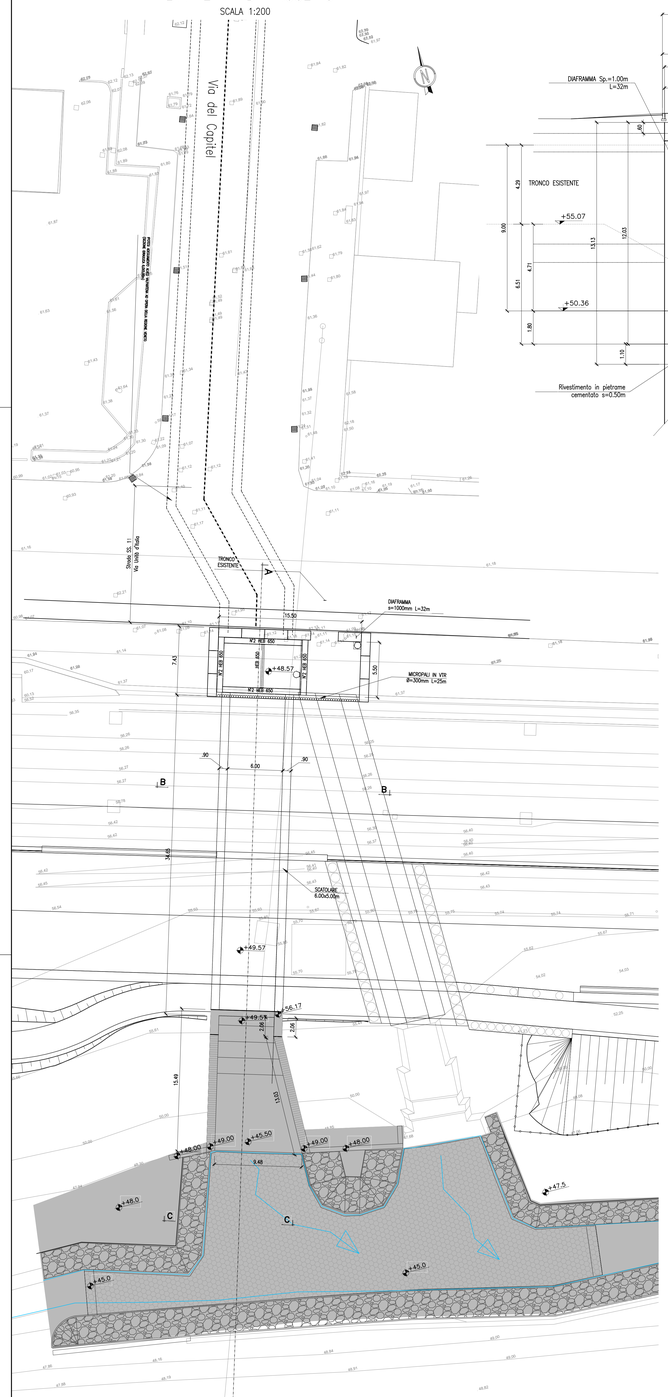

SEZIONE A–A
SCALA 1:100

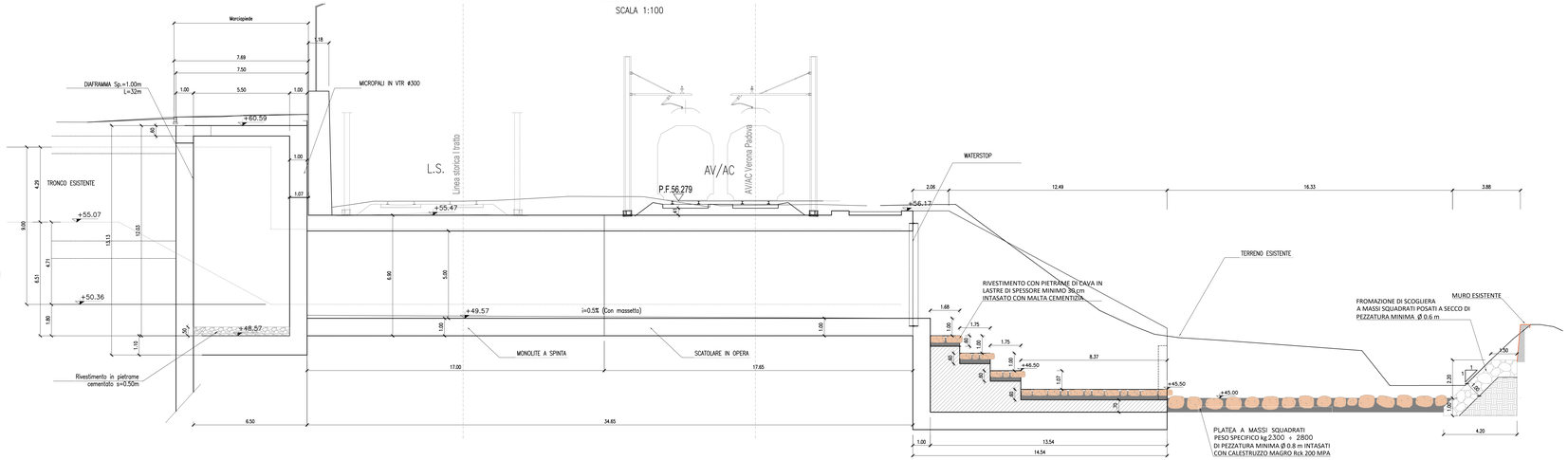

SEZIONE B–B
SCALA 1:50

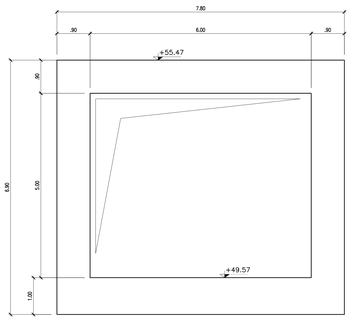

STRALCIO SEZIONE A–A
SCALA 1:50

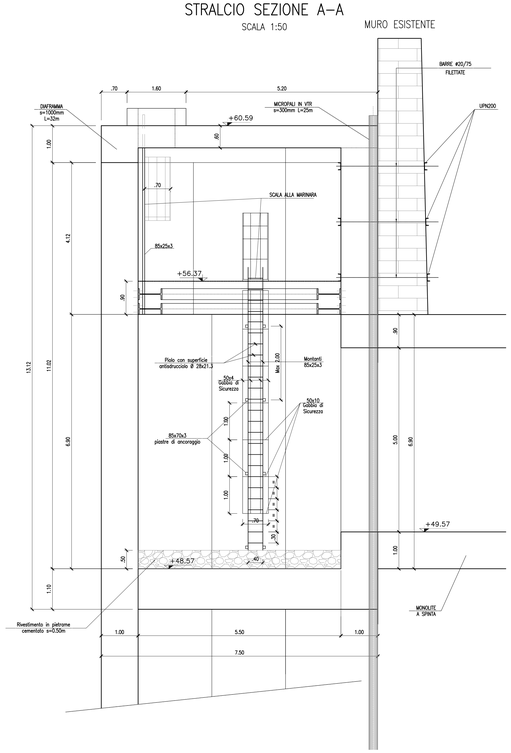

SEZIONE TIPO MURO DI PROGETTO
SCALA 1:50

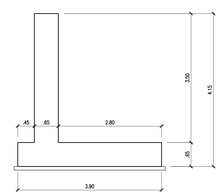

SEZIONE C–C
SCALA 1:50

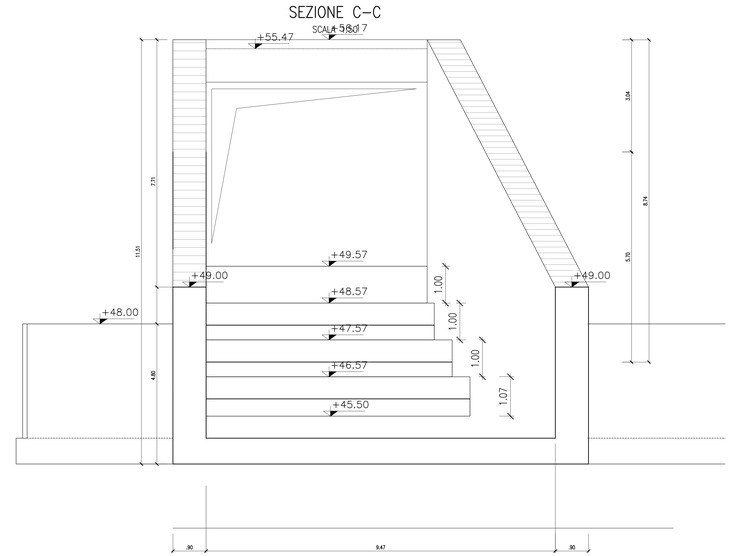

DISEGNI DI RIFERIMENTO

DESCRIZIONE	CODICE

CARATTERISTICHE DEI MATERIALI

– PER LE CARATTERISTICHE DEI MATERIALI VEDI ELABORATO IN1711EI24TIN0100001

COMMITTENTE: RFI RETE FERROVIARIA ITALIANA – GRUPPO FERROVIE DELLO STATO

ALTA SORVEGLIANZA: ITALFERR – GRUPPO FERROVIE DELLO STATO

GENERAL CONTRACTOR: Consorzio Iricav Due

INFRASTRUTTURE FERROVIARIE STRATEGICHE DEFINITE DALLA LEGGE OBIETTIVO N. 443/01

LINEA A.V. /A.C. TORINO-VENEZIA Tratta VERONA-PADOVA
Lotto funzionale Verona-Bivio Vicenza

PROGETTO ESECUTIVO

INTERFERENZE IDRAULICHE ED OPERE IDRAULICHE

TOMBINO SCATOLARE BYPASS VALPANTENA AL KM 0+751,35

GENERALE

Tombino Dim. 6,00x5,00 al km 0+751,35 - Pianta, profilo e sezioni trasversali

GENERAL CONTRACTOR	DIRETTORE LAVORI	SCALA:
IL PROGETTISTA INTEGRATORE Ing. Luca ZACCARIA Ordine degli Ingegneri di Rovigo n. 2100	Consorzio Iricav Due — Data:	Ing. Luca ZACCARIA iscritto all'ordine degli Ingegneri di Rovigo n. 2100 — Data:	VARIE

COMMESSA	LOTTO	FASE	ENTE	TIPO DOC.	OPERA/DISCIPLINA	PROGR.	REV.	FOGLIO
IN17	11	E	I2	P2	IN0100	001	A	–

VISTO CONSORZIO IRICAV DUE
Consorzio Iricav Due — Firma: — Data:
Ing. Luca MINGOZZI

Progettazione :

Rev.	Descrizione	Redatto	Data	Verificato	Data	Approvato	Data
A	EMISSIONE	Rizzo	31/03/2021	Giudice	31/03/2021	Dalla Vecchia	31/03/2021
B							
C							

ORDINE DEGLI INGEGNERI DELLA PROVINCIA DI ROVIGO – Ing. Luca ZACCARIA – n. 2100

COD. 827795/CD1 — CUP: J41E91000000009 — File: IN17-11-E2P2-IN0100-001-A-Tinto

Progetto cofinanziato dalla Unione Europea — Cod. origine: CGM2

Scala di plot:

TUTTI I DIRITTI DEL PRESENTE DOCUMENTO SONO RISERVATI. LA RIPRODUZIONE ANCHE PARZIALE È VIETATA