PIANTA IMPALCATO

Scala 1:100

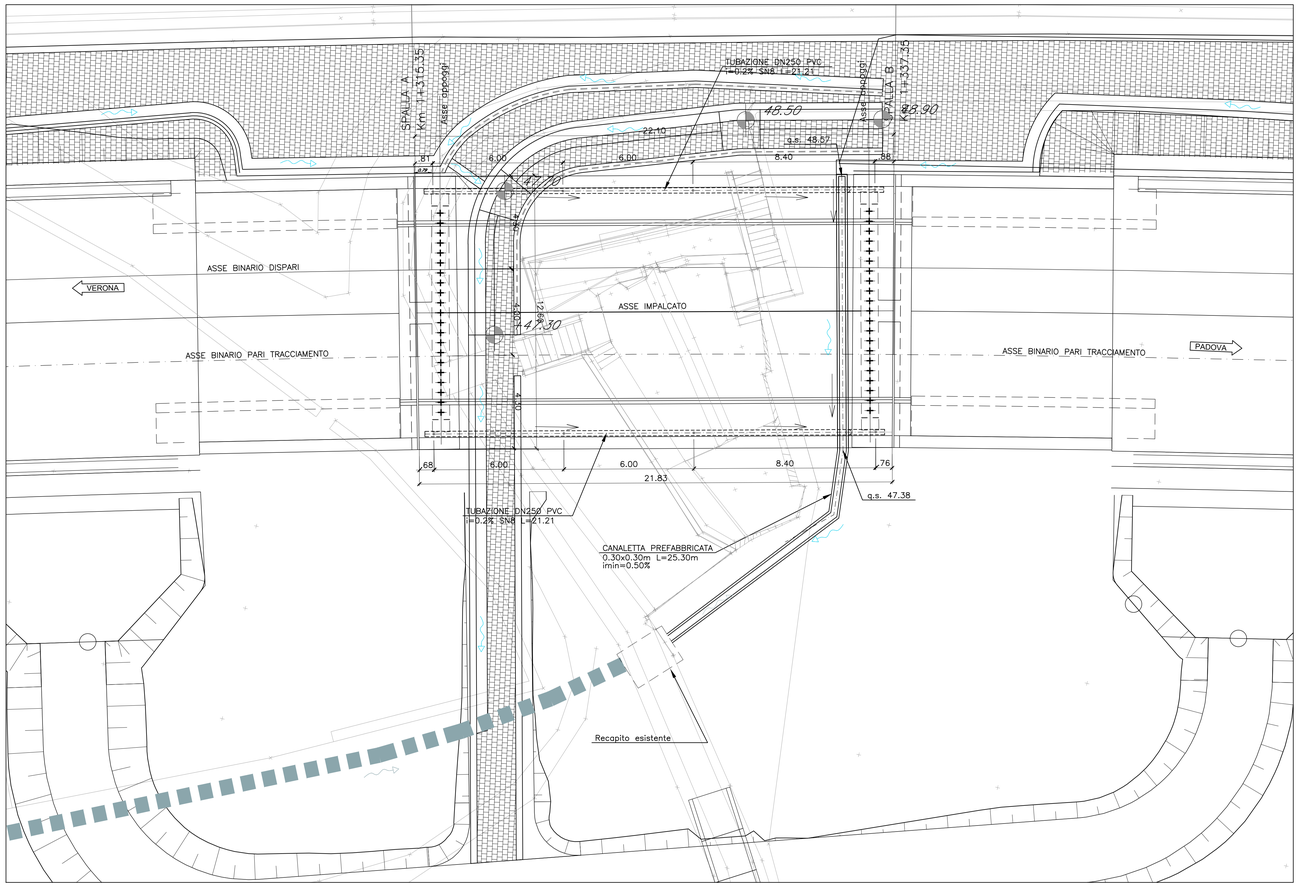

SEZIONE LONGITUDINALE

Scala 1:100

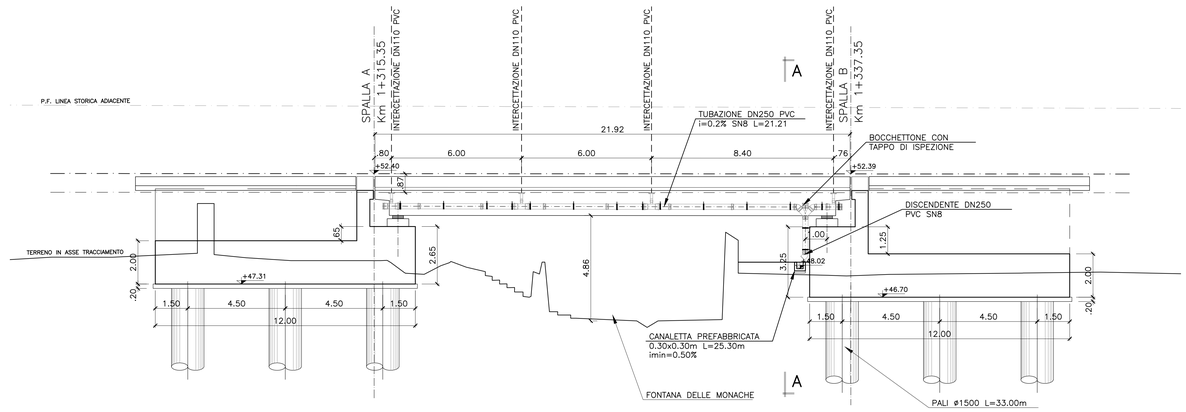

PIANTA CHIAVE

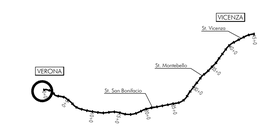

POZZETTO E GRIGLIA PARAFOGLIE PER PLUVIALE

SCALA 1:10 Quote in mm

- IL POZZETTO E LA GRIGLIA SONO IN ACCIAIO ZINCATO A CALDO SECONDO NORME UNI - QUANTITA' MINIMA DI ZINCO: 200 g/mq
- IL PLUVIALE E' IN PVC
- IL PLUVIALE DEVE ESSERE FISSATO CON STAFFE ZINCATE A CALDO SECONDO NORME UNI sp. ZINCO 200g/mq ALLA VELETTA DAL LATO INTERNO

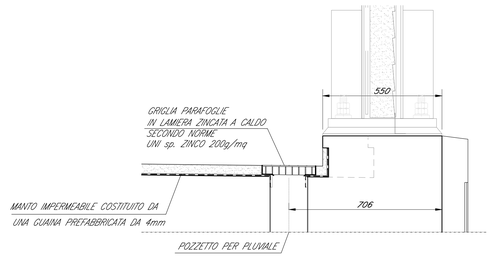

SEZIONE A–A

Scala 1:50

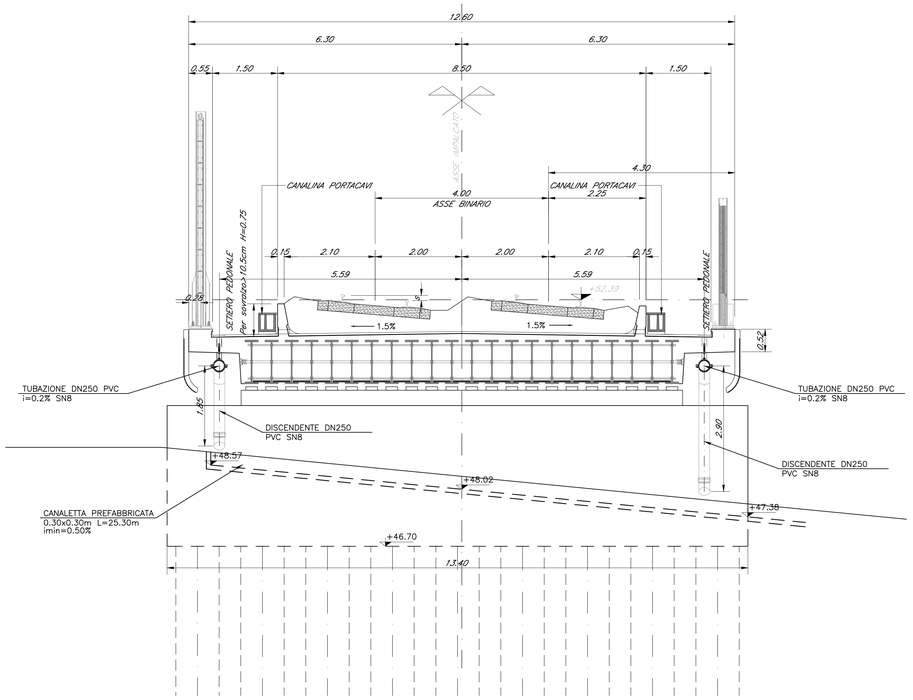

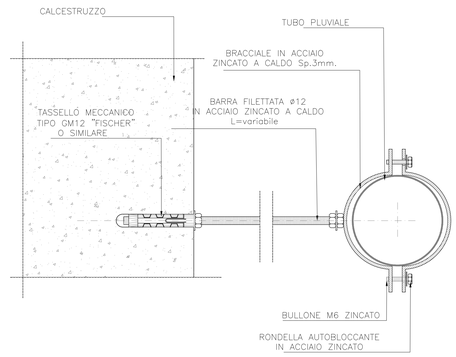

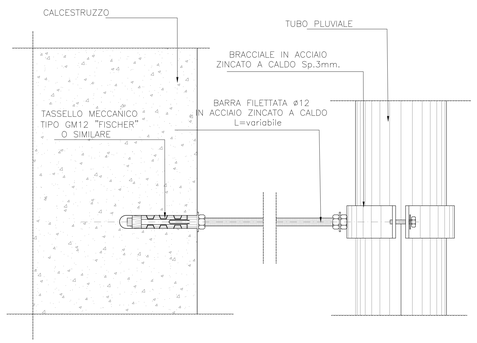

POZZETTO E GRIGLIA PARAFOGLIE PER PLUVIALE

SCALA 1:10 Quote in mm

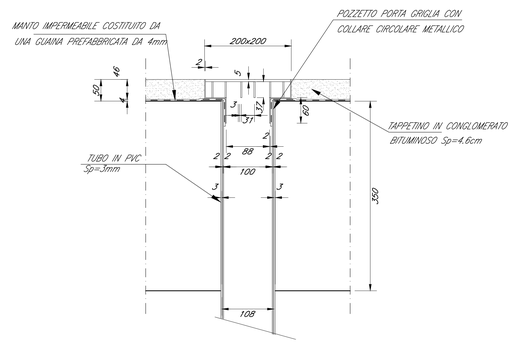

COMMITTENTE:

RFI RETE FERROVIARIA ITALIANA
GRUPPO FERROVIE DELLO STATO

ALTA SORVEGLIANZA:

ITALFERR
GRUPPO FERROVIE DELLO STATO

GENERAL CONTRACTOR:

Consorzio Iricav Due

INFRASTRUTTURE FERROVIARIE STRATEGICHE DEFINITE DALLA LEGGE OBIETTIVO N. 443/01

LINEA A.V. /A.C. TORINO-VENEZIA Tratta VERONA-PADOVA
Lotto funzionale Verona-Bivio Vicenza

PROGETTO ESECUTIVO

PONTI E VIADOTTI
SCAVALCO FONTE DELLE MONACHE DAL KM 1+315,00 AL KM 1+337,00
INTERFERENZE E SISTEMAZIONI IDRAULICHE

Planimetria drenaggio e dettagli

GENERAL CONTRACTOR	DIRETTORE LAVORI	SCALA :
IL PROGETTISTA INTEGRATORE Ing. Paolo MALAVENDA Ordine degli Ingegneri di Cremona n. 4389 Data:	Consorzio Iricav Due Ing. PAOLO CARMONA Data:	Ing. Luca ZACCARIA Iscritto all'ordine degli Ingegneri di Ravenna n. A1206 Data: Varie

COMMESSA	LOTTO	FASE	ENTE	TIPO DOC.	OPERA/DISCIPLINA	PROGR.	REV.	FOGLIO
IN17	11	E	I2	PZ	VI1900 8	001	B	

VISTO CONSORZIO IRICAV DUE

Firma	Data
Ing. Luca RANDOLFI	

Progettazione :

Rev.	Descrizione	Redatto	Data	Verificato	Data	Approvato	Data	IL PROGETTISTA
A	EMISSIONE	G.Lo	31.03.01	A. Fuoti	31.03.01	G. Grandi	31.03.01	
B	REVISIONE GENERALE	G.Lo.	10/04/07	A. Fuoti	10/04/07	G. Grandi	10/04/07	Data: 10/04/07
C								

CIG. 0377957FD1 CUP. J41E91000000009 File: IN1711EIPZPV1900001B.DWG

Progetto cofinanziato dalla Unione Europea

Cod. origine: J1D63

Scala di plot: TUTTI I DIRITTI DEL PRESENTE DOCUMENTO SONO RISERVATI: LA PRODUZIONE ANCHE PARZIALE È VIETATA