SEZIONE TIPO SPARTITRAFFICO IN RETTIFILO
Scala 1:50

DOPPIA CANALETTA IN PEAD
CON SCARICO NEL COLLETTORE CENTRALE

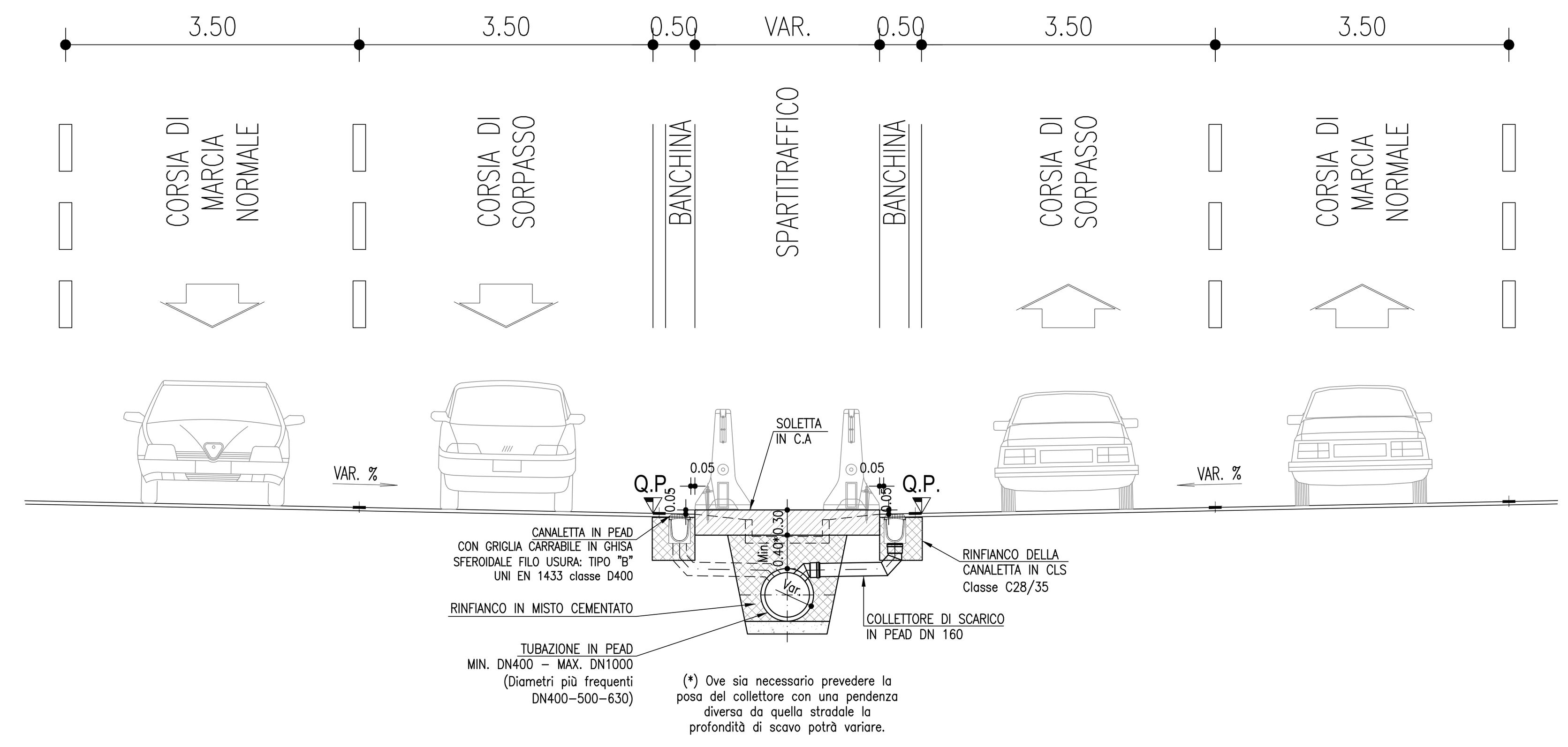

SEZIONE TIPO SPARTITRAFFICO IN CURVA
Scala 1:50

CANALETTA IN PEAD
CON SCARICO NEL COLLETTORE CENTRALE

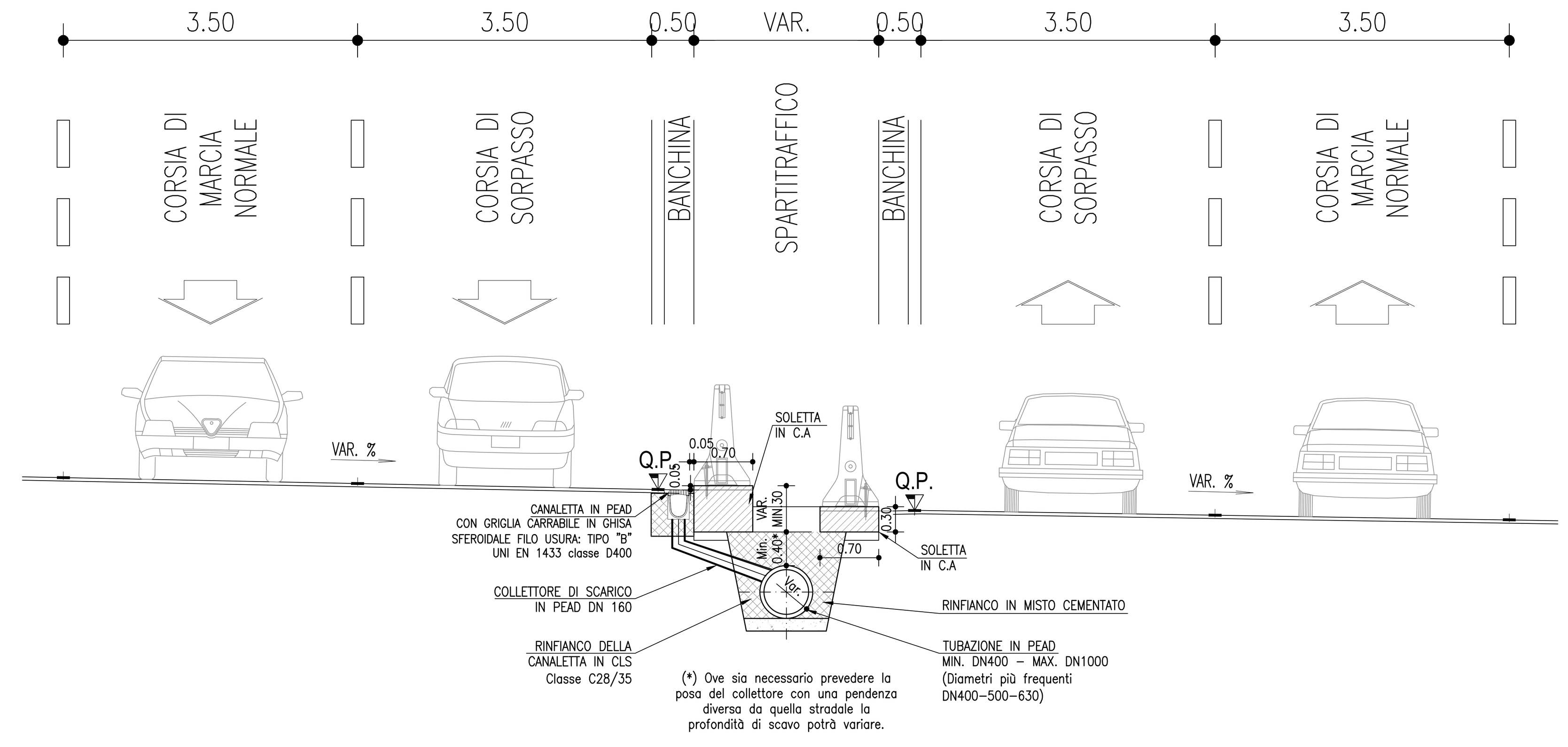

SEZIONE TIPO SPARTITRAFFICO IN RETTIFILO
Scala 1:50

DOPPIA CANALETTA IN PEAD
CON POZZETTO D'ISPEZIONE IN PEAD
NEL COLLETTORE CENTRALE

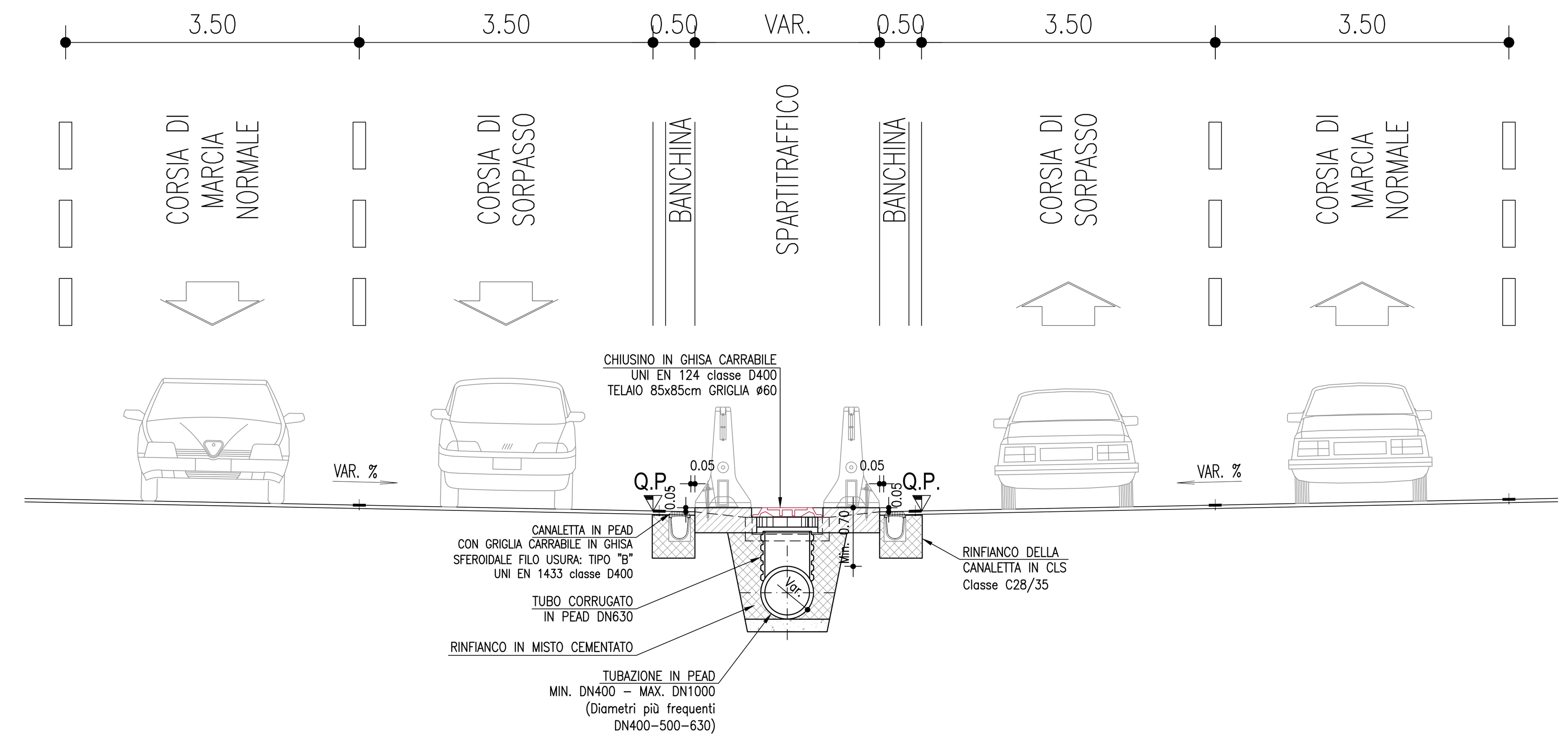

SEZIONE TIPO SPARTITRAFFICO IN CURVA
Scala 1:50

CANALETTA IN PEAD
CON POZZETTO D'ISPEZIONE IN PEAD

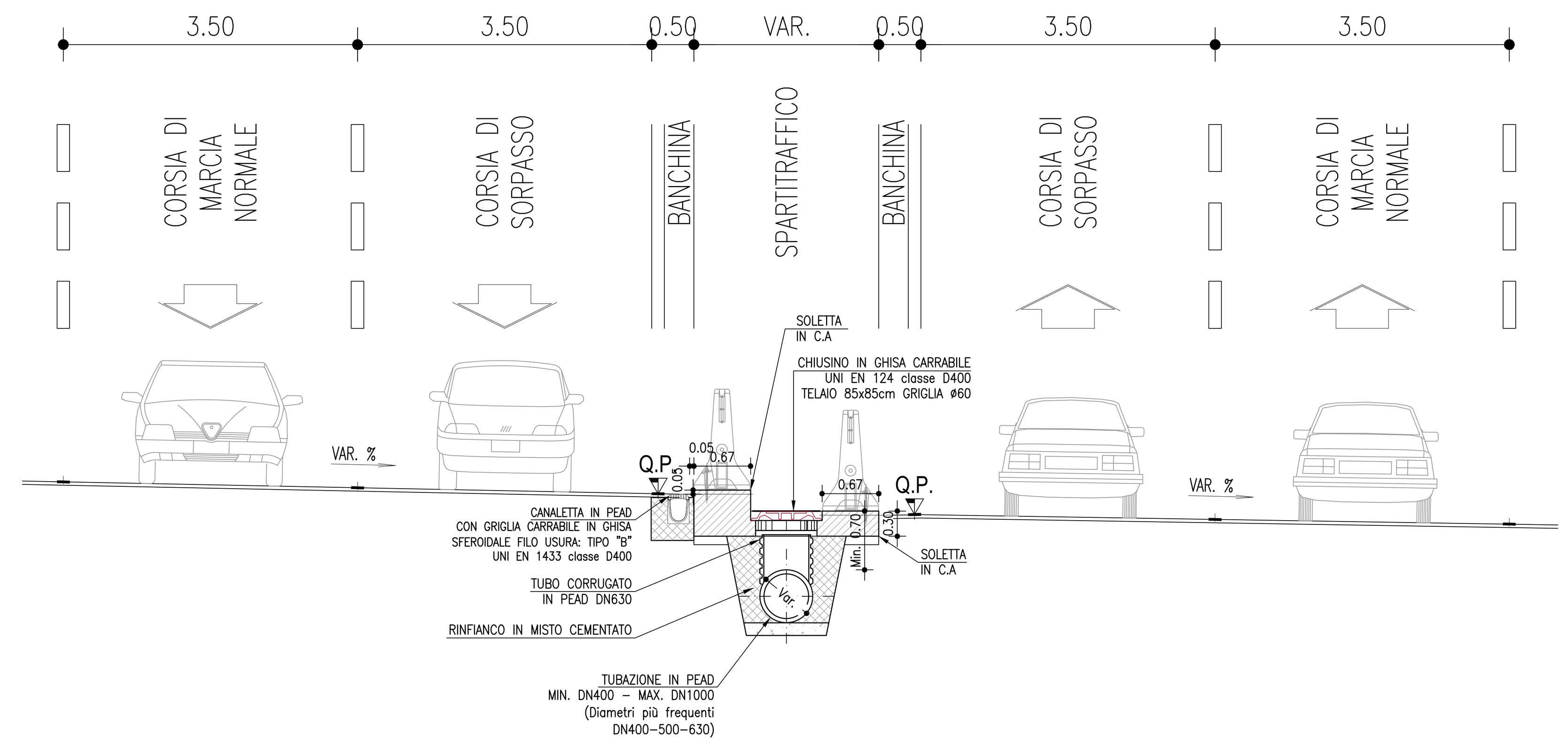

SEZIONE TIPO SPARTITRAFFICO IN RETTIFILO
Scala 1:50

DOPPIA CANALETTA IN PEAD
CON POZZETTO D'ISPEZIONE DI CONFLUENZA IN C.A.V.
E TOMBINO SCATOLARE TRASVERSALE

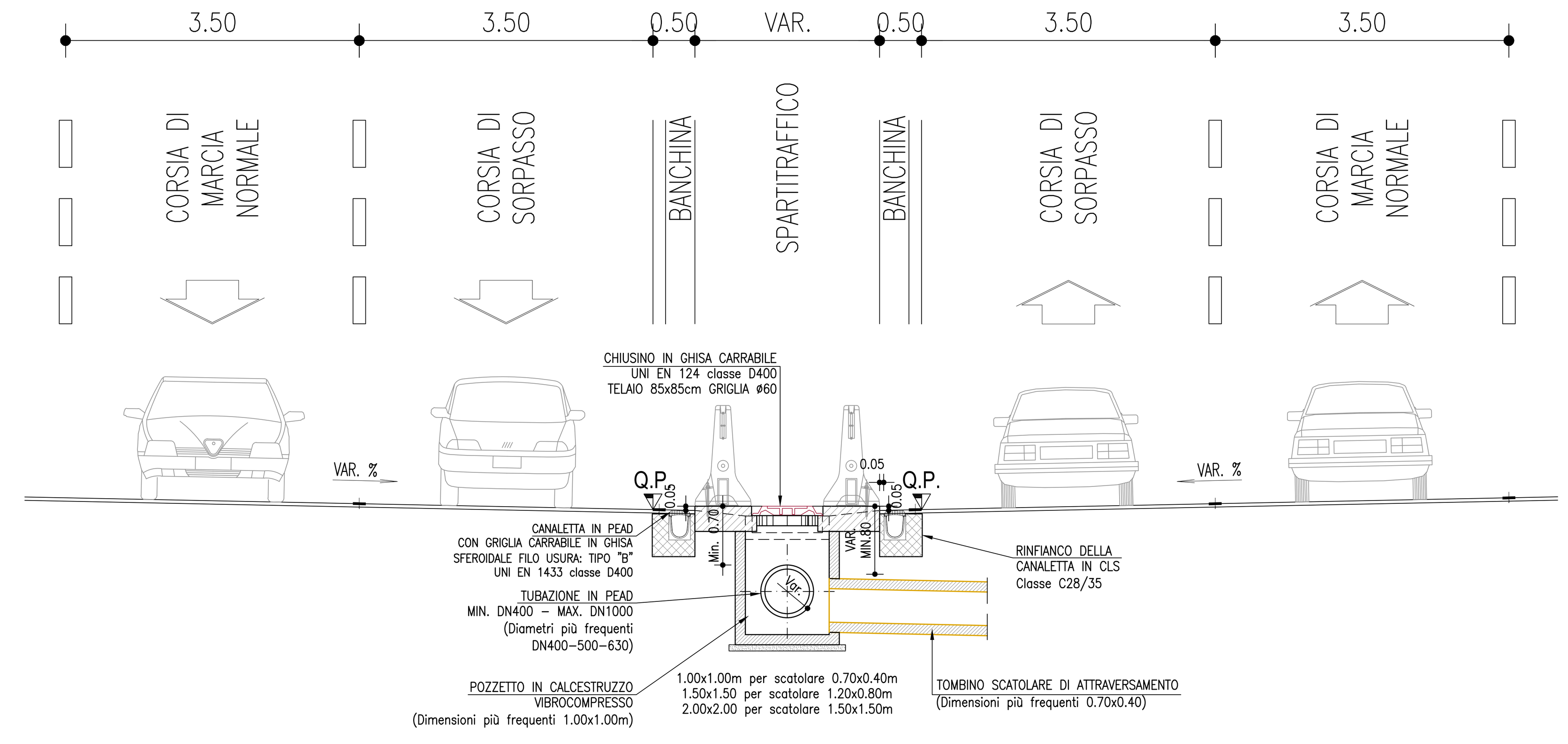

SCARICHI SCATOLARI TRASVERSALI
Scala 1:25

COLLETTORE IN SPARTITRAFFICO CON SCARICHI SCATOLARI TRASVERSALI
CON GUARD-RAIL SUL RILEVATO

SEZIONE A–A

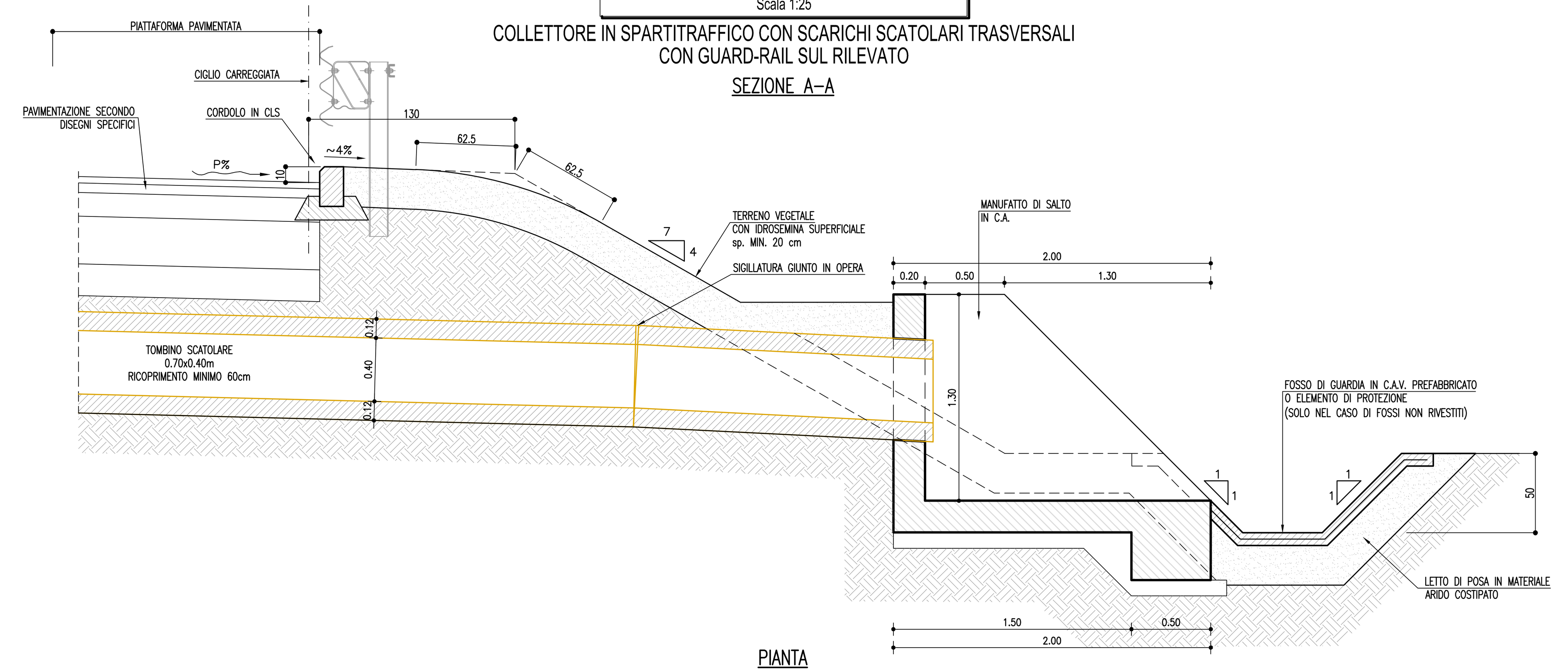

PIANTA

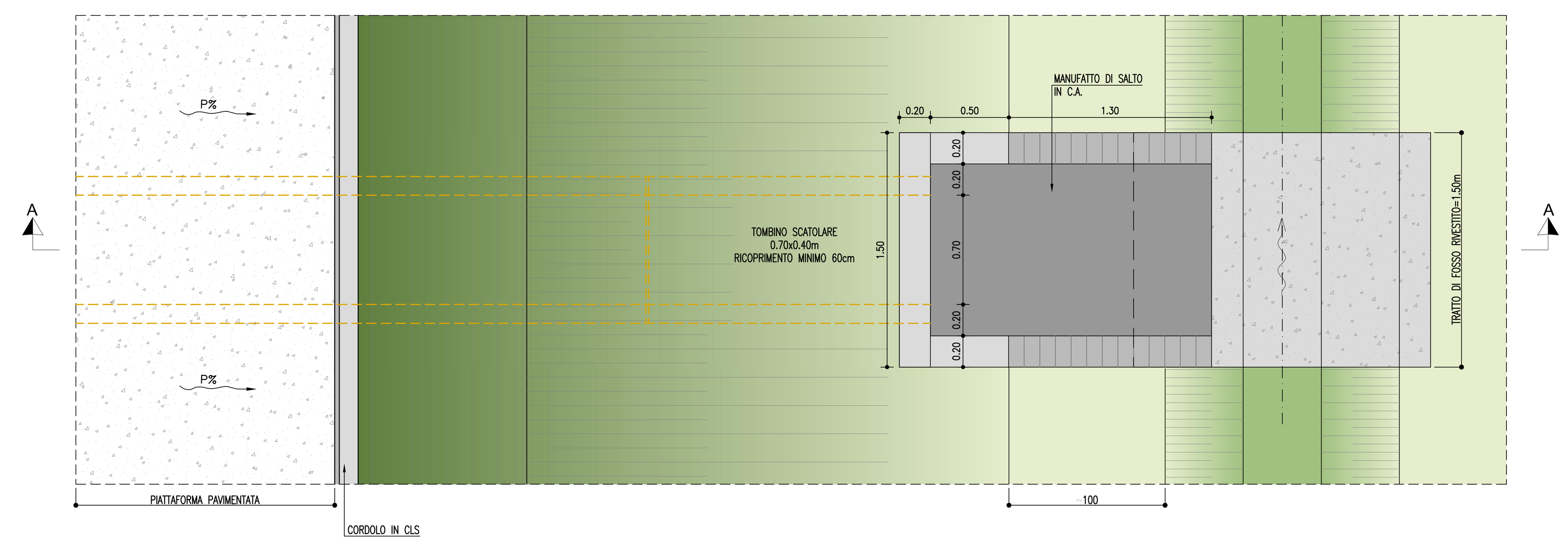

SPECIFICHE TECNICHE ELEMENTI IDRAULICI IN PEAD-PP

CONDOTTE

MATERIALI / CARATTERISTICHE

– Tubo in polietilene alta densità (PEAD), doppia parete, diametro esterno mm 110 –1200, liscio internamente, corrugato esternamente, per condotte interrate non in pressione, con classe di rigidità anulare SN8 secondo EN ISO 9969, prodotto per coestrusione continua di due pareti secondo norma UNI 10968. Dovrà essere fornito il certificato di resistenza all'abrasione, secondo norma DIN 19566.

– Tubo in polietilene alta densità (PEAD), con parete strutturata di tipo spiralato, diametro interno mm 1500 – 2000, per condotte interrate non in pressione, con classe di rigidità anulare SN8 secondo EN ISO 9969, prodotto per avvolgimento continuo di profilo a sezione rettangolare su mandrino, con apposite cavità circolari atte a garantirne e aumentarne il momento d'inerzia secondo norma UNI 10968.

– Tubo in polipropilene (PP), a doppia parete, diametro esterno mm 110 –1200, liscio internamente, corrugato esternamente, per condotte interrate non in pressione, con classe di rigidità anulare SN16 secondo EN ISO 9969, prodotto per coestrusione continua di due pareti in secondo norma UNI 10968. Dovrà essere fornito il certificato di resistenza all'abrasione.

RESISTENZA ALL'AGGRESSIONE CHIMICA E ALL'ABRASIONE

Resistenza agli agenti chimici testata e certificata secondo norma UNI ISO/TR 7474.
Resistenza all'abrasione testata e certificata secondo norma DIN 19566 Parte 2.

POSA IN OPERA

Secondo norma UNI ENV 1046. Scavo non maggiore di 1,50 volte il diametro esterno della condotta con pareti possibilmente verticali. Letto di posa in sabbia. Rinfianco del tubo in misto granulare (pezzatura massima 40 mm) cementato, fino a 30 cm sopra la generatrice superiore del tubo. Reinterro di copertura con materiale selezionato proveniente dagli scavi e compattato per strati di spessore massimo 30 cm.

CANALETTE

MATERIALI / CARATTERISTICHE

Canaletta in PEAD conforme alla norma EN 1433, lunghezza delle barre 1000 mm, sezione interna netta 200x250mm, con profilo in acciaio zincato di rinforzo sui bordi superiori munito di n°8 inserti filettati M8 per il fissaggio delle griglie, predisposizione per foro di uscita inferiore con un tubo DE max 200mm.
Griglie in ghisa sferoidale già imbullonate conformi alla norma EN 1433, classe di carico D 400, lunghezza 498 mm e larghezza 248 mm, altezza 25mm "filo binder" e 65mm "filo usura" di cui 25mm incassati nel telaio e 40mm a disposizione per la posa dell'asfalto drenante, ognuna con quattro bulloni laterali per fissaggio alla canaletta; il fissaggio deve avvenire con bulloni M8 in acciaio 8.8 TE5737. Il peso totale non inferiore a 24 kg.

RESISTENZA ALL'AGGRESSIONE CHIMICA E ALL'ABRASIONE

Resistenza agli agenti chimici testata e certificata secondo norma UNI ISO/TR 7474.
Resistenza all'abrasione testata e certificata secondo norma DIN 19566 Parte 2.

RESISTENZA AL FUOCO

Garantita mediante l'aggiunta di ritardante classe V2 secondo metodo UL94.

POSA IN OPERA

SCAVO

Lo scavo deve prevedere gli ingombri delle tubazioni di scarico, del sottofondo e dei rinfianchi in calcestruzzo.

LETTO DI POSA

Basamento in calcestruzzo magro o, se necessario, in calcestruzzo armato con rete elettrosaldata predisponendo eventuali pendenze longitudinali (spessore 20 cm).

DISPOSIZIONE DEL CANALE

Predisporre gli scarichi ed effettuare il rinfianco laterale in calcestruzzo (spessore 20 cm). Proteggere le griglie dal getto di cls e, se necessario, effettuare la pulizia finale.

PAVIMENTAZIONE

Il binder deve corrispondere al filo superiore della canaletta.
Il tappeto drenante verrà steso a filo con la canaletta, avendo cura di non intasare la griglia per la posa a "filo binder";
Per la posa a "filo usura" le griglie (di dimensioni maggiorate in altezza) dovranno avere, oltre alle fessure superiori, anche delle scanalature laterali, in continuazione di quelle principali, tali da conferire all'interno del canale sottostante l'acqua raccolta dall'asfalto drenante. Ad installazione ultimata le scanalature laterali dovranno essere completamente riempite dall'asfalto e quindi non essere visibili.

POZZETTI DI ISPEZIONE

MATERIALI / CARATTERISTICHE

CAMERETTA DI ISPEZIONE A T

Cameretta di ispezione lineare, di polietilene vergine al 100%, con densità 0.930 kg/dmc (ISO 1183).
Il pozzetto sarà costituito da un'ispezione di linea con l'estremità superiore per il collegamento con tubo DN630, una prolunga con tubo in PEAD DN630, ed una piastra finale in C.A., spessore min 20 cm, di ripartizione dei carichi con chiusino in ghisa sferoidale. La piastra dovrà poggiare sul misto granulare cementato senza interferire con la prolunga in PEAD e dovrà quindi avere un foro minimo di 5 cm maggiore del raggio del pozzetto.
Tutte le giunzioni fra elementi in PEAD verranno effettuate mediante guarnizioni elastomeriche.
Chiusini in ghisa sferoidale classe D400 con passo d'uomo diametro 600 mm.
Il pozzetto dovrà essere installato su un letto di sabbia e dovrà essere rinfiancato con misto granulare cementato.

FONDELLO STAMPATO IN PEAD

Pozzetto in polietilene, prodotto con polietilene vergine al 100%, avente densità 0.930 kg/dmc (ISO 1183).
Il pozzetto sarà costituito da un fondello con l'estremità superiore predisposta per il collegamento con tubo DN630, una prolunga con tubo in PEAD DN630, ed una piastra finale in C.A., spessore min 20 cm, di ripartizione dei carichi con chiusino in ghisa sferoidale. La piastra dovrà poggiare sul misto granulare cementato senza interferire con la prolunga in PEAD e dovrà quindi avere un foro minimo di 5 cm maggiore del raggio del pozzetto.
Tutte le giunzioni fra elementi in PEAD verranno effettuate mediante guarnizioni elastomeriche.
Chiusini in ghisa sferoidale classe D400 con passo d'uomo diametro 600 mm.
Il pozzetto dovrà essere installato su un letto di sabbia e dovrà essere rinfiancato con misto granulare cementato.

COLLEGAMENTI

CONDOTTE/CONDOTTE E POZZETTI/CONDOTTE

Il collegamento fra elementi avverrà a mezzo di bicchiere o manicotto di giunzione con apposite guarnizioni elastomeriche di tenuta in EPDM conformi alla norma EN 681–1. Le guarnizioni ad anello a corredo di bicchieri o manicotti devono garantire la tenuta delle giunzioni e la costanza nel tempo delle caratteristiche. Le giunzioni si effettueranno lubrificando la guarnizione ed il bicchiere o manicotto con apposito lubrificante (grasso od olio siliconato, vaselina, ecc.).

CONDOTTE E CANALETTE

Gli allacciamenti delle canalette al collettore sottostante avvengono mediante un DN 160 mm in PEAD con guarnizione a garanzia di tenuta sia sulla canaletta che sul collettore.

CONTROLLO E COLLAUDO

COLLAUDO

Secondo UNI EN 1610 (novembre 1999)

REQUISITI PRESTAZIONALI

Il procedimento di controllo di condotte, canalette e manufatti d'ispezione in polietilene dovrà essere identificato con procedure interne del fabbricante che deve garantire lo svolgimento delle prove previste da ciascuna norma posta alla base della produzione. I manufatti dovranno essere conformi alla norma UNI 10968 (Pr EN 13476-1) per le condotte, alla UNI EN 1433 per le canalette, alla DIN 4034 T1 per i pozzetti d'ispezione.

NOTA BENE

TOMBINI A SEZIONE RETTANGOLARE SCATOLARE FORMATI DA CONCI PREFABBRICATI IN CAV DI LUNGHEZZA 2.0m, PREDISPOSTI ALLA POST TESATURA FUORI OPERA MEDIANTE BARRE DYWIDAG E TREFOLI.

LA POSA AVVERRÀ A SEGUITO DI PREASSEMBLAGGIO A PIÈ D'OPERA E TESATURA DI ELEMENTI DI LUNGHEZZA VARIABILE DA 12.0 A 16.0m, MUNITI DI OPPORTUNI GOLFARI A CUI AGGANCIARE IL BILANCINO DI SOLLEVAMENTO E MOVIMENTAZIONE DI CANTIERE.

LE OPERAZIONI DI TAGLIO DELLA PAVIMENTAZIONE, SCAVO, POSA DEGLI ELEMENTI E SUCCESSIVO RITOMBAMENTO E RIPAVIMENTAZIONE, DOVRANNO ESSERE REALIZZATE DURANTE CHIUSURE NOTTURNE DELLA CARREGGIATA, A PARTIRE DALLE 22 ALLE 6 DEL GIORNO DOPO (INCLUSI I TEMPI PER LA DEVIAZIONE E LA SEGNALETICA DI CANTIERE).

NEL CASO IN CUI LO SCATOLARE DEBBA ATTRAVERSARE SIA L'AUTOSTRADA CHE LA TANGENZIALE, PER UNA LUNGHEZZA COMPLESSIVA PARI A CIRCA 25 METRI, ESSO VERRÀ REALIZZATO IN DUE DIVERSE NOTTI.

IN QUESTI CASI, A CAVALLO DELLA ZONA DI GIUNTO VERRÀ POSATA ESTERNAMENTE UNA GUAINA DI IMPERMEABILIZZAZIONE IN PVC SPESSORE 2mm LARGHEZZA 1.0m.

RIFERIMENTO LEGENDA PLANIMETRIA

DN	COLLETTORE IN PEAD - DN (mm)
DN / AxB	COLLETTORE IN CAV DN (mm) / AxB(m)

SCALA DI STAMPA: 1=1

autostrade per l'italia

AUTOSTRADA (A14) : BOLOGNA-BARI-TARANTO

TRATTO: BOLOGNA BORGO PANIGALE - BOLOGNA SAN LAZZARO

POTENZIAMENTO IN SEDE DEL SISTEMA
AUTOSTRADALE E TANGENZIALE DI BOLOGNA

"PASSANTE DI BOLOGNA"

PROGETTO DEFINITIVO

AUTOSTRADA A14/TANGENZIALE

IDROLOGIA - IDRAULICA

DRENAGGIO DI PIATTAFORMA

PARTICOLARI COSTRUTTIVI - TAVOLA 8 di 9
COLLETTORE IN SPARTITRAFFICO CON SCARICHI SCATOLARI TRASVERSALI

IL PROGETTISTA SPECIALISTICO	IL RESPONSABILE INTEGRAZIONE PRESTAZIONI SPECIALISTICHE	IL DIRETTORE TECNICO
Ing. Paolo De Paoli Ord. Ingg. Pavia n.1739 RESPONSABILE IDROLOGIA E IDRAULICA	Ing. Raffaele Rinaldesi Ord. Ingg. Macerata N. A1068	Ing. Andrea Tanzi Ord. Ingg. Parma N. 1154 PROGETTAZIONE NUOVE OPERE AUTOSTRADALI

CODICE IDENTIFICATIVO

Codice Commessa	Lotto, Sub-Prog. Cod. Appalto	Fase	Capitolo	Paragrafo	W B S	Parte d'opera	Tip.	Disciplina	Progressivo	Rev.	ORDINATORE
111465	0000	PD	AU	IDR	DP000	00000	D	IDR	0078	- 0	--

SCALA: VARIE

spea ENGINEERING gruppo Atlantia

PROJECT MANAGER: Ing. Raffaele Rinaldesi, Ord. Ingg. Macerata N. A1068

SUPPORTO SPECIALISTICO:

REDATTO:

VERIFICATO:

REVISIONE n.	data
0	SETTEMBRE 2020

VISTO DEL COMMITTENTE: autostrade per l'italia — IL RESPONSABILE UNICO DEL PROCEDIMENTO Ing. Fabio Visintin

VISTO DEL CONCEDENTE: Ministero delle Infrastrutture e dei Trasporti — DIPARTIMENTO PER LE INFRASTRUTTURE, GLI AFFARI GENERALI ED IL PERSONALE STRUTTURA DI VIGILANZA SULLE CONCESSIONARIE AUTOSTRADALI

IL PRESENTE DOCUMENTO NON POTRA' ESSERE COPIATO, RIPRODOTTO O ALTRIMENTI PUBBLICATO, IN TUTTO O IN PARTE, SENZA IL CONSENSO SCRITTO DELLA SOC. AUTOSTRADE PER L'ITALIA S.P.A.. OGNI UTILIZZO NON AUTORIZZATO SARA' PERSEGUITO A NORMA DI LEGGE.
THIS DOCUMENT MAY NOT BE COPIED, REPRODUCED OR PUBLISHED, EITHER IN PART OR IN ITS ENTIRETY, WITHOUT THE WRITTEN PERMISSION OF SOC. AUTOSTRADE PER L'ITALIA S.P.A.. UNAUTHORIZED USE WILL BE PROSECUTED BY LAW.