SEZIONE 1-1
SCALA 1:150

SPALLA SPB
SCALA 1:150

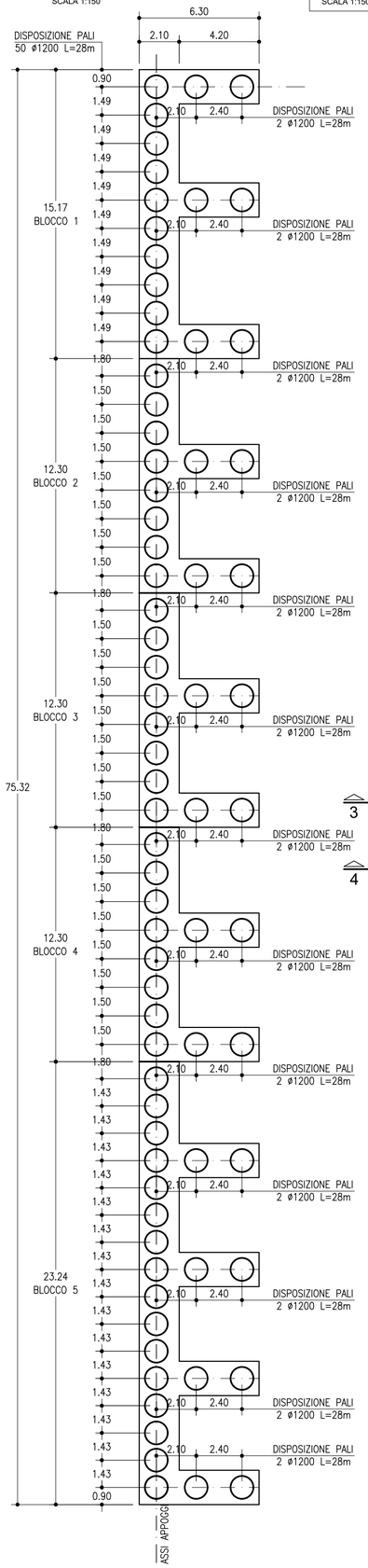

VISTA SUPERIORE
SCALA 1:150

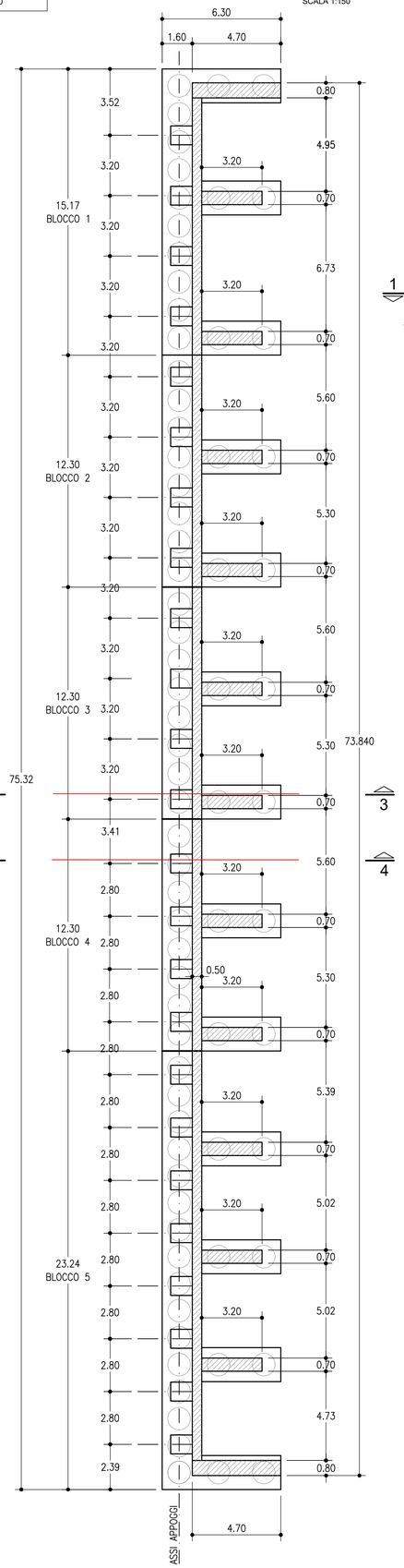

SEZIONE 2-2
SCALA 1:150

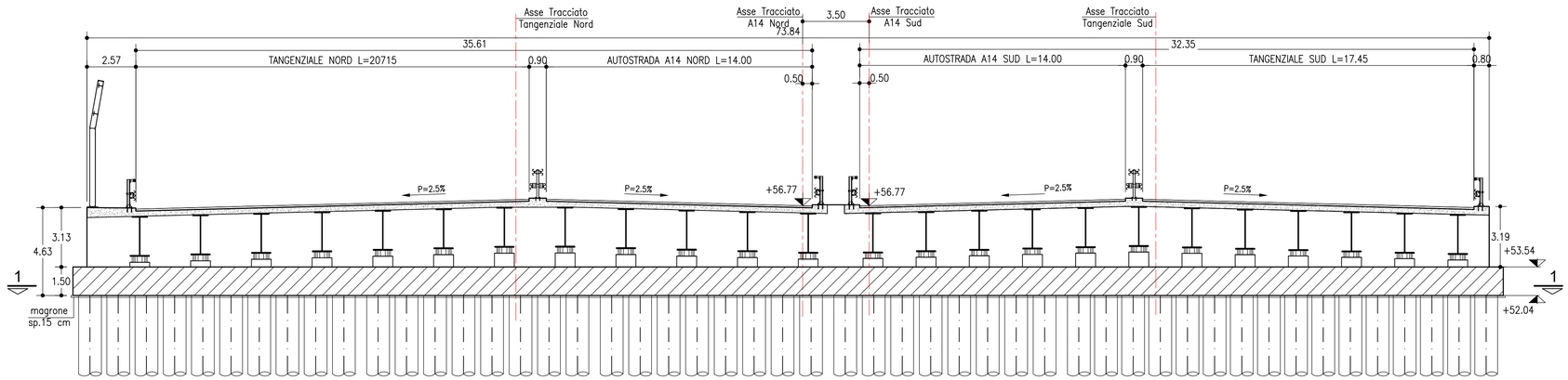

SEZIONE 3-3
SCALA 1:100

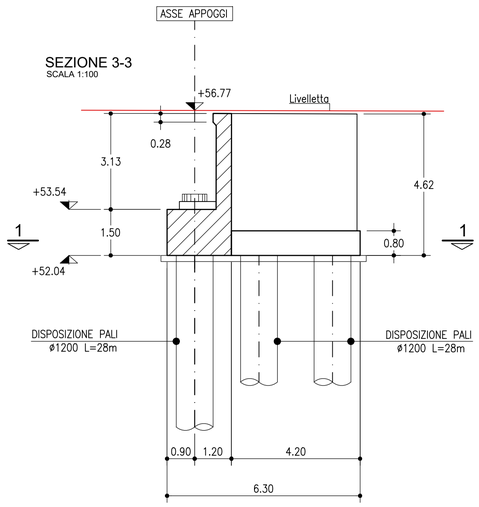

SEZIONE 4-4
SCALA 1:100

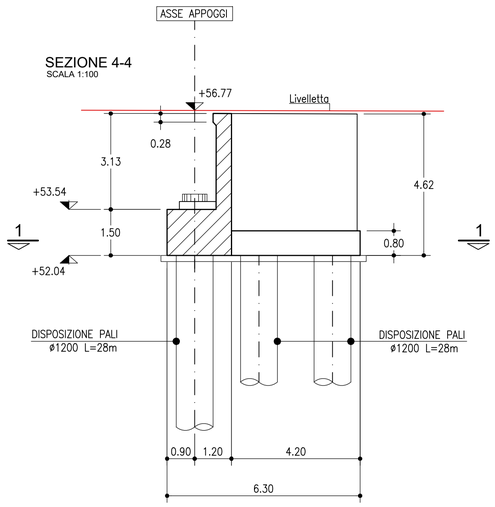

TABELLA MATERIALI

OPERE CIVILI – FONDAZIONI

CALCESTRUZZO:
Secondo EN206 – CNR UNI 11104

STRUTTURE IN ELEVAZIONE IN C.A.:

– Classe	C35/45
– Classe di esposizione	XC4–XF1
– Massimo rapporto a/c	0.50
– Contenuto minimo di cemento	340 kg/mc
– Classe di consistenza	S4
– Diametro massimo inerti	20 mm
– Copriferro nominale	C=35mm

BAGGIOLI IN C.A.:

– Classe	C35/45
– Classe di esposizione	XC4–XF1
– Massimo rapporto a/c	0.50
– Contenuto minimo di cemento	340 kg/mc
– Classe di consistenza	S4
– Diametro massimo inerti	20 mm
– Copriferro nominale	C=35mm

STRUTTURE DI FONDAZIONI IN C.A.(PALI DI FONDAZIONE):

– Classe	C25/30
– Classe di esposizione	XC2
– Massimo rapporto a/c	0.5
– Contenuto minimo di cemento	340 kg/mc
– Classe di consistenza	S4
– Diametro massimo inerti	20 mm
– Copriferro nominale	C=75mm

MAGRONE:

– Classe	C12/15
– Classe di esposizione	X0

ACCIAIO PER ARMATURA LENTA:
Secondo NTC 2018 (DM 17/01/2018)
Barre saldabili Tipo B450C $f_{yk} \geq 450MPa$
$f_{tk} \geq 540MPa$
$1.15 \leq f_{tk}/f_{yk} < 1.35$
Reti elettosaldate Tipo B450A

Diametro minimo mandrino per piegatura barre:
– barre ø≤16mm : Dmin = 4ø
– barre ø>16mm : Dmin = 7ø

autostrade per l'italia

AUTOSTRADA (A14) : BOLOGNA-BARI-TARANTO
TRATTO: BOLOGNA BORGO PANIGALE - BOLOGNA SAN LAZZARO

POTENZIAMENTO IN SEDE DEL SISTEMA
AUTOSTRADALE E TANGENZIALE DI BOLOGNA

"PASSANTE DI BOLOGNA"

PROGETTO DEFINITIVO

AUTOSTRADA A14 / TANGENZIALE

128 T - PONTE SAVENA - 21+354

SOTTOSTRUTTURE
CARPENTERIA SPALLA 2 - FONDAZIONI

IL PROGETTISTA SPECIALISTICO	IL RESPONSABILE INTEGRAZIONE PRESTAZIONI SPECIALISTICHE	IL DIRETTORE TECNICO
Ing. Umberto Mele Ord. Ingg. Milano n.18641 RESPONSABILE STRUTTURE	Ing. Raffaele Rinaldesi Ord. Ingg. Macerata N. A1068	Ing. Andrea Tanzi Ord. Ingg. Parma N. 1154 PROGETTAZIONE NUOVE OPERE AUTOSTRADALI

CODICE IDENTIFICATIVO												ORDINATORE
RIFERIMENTO PROGETTO			RIFERIMENTO DIRETTORIO				RIFERIMENTO ELABORATO					---
Codice Commessa	Lotto, Sub-Prog, Cod. Appalto	Fase	Capitolo	Paragrafo	W B S	Parte d'opera	Tip.	Disciplina	Progressivo	Rev.		SCALA
111465	LL00	PD	AU	O21	PO128	SPL02	D	S T R	4806	- 0		VAR

spea ENGINEERING
Atlantia

PROJECT MANAGER:
Ing. Raffaele Rinaldesi
Ord. Ingg. Macerata N. A1068

REDATTO:

SUPPORTO SPECIALISTICO:
SETECO Ingegneria

VERIFICATO:

REVISIONE	
n.	data
0	SETTEMBRE 2020
1	-
2	-
3	-
4	-

VISTO DEL COMMITTENTE
autostrade per l'italia
IL RESPONSABILE UNICO DEL PROCEDIMENTO
Ing. Fabio Visintin

VISTO DEL CONCEDENTE
Ministero delle Infrastrutture e dei Trasporti
DIPARTIMENTO PER LA INFRASTRUTTURA, GLI AFFARI GENERALI ED IL PERSONALE
DIREZIONE GENERALE PER LA VIGILANZA SULLE CONCESSIONARIE AUTOSTRADALI

IL PRESENTE DOCUMENTO NON POTRÀ ESSERE COPIATO, RIPRODOTTO O ALTRIMENTI PUBBLICATO, IN TUTTO O IN PARTE, SENZA IL CONSENSO SCRITTO DELLA SOC. AUTOSTRADE PER L'ITALIA S.P.A. OGNI UTILIZZO NON AUTORIZZATO SARÀ PERSEGUITO A NORMA DI LEGGE.
THIS DOCUMENT MAY NOT BE COPIED, REPRODUCED OR PUBLISHED, EITHER IN PART OR IN ITS ENTIRETY, WITHOUT THE WRITTEN PERMISSION OF SOC. AUTOSTRADE PER L'ITALIA S.P.A. UNAUTHORIZED USE WILL BE PROSECUTED BY LAW.

SCALA DI STAMPA: 1=1