1 Prospetto Scala 1
1 : 100

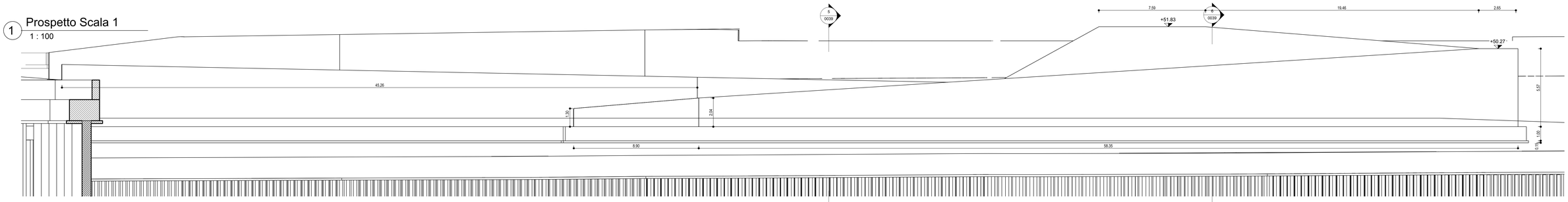

2 SL 1
1 : 100

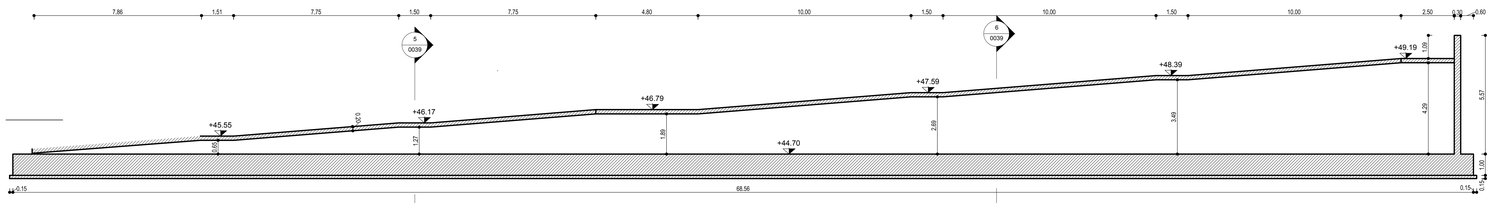

3 SL2
1 : 100

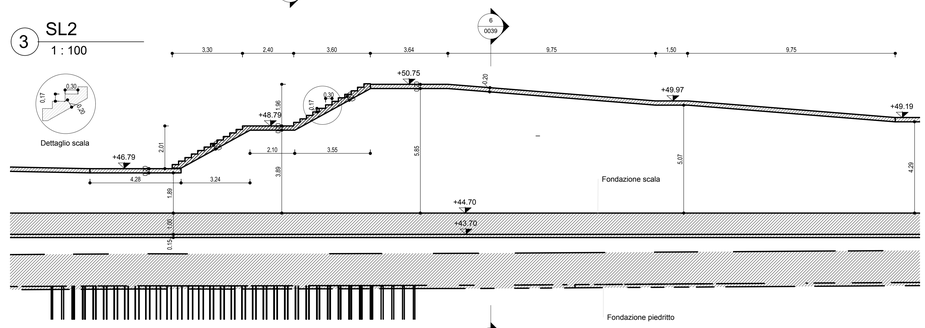

4 SCA1
1 : 50

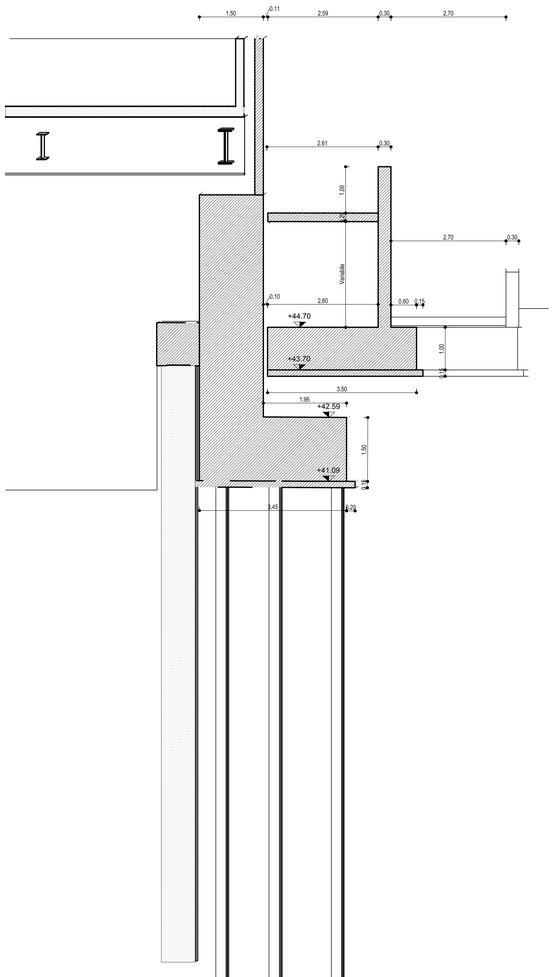

5 SCA2
1 : 50

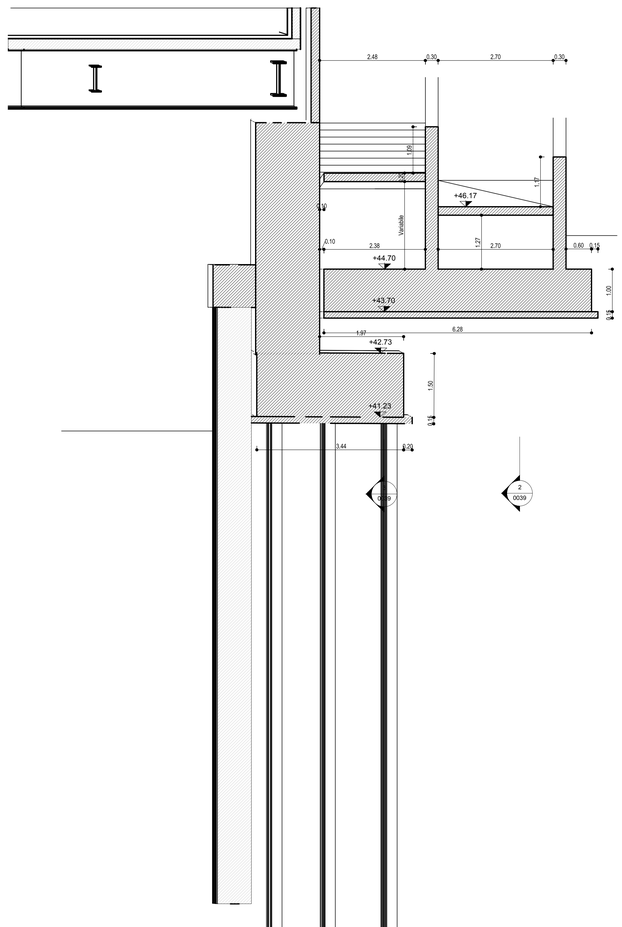

6 SCA3
1 : 50

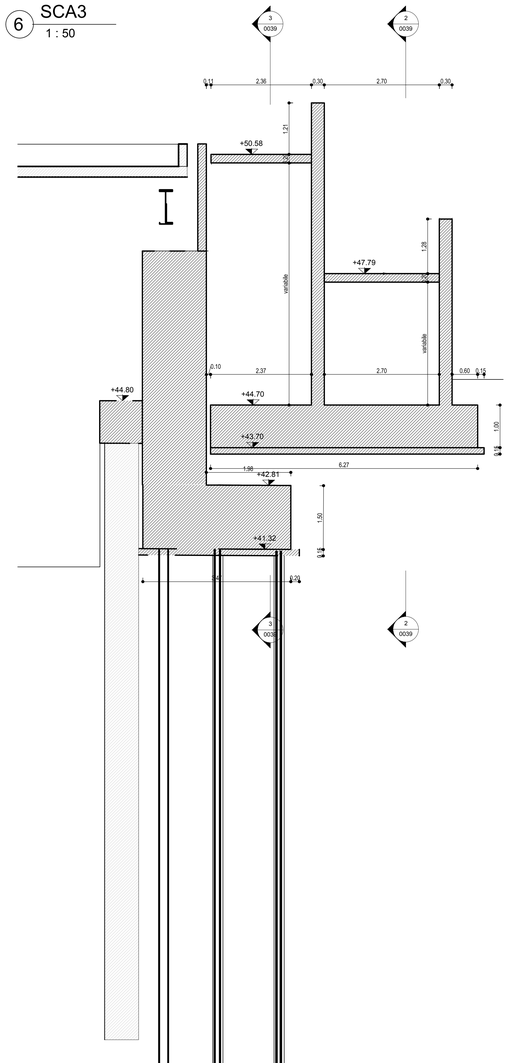

TABELLA MATERIALI :

CALCESTRUZZO:
Secondo NTC 2018 – CNR UNI 11104

MAGRO DI FONDAZIONE:
– Classe C12/15 MPa
– Classe di esposizione X0
FONDAZIONE ED ELEVAZIONE:
– Classe C35/45 MPa
– Classe di esposizione XC2

ACCIAIO PER C.A.:
Secondo NTC 2018 (DM 17/01/2018)
Tipo B450C fyk ≥ 450 MPa
ftk ≥ 540 MPa

Copri‌f. Nomin.* per elevazioni Cnom.=40.0mm
Copri‌f. Nomin.* per soletta e cordoli Cnom.=40.0mm
* EN 1992-1-1 par. 4.4.1 (2)P

PER QUANTO NON SPECIFICATO, IN PARTICOLARE RELATIVAMENTE ALLE CARATTERISTICHE DEI MATERIALI, ALLE SPECIFICHE PER L'ESECUZIONE DEI LAVORI ED AI CONTROLLI DA ESEGUIRE, SI DOVRA' FARE RIFERIMENTO ALLE NORME TECNICHE D'APPALTO.

autostrade per l'italia

AUTOSTRADA (A14) : BOLOGNA-BARI-TARANTO
TRATTO: BOLOGNA BORGO PANIGALE - BOLOGNA SAN LAZZARO

POTENZIAMENTO IN SEDE DEL SISTEMA
AUTOSTRADALE E TANGENZIALE DI BOLOGNA

"PASSANTE DI BOLOGNA"

PROGETTO DEFINITIVO

AUTOSTRADA A14 / TANGENZIALE

GALLERIA FONICA - SAN DONNINO -

DISEGNI STRUTTURALI DI INSIEME

SCALA 1
Carpenteria - Prospetti e sezioni

IL PROGETTISTA SPECIALISTICO	IL RESPONSABILE INTEGRAZIONE PRESTAZIONI SPECIALISTICHE	IL DIRETTORE TECNICO
Ing. Umberto Mele Ord. Ingg. Milano n.18641 RESPONSABILE STRUTTURE	Ing. Raffaele Rinaldesi Ord. Ingg. Macerata N. A1068	Ing. Andrea Tanzi Ord. Ingg. Parma N. 1154 (PROGETTAZIONE NUOVE OPERE AUTOSTRADALI)

CODICE IDENTIFICATIVO														ORDINATORE
RIFERIMENTO PROGETTO				RIFERIMENTO DIRETTORIO					RIFERIMENTO ELABORATO					
Codice Commessa	Lotto, Sub-Prog, Cod. Appalto	Fase	Capitolo	Paragrafo	W B S		Parte d'opera		Tip	Disciplina	Progressivo	Rev.		----
111465	0000	PD	AU	CF1	SI000		00000		B	S T R	0039	- 0		SCALA: varie

			REVISIONE	
spea ENGINEERING	PROJECT MANAGER: Ing. Raffaele Rinaldesi, Ord. Ingg. Macerata N. A1068	SUPPORTO SPECIALISTICO:	n.	data
			0	SETTEMBRE 2020
			1	-
			2	-
Atlantia	REDATTO:	VERIFICATO:	3	-
			4	-

	VISTO DEL COMMITTENTE	VISTO DEL CONCEDENTE
	autostrade per l'italia IL RESPONSABILE UNICO DEL PROCEDIMENTO Ing. Fabio Viaello	Ministero delle Infrastrutture e dei Trasporti DIPARTIMENTO PER LA RETE STRADALE DIREZIONE GENERALE PER LA VIGILANZA SULLE CONCESSIONI AUTOSTRADALI DIVISIONE VI - VIGILANZA TECNICA SUI LAVORI AUTOSTRADALI

IL PRESENTE DOCUMENTO NON POTRA' ESSERE COPIATO, RIPRODOTTO O ALTRIMENTI PUBBLICATO, IN TUTTO O IN PARTE, SENZA IL CONSENSO SCRITTO DELLA SOC. AUTOSTRADE PER L'ITALIA S.P.A., OGNI UTILIZZO NON AUTORIZZATO SARA' PERSEGUITO A NORMA DI LEGGE.
THIS DOCUMENT MAY NOT BE COPIED, REPRODUCED OR PUBLISHED, EITHER IN THE IT OR IN THE IT ENTIRETY, WITHOUT THE WRITTEN PERMISSION OF SOC. AUTOSTRADE PER L'ITALIA S.P.A., OTHER PURPOSES USE WILL BE PROSECUTED BY LAW.